42U 1280 mm 시스템 캐비닛

ONTAP Systems

NetApp
June 08, 2022

This PDF was generated from https://docs.netapp.com/ko-kr/ontap-systems/platform-supplemental/42u-1280mm-features.html on June 08, 2022. Always check docs.netapp.com for the latest.

목차

42U 1280 mm 시스템 캐비닛 1
캐비닛 설치를 준비합니다 1
시스템 캐비닛의 포장을 풉니다 5
캐비닛을 설치합니다 6
PDU를 교체합니다 15
캐비닛 전면 덮개를 반대로 합니다 16

42U 1280 mm 시스템 캐비닛

캐비닛 설치를 준비합니다

시스템 캐비닛 기능

시스템 캐비닛은 측면 패널, 전면 및 후면 도어, 볼트 다운 키트(옵션), 인터커넥트 키트(옵션), 장비용 PDU 및 통합 케이블 관리 시스템으로 구성되어 있습니다.

피처	설명
측면 패널	시스템 캐비닛에는 잠금식, 탈착식, 교체 가능한 측면 패널이 있습니다.
천공 처리된 전방 및 후방 도어	시스템 캐비닛에는 신속 분리 장치가 있는 탈착식 전면 및 후면 도어가 있습니다. 전면 도어는 가역식으로 되어 있으며 후면 도어는 분리되어 있습니다. 두 도어 모두 냉각을 위해 천공식 처리되어 있습니다.
공통 키	이 키는 프론트 도어, 리어 도어 및 측면 패널의 잠금을 해제합니다.
예비 부품 키트	이 키트는 캐비닛 도어에 부착된 시스템 캐비닛 안에 있습니다. 여기에는 다음과 같은 구성 요소가 포함되어 있습니다. • 10-32인치 x 0.75인치 Phillips 파일럿 나사 4개 • 10-32 케이지 너트 4개 • 케이지 너트 삽입 도구 1개 • 마스터 키 복사본 2개
케이블 액세스	케이블 패스스루는 캐비닛의 상단 및 하단, 후면 도어의 하단 및 프레임 사이에 내장되어 있습니다.
케이블 관리	케이블 관리 후크와 루프 스트래핑은 동일한 간격으로 시스템 캐비닛의 프레임에 부착됩니다.
지지 레일	받는 지지 레일 수는 구성에 따라 다릅니다. 빈 시스템 캐비닛은 지지 레일이 설치되지 않은 상태로 배송됩니다. • 구성된 시스템 캐비닛의 경우 80xx, FAS8200, DS4486 후면 고정 브래킷을 지원하는 고정 레일 키트 1개가 시스템 캐비닛과 함께 제공됩니다. • 빠른 배송 시스템 캐비닛에는 추가 고정 레일 키트가 포함되어 있지 않습니다.
블랭킹 패널	받은 블랭킹 패널의 수와 크기는 구성에 따라 다릅니다. 빈 시스템 캐비닛은 블랭킹 패널이 설치되지 않은 상태로 제공됩니다.

피처	설명
볼트 다운 키트	이 옵션 키트를 사용하면 시스템 캐비닛을 데이터 센터 플로어에 고정할 수 있습니다. 이 키트는 내진 안정성을 위한 것이 아닙니다. • 볼트 다운 브래킷 4개 • 스페이서 브래킷 4개 • M8x20mm 육각 헤드 볼트 및 와셔 6개

상호 연결 키트	이 옵션 키트를 사용하면 여러 시스템 캐비닛을 서로 연결할 수 있습니다.
	• 상호 연결 브래킷
	  ◦ 시스템 캐비닛과 측면 패널을 연결하기 위한 4개의 상호 연결 브래킷 세트 1개
	  ◦ 시스템 캐비닛과 측면 패널을 연결하기 위한 4개의 상호 연결 브래킷 세트 1개
	• 측면 패널이 장착된 시스템 캐비닛에 사용되는 M12x20 Torx-30 나사 4개.
	• 측면 패널이 꺼진 시스템 캐비닛에 사용되는 M6x10 카운터싱크 Torx-30 나사 8개.

서포트 레일 키트	시스템 캐비닛과 함께 추가 지원 레일을 주문한 경우 각 키트에는 왼쪽 및 오른쪽 지지 레일 1개가 들어 있습니다. ⓘ 지지 레일과 키트는 NetApp 42U 1280 mm 시스템 캐비닛에만 적합하도록 설계되었습니다. 다른 시스템 캐비닛의 레일 또는 레일 키트는 42U 1280 mm 시스템 캐비닛에서 사용하도록 설계되지 않았으므로 사용하지 마십시오. • 좌측 및 우측 지지 레일 • 시스템 캐비닛 프레임에 레일을 고정하기 위한 레일당 나사 2개
크레센트 렌치	크레센트 렌치는 포장 팔레트에서 홀드 다운 브래킷을 제거하고, 시스템 캐비닛 수평 조정 받침대를 조정하고, 필요한 경우 볼트 다운 키트 브래킷을 설치하는 데 사용됩니다.

필요한 공구 및 장비

시스템 캐비닛에 포장을 풀고 설치하기 전에 시스템 캐비닛을 제 위치로 이동하고 설치하거나 유지보수 작업을 수행하는 데 필요한 도구와 장비를 수집해야 합니다.

- 디스크 쉘프에 적합한 하드웨어 가이드를 참조하십시오
- 시스템에 대한 적절한 설치 및 설정 지침

  "All Flash FAS 문서 리소스"

"FAS 스토리지 시스템 설명서 리소스"

- #1 및 #2 십자 드라이버
- 시스템 캐비닛 나사용 Torx 드라이버
- 시스템 캐비닛 수평 조정을 위한 레벨링 도구

공간 요구 사항 및 시스템 캐비닛 치수

시스템 캐비닛의 포장을 풀 때 시스템 캐비닛을 포장재에서 제거할 공간이 충분한지 확인해야 합니다. 또한 시스템 캐비닛의 의도된 위치가 캐비닛을 제 위치로 이동할 수 있을 만큼 충분히 큰지 확인하십시오.

시스템 캐비닛의 포장을 푸는 데 필요한 공간

다음 표에는 시스템 캐비닛의 포장을 풀고 설치하는 데 필요한 공간이 정의되어 있습니다.

치수	미국
미터	선적 램프 길이
80in.	203.2cm
캐비닛 이동성을 위한 램프 외 여유 공간	72in.
182.9cm	선적 팔레트 깊이
59인치	149.9cm
선적 팔레트 폭	42인치
106.6cm	운송 팔레트 및 포장 높이
86인치	218.4cm
총 랙 공간, 42U	73.5in.
186.7cm	레일 부하 용량
모든 현재 시스템을 지원합니다	모든 현재 시스템을 지원합니다
비적재 중량	최대 181kg(400lbs
최대 181kg	완전히 적재된 선적 중량

치수	미국
최대 1,800lbs	최대 816.5kg
완전 적재된 정적 중량	최대 2,700lbs
최대 1,224.7kg	프론트 서비스 간극
47.2in.	120cm
리어 서비스 간극 * 참고: * 리어 도어는 분할됩니다. 실제 최소 리어 간극은 권장 사항의 1/2 정도입니다.	30인치
76.3cm	패널 탈거용 최소 측면 간극
24인치	61cm
최소 상단 여유 공간	12인치

시스템 캐비닛 외부 치수

다음 그림에서는 시스템 캐비닛의 전면, 후면 및 측면을 보여 줍니다.

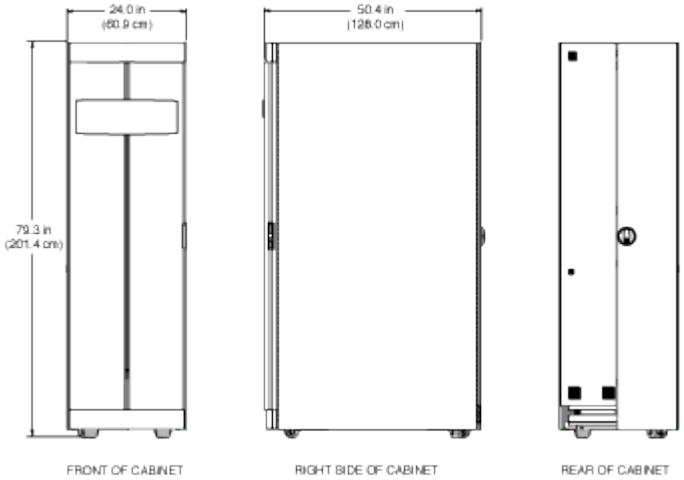

다음 그림은 시스템 캐비닛의 상단 및 하단 뷰를 보여 주고, 데이터 센터 바닥에서 시스템 캐비닛으로 케이블 번들을 실행할 수 있는 구멍을 나타냅니다. 또한 시스템 캐비닛 캐스터 및 수평 조정 받침의 위치도 그림에 나와 있습니다.

주의:

시스템 캐비닛이 데이터 센터 플로어를 통해 떨어지지 않도록 시스템 캐비닛 하단의 케이블 액세스 구멍보다 넓은 바닥 입구 위로 시스템 캐비닛을 굴리지 마십시오.

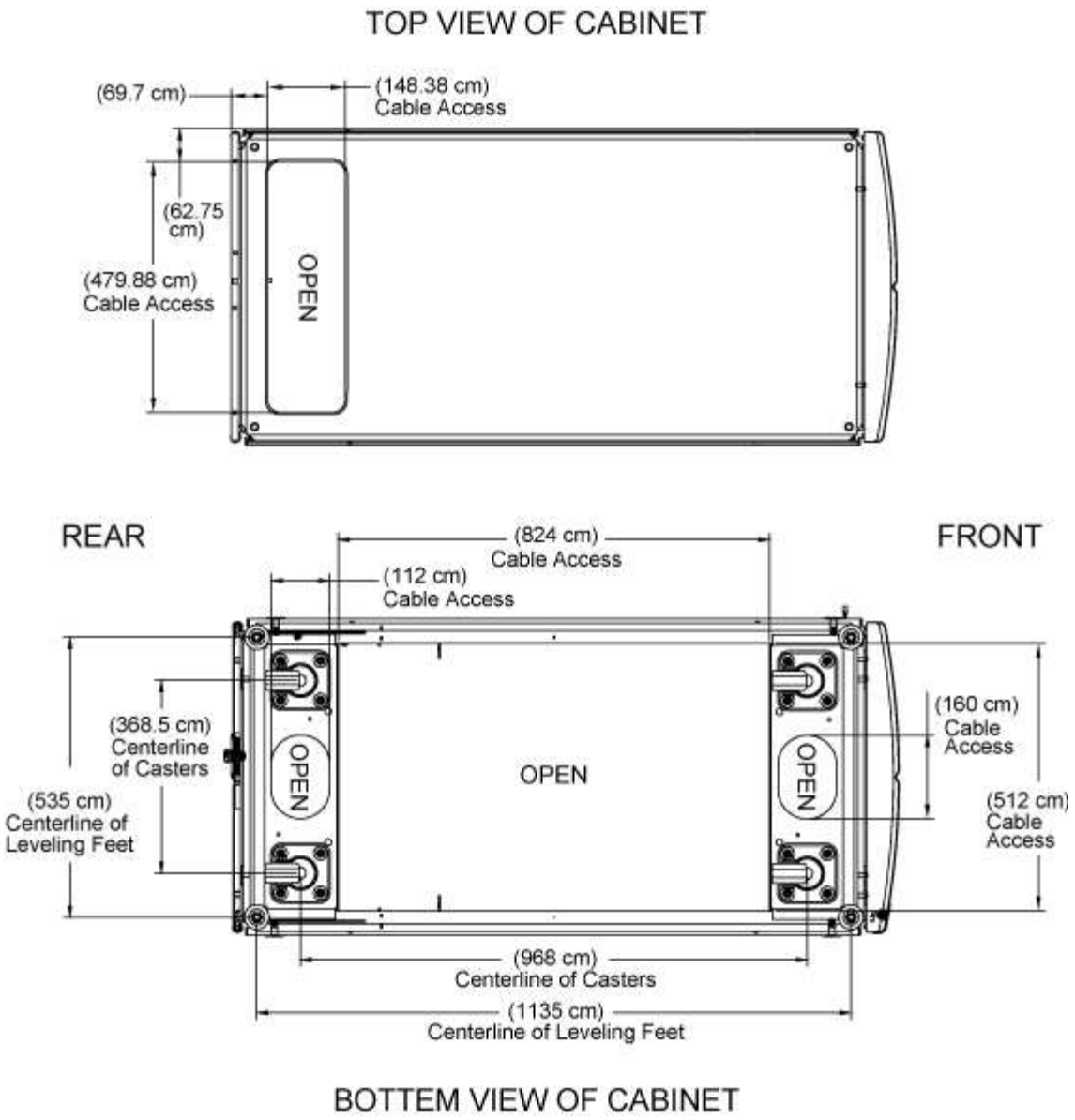

지원되는 **PDU** 유형 및 사양

시스템 캐비닛은 다양한 PDU(Power Distribution Unit) 유형을 지원합니다. PDU는 NEMA 또는 IEC와 호환됩니다.

시스템 캐비닛에서 지원되는 PDU에 대한 최신 정보는 Hardware Universe에 나와 있습니다.

"hwu.netapp.com"

시스템 캐비닛의 포장을 풉니다

시스템 캐비닛을 제자리에 배치하기 전에 시스템 캐비닛 주변의 포장재를 제거해야 합니다. 캐비닛을 개봉한 후에는 포장재를 재활용해야 합니다.

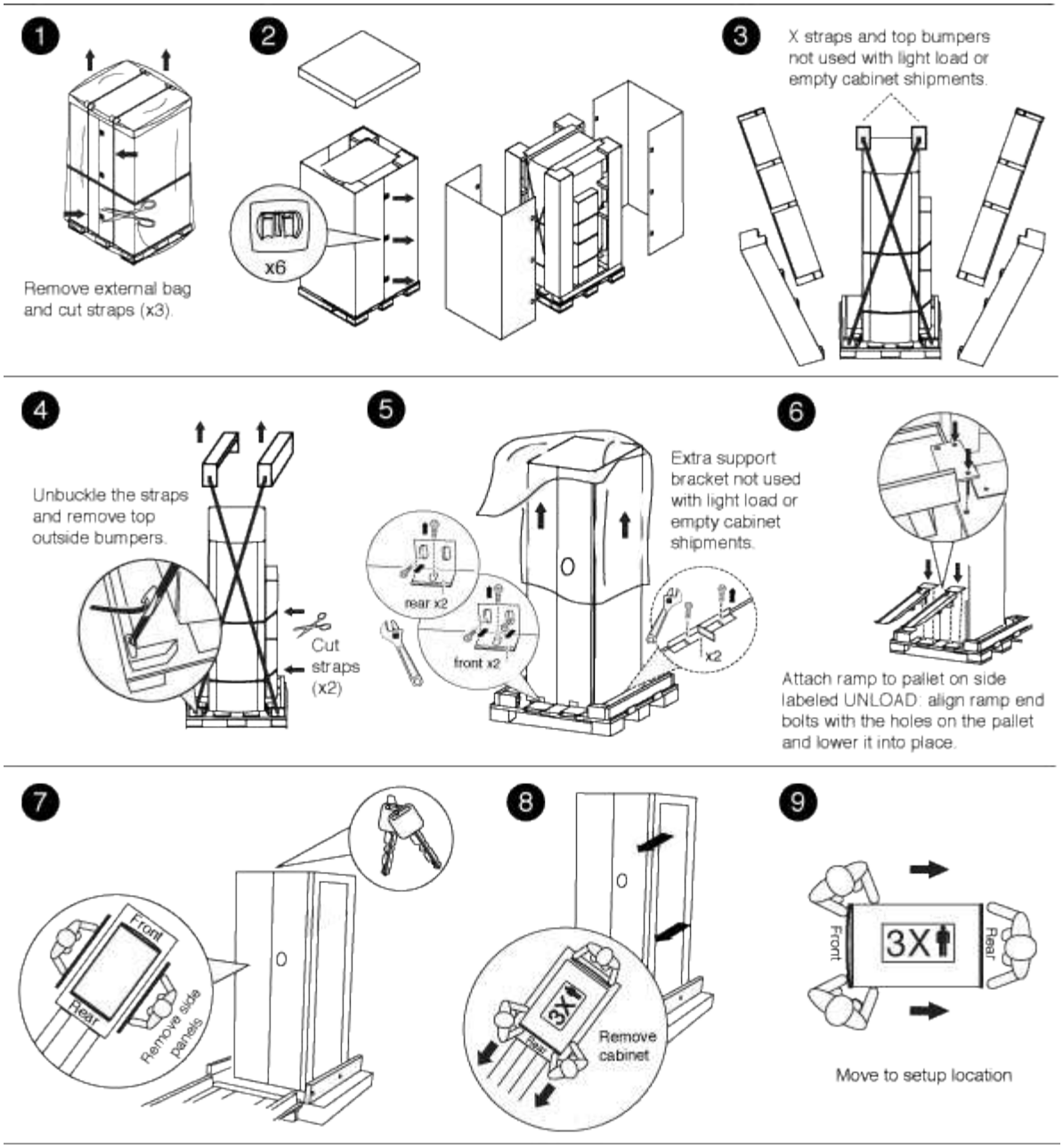

캐비닛을 설치합니다

시스템 캐비닛을 설치합니다

NetApp 장비가 이미 있는 경우 NetApp 스토리지 컨트롤러 및 디스크 쉘프가 설치된 시스템 캐비닛 또는 빈 시스템 캐비닛으로 주문할 수 있습니다. 옵션 상호 연결 키트를 사용하여 여러 시스템 캐비닛을 함께 연결할 수 있으며, 옵션 볼트 다운 키트를 사용하여 데이터 센터 플로어에 연결할 수 있습니다.

캐비닛 상호 연결 키트를 설치합니다

옵션 캐비닛 상호 연결 키트를 사용하여 시스템 캐비닛을 함께 연결할 수 있습니다. 캐비닛이 분리되어 시스템 케이블이 손상되지 않도록 키트를 설치하는 것이 좋습니다.

1. 시스템 캐비닛을 서로 가까이 놓습니다.

   캐비닛은 다음 그림과 같이 배열해야 하며, 캐비닛은 중앙에 컨트롤러 모듈이 있고 캐비닛은 양쪽에 디스크 쉘프가 추가로 있습니다. 캐비닛의 면은 서로 가까이 있어야 하지만 아직 서로 닿지 않아도 됩니다.

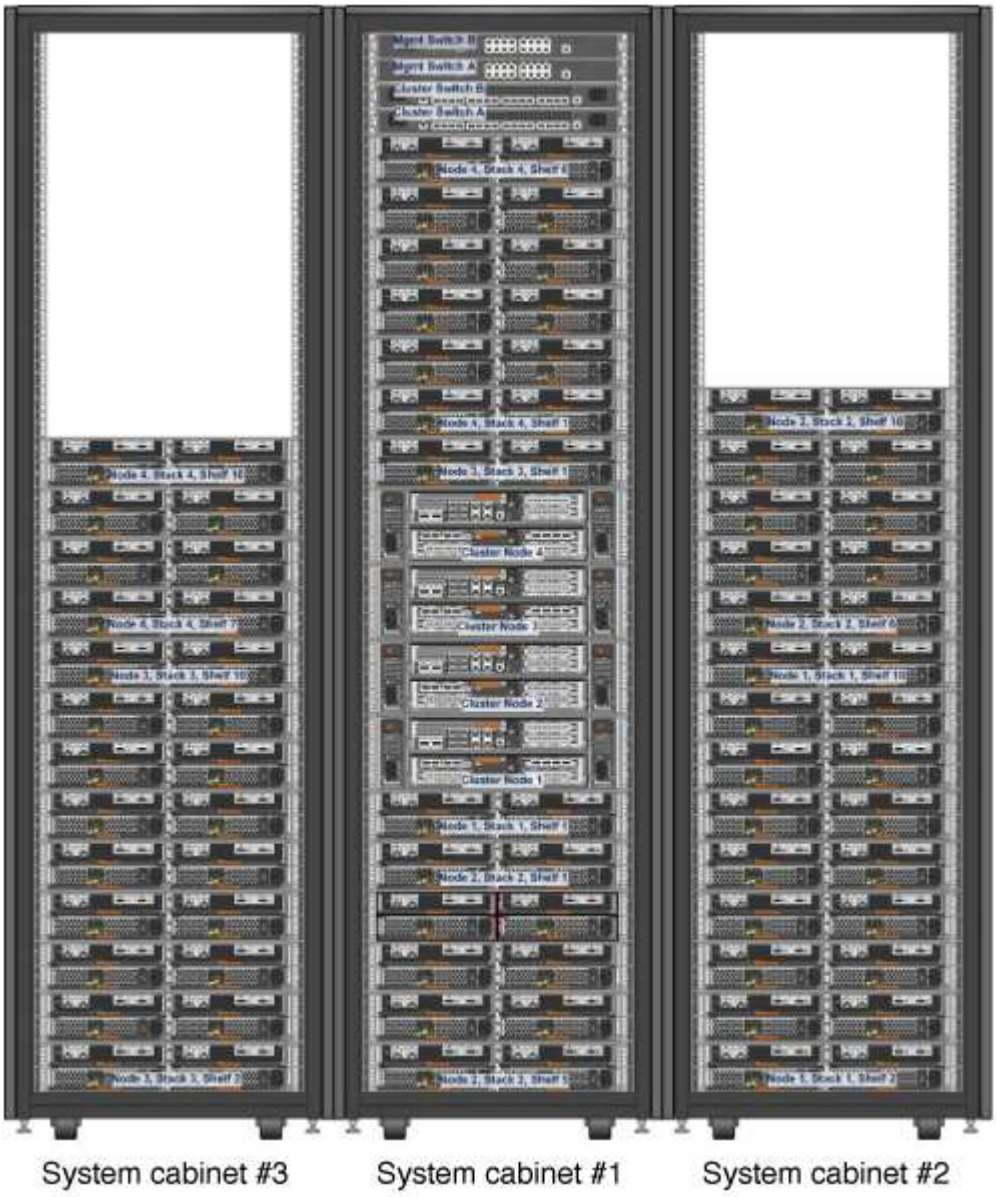

2. 권장 사항에 따라 측면 패널을 장착한 상태에서 상호 연결 키트를 설치하는 경우 포장을 푸는 동안 분리한 측면 패널을 다시 설치합니다.

   a. 측면 패널을 들어 올려 시스템 캐비닛 바닥에서 15도 정도 떨어진 다음 시스템 캐비닛 프레임 상단의 립 위에 걸어 놓습니다.

   b. 측면 패널을 캐비닛 프레임 쪽으로 부드럽게 밀어 넣은 다음 키로 제자리에 고정합니다.

   c. 나머지 측면 패널에 대해 이러한 하위 단계를 반복합니다.

3. 측면 패널을 제거한 상태에서 상호 연결 키트를 설치하는 경우 캐비닛이 만나는 모서리에 힌지가 있는 전면 도어를 분리합니다.

   a. 탈거 중인 프론트 도어를 잠금 해제하고 여십시오.

b. 다음 그림을 참조하여 조명이 들어오는 베젤의 전원을 분리합니다.

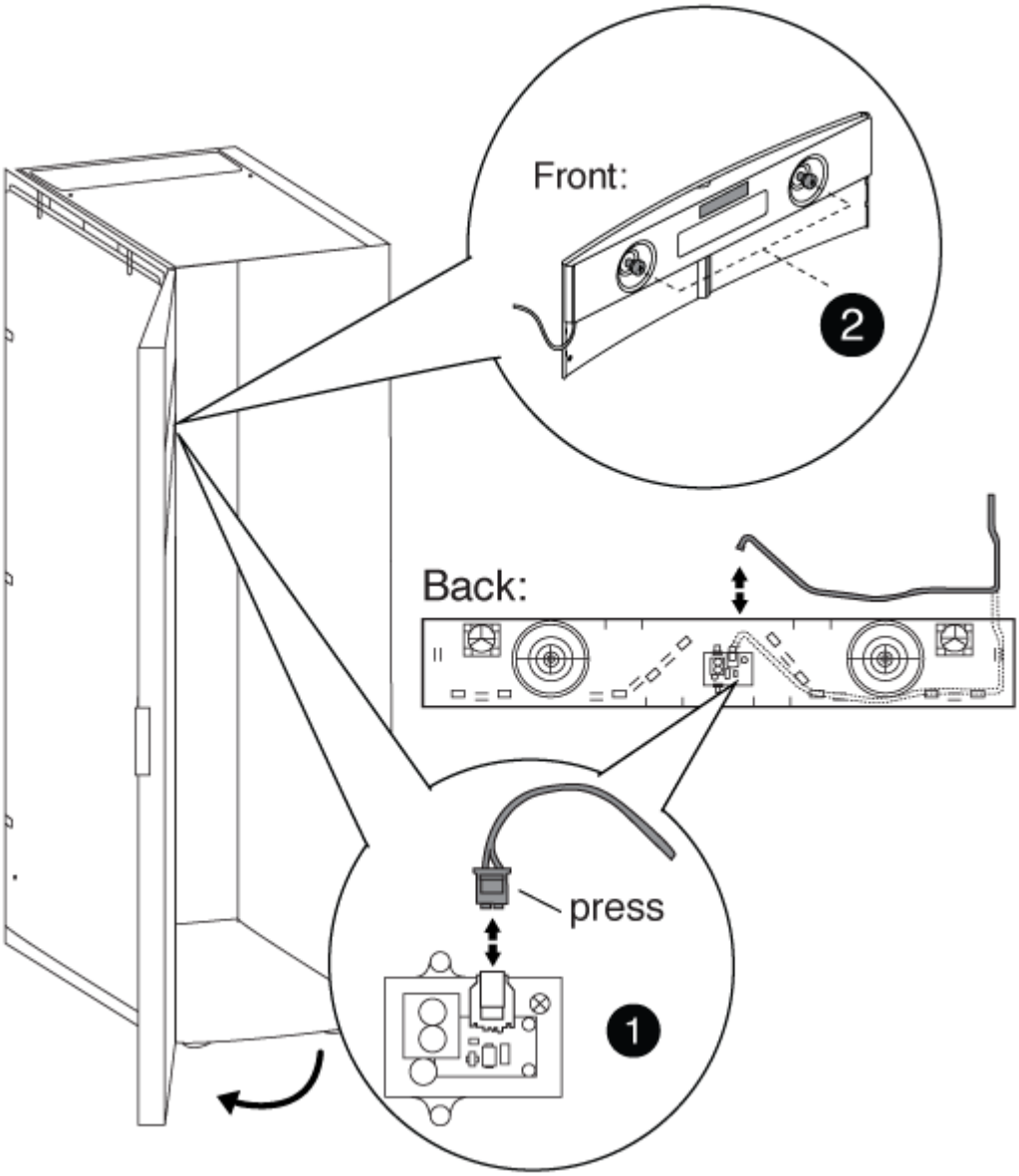

1	
조명이 들어오는 베젤 회로 보드 및 케이블	
2	
후면 패널 및 손잡이 나사	

c. 다음 그림을 참조하여 프론트 도어를 탈거하십시오.

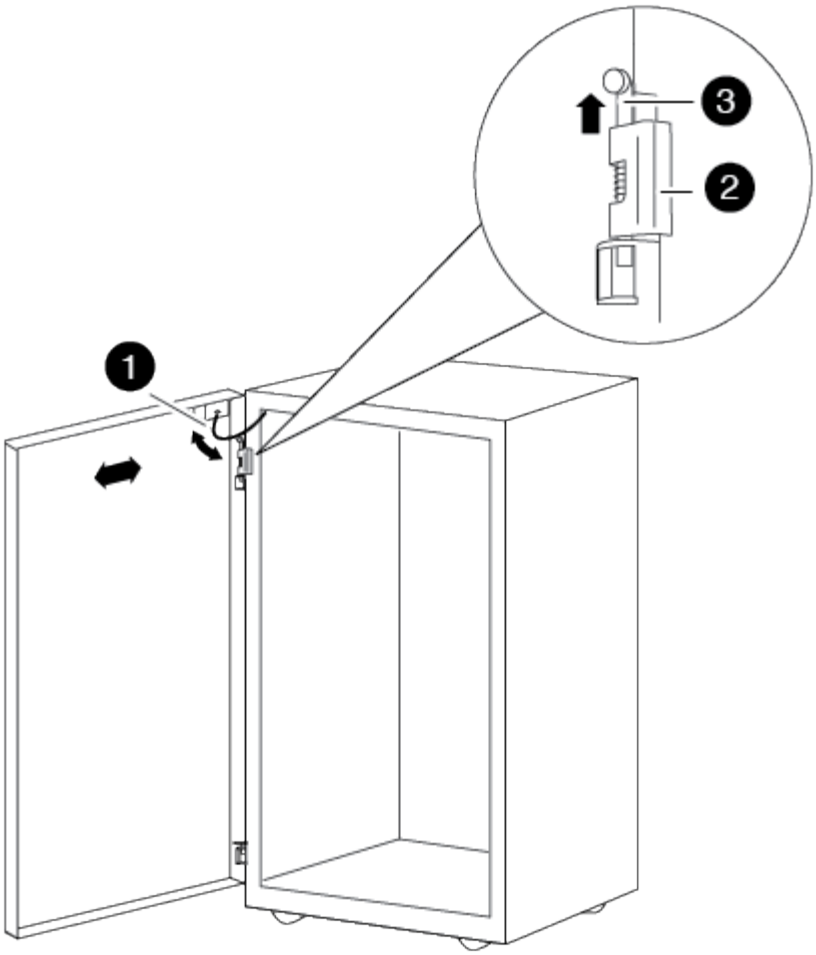

1	
도어 접지 케이블	
2	
도어 상단 힌지	
3	
힌지 핀	

+ 분리된 도어가 실수로 손상되지 않도록 안전한 곳에 두십시오.

4. 캐비닛이 만나는 모서리에 힌지가 있는 후면 도어를 분리합니다.
   a. 분리할 후면 도어를 잠금 해제하고 엽니다.
   b. 상단 힌지 핀이 힌지 바닥에 닿을 때까지 들어 올립니다.
   c. 도어 상단을 시스템 캐비닛 프레임에서 조심스럽게 떼어냅니다.

d. 하단 힌지에서 도어를 들어 올린 다음 도어를 한쪽에 둡니다.

5. 시스템 캐비닛을 완전히 함께 이동한 다음 시스템 캐비닛 아래쪽에 있는 4개의 수평 조정 받침대를 조정하여 정렬 및 수평을 조정합니다.

6. 상호 연결 브래킷을 설치합니다.

   - 시스템 캐비닛 측면 패널이 켜진 상태로 상호 연결 브래킷을 설치할 경우 다음 그림을 참조하십시오

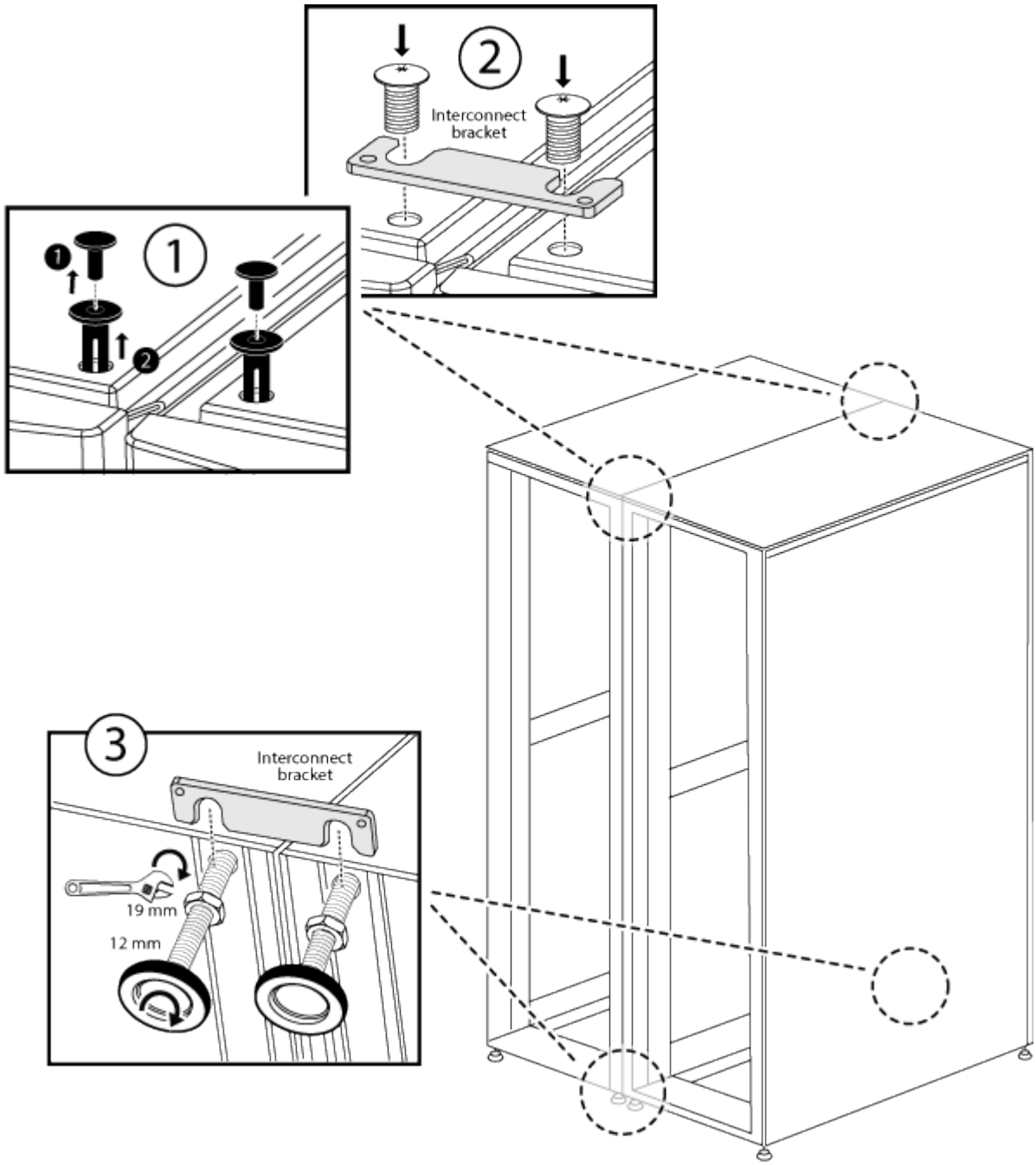

.

❶	
시스템 캐비닛 상단의 플라스틱 압인 리벳	

❷
상단 상호 연결 브래킷
❸
하단 상호 연결 브래킷

+

- 시스템 캐비닛 측면 패널이 꺼진 상태에서 상호 연결 브래킷을 설치하는 경우 다음 그림을 참조하십시오

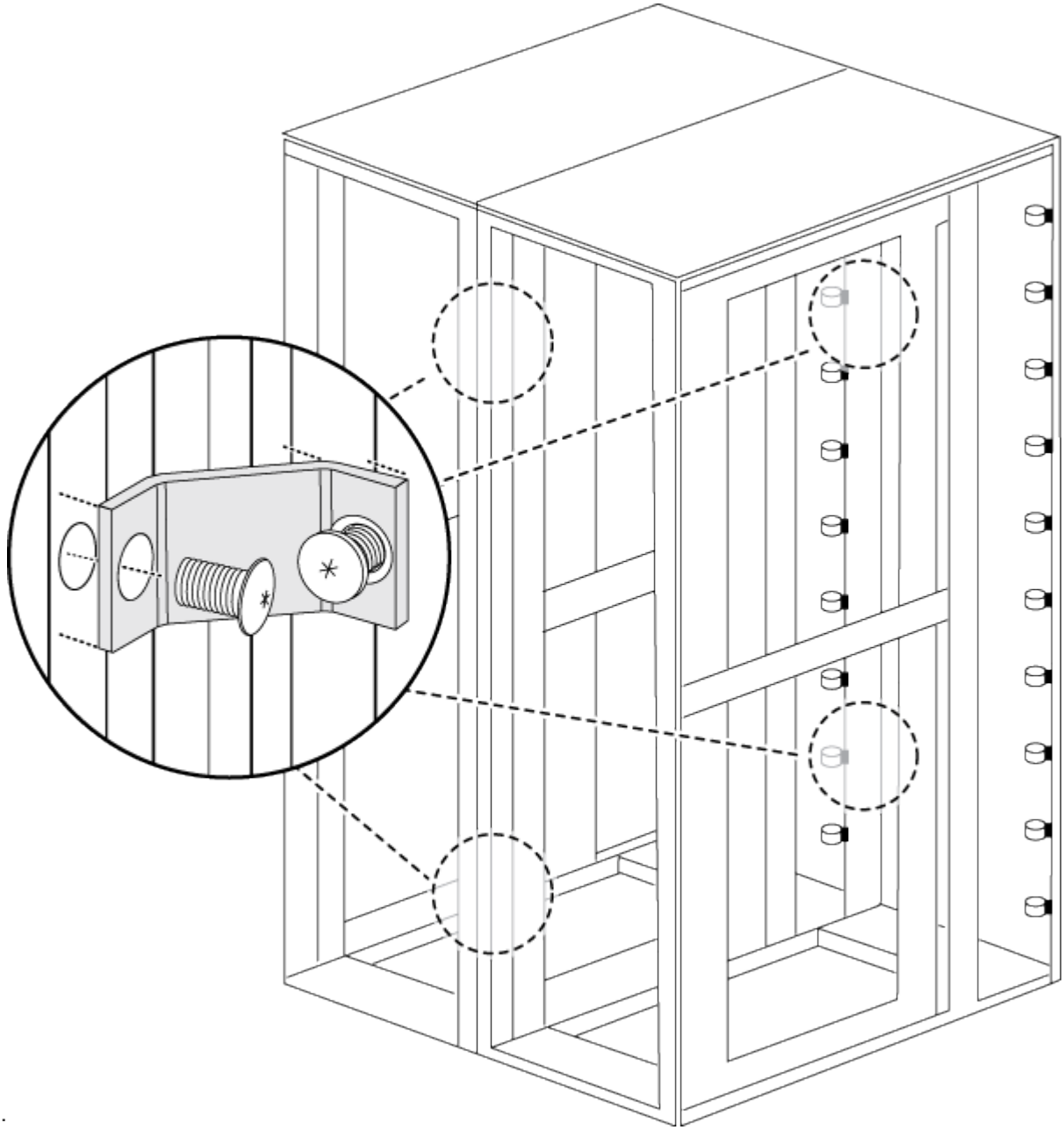

.

7. 나머지 시스템 캐비닛에 대해서도 이 과정을 반복합니다.

8. 모든 상호 연결 브래킷 나사를 조입니다.

볼트 다운 키트를 장착하십시오

옵션 볼트 다운 키트를 설치하여 시스템 캐비닛을 바닥에 고정할 수 있습니다. 키트를 설치하면 시스템 캐비닛이 제 위치에서 굴러가지 않습니다.

각 볼트-다운 브래킷에 대해 바닥에 적절한 앵커 볼트를 제공해야 합니다.

1. 시스템 캐비닛을 설치할 바닥의 영역을 표시한 다음 캐비닛을 제자리에 밀어 넣습니다.

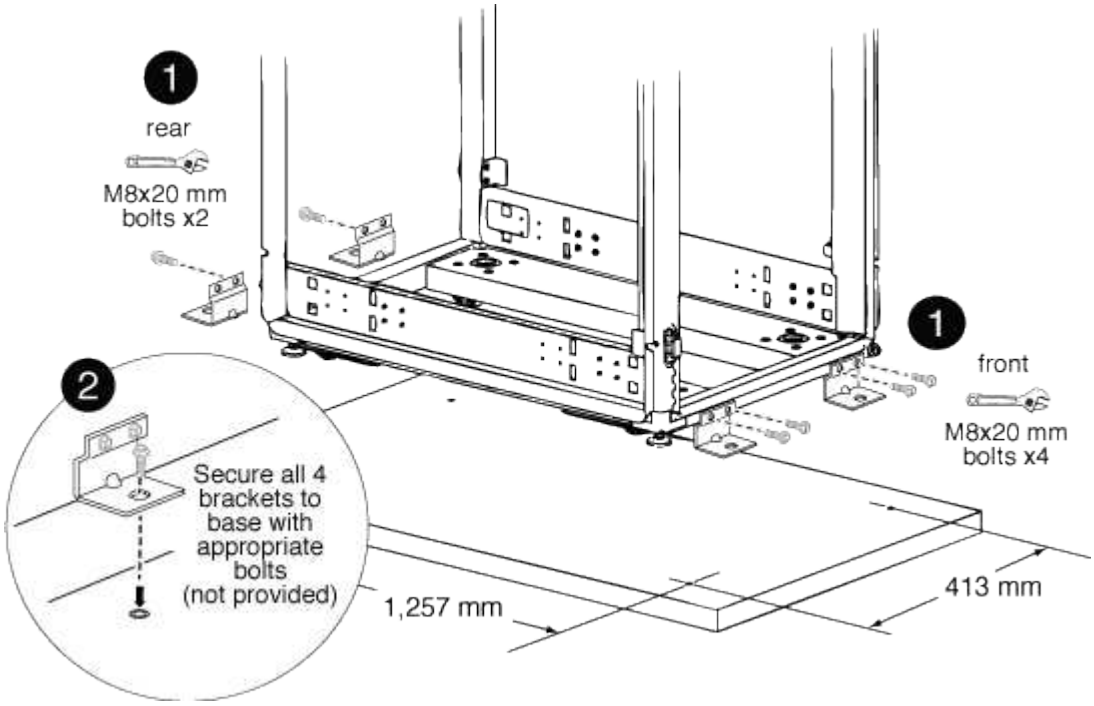

1	
프론트 및 리어 볼트 다운 브래킷	
2	
브래킷의 바닥 고정점 위치	

2. 리어 볼트 다운 브래킷이 바닥에 고정될 고정 지점을 표시한 다음 브래킷 구멍을 뚫으십시오.

   바닥에 적합한 볼트 크기 및 유형을 사용하십시오.

3. 볼트 다운 브래킷이 너무 낮아 시스템 캐비닛 프레임의 장착 지점과 정렬되지 않는 경우 스페이서 브래킷을 바닥의 구멍에 놓습니다.
4. 리어 브래킷을 플로어에 느슨하게 볼트로 연결한 다음 키트 볼트를 사용하여 브래킷을 캐비닛 프레임에 볼트로 고정하십시오.

5. 프론트 볼트 다운 브래킷이 바닥에 고정될 고정 지점을 표시한 다음 브래킷 구멍을 뚫으십시오.
6. 볼트 다운 브래킷이 너무 낮아 시스템 캐비닛 프레임의 장착 지점과 정렬되지 않는 경우 스페이서 브래킷을 바닥의 구멍에 놓습니다.
7. 프론트 브래킷을 바닥에 볼트로 고정한 다음 키트 볼트를 사용하여 브래킷을 캐비닛 프레임에 볼트로 고정시킵니다.
8. 필요에 따라 수평 조정 받침대를 내린 다음 리어 볼트 다운 브래킷을 바닥에 조입니다.

추가 지지 레일을 설치합니다

시스템 캐비닛에는 일부 지지 레일이 이미 설치되어 있습니다. 시스템에 추가 지원 레일이 필요한 경우 시스템 구성 요소를 설치하기 전에 해당 레일을 설치해야 합니다.

이 작업은 DS212C 및 DE212C 디스크 쉘프를 제외한 모든 컨트롤러 및 디스크 쉘프에 적용됩니다. 해당 디스크 쉘프 2개에 해당하는 레일 키트 전단의 지침을 사용하십시오.

"2 포스트 또는 4 포스트 랙에 DE212C 또는 DS212C 선반 설치"

1. 장비에 필요한 공간을 결정합니다.

   장비 높이에 따라 장비가 필요한 U 공간(U당 1.75인치)을 계산한 다음 사용 가능한 공간에 따라 시스템 캐비닛에 장비를 설치할 위치를 결정합니다.

2. 지지대 레일이 필요한 위치를 찾은 후 다음 그림을 참조하여 설치합니다.

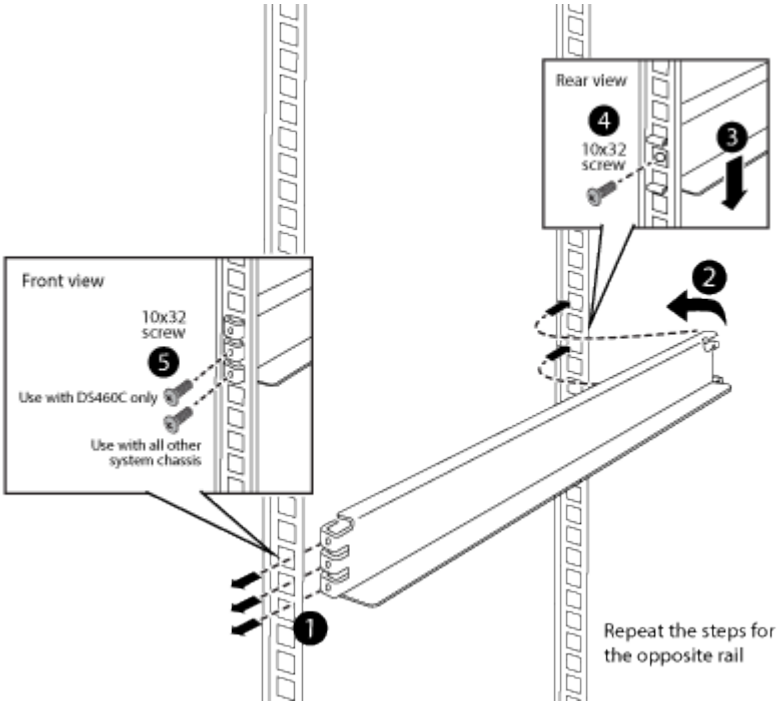

3. 장비 장착 플랜지가 지지 레일의 나사 구멍을 지나 연장되면 필요한 경우 지지 레일 위에 케이지 너트를 설치합니다.

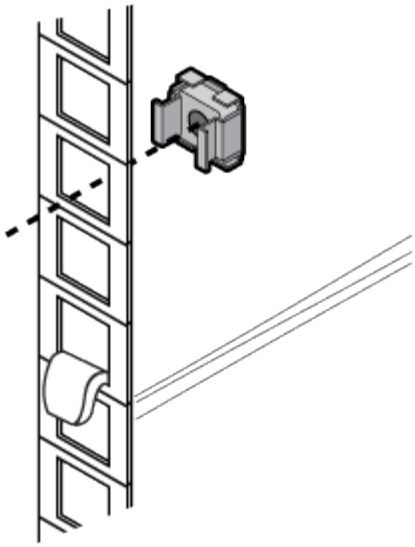

시스템 캐비닛에 장비를 설치합니다

시스템 캐비닛에 추가 지원 레일을 설치한 후에는 미리 채워진 시스템 캐비닛에 더 많은 시스템 구성 요소를 추가하거나 기존 시스템 구성 요소를 빈 시스템 캐비닛에 추가할 수 있습니다.

1. 시스템 캐비닛과 전면 도어가 열려 있지 않은 경우 시스템 캐비닛의 후면 도어를 잠금 해제하고 엽니다.
2. 장비와 함께 제공된 설치 지침에 설명된 대로 장비를 시스템 캐비닛에 설치합니다.

   스토리지 컨트롤러는 시스템 캐비닛 중앙에 있어야 합니다. 디스크 쉘프는 스토리지 컨트롤러 위와 아래에 있어야 합니다. 모든 스위치는 시스템 캐비닛 맨 위에 있어야 합니다.

   > 장비 장착 플랜지가 지지 레일의 나사 구멍을 지나 연장되는 경우 장비를 캐비닛에 똑바로 고정하기 위해 필요한 경우 지지 레일 위에 케이지 너트를 설치하십시오.

3. 시스템 캐비닛의 빈 베이 위에 블랭킹 패널을 설치합니다.

   장비가 이미 설치된 시스템 캐비닛을 받는 경우 다음 그림과 같이 빈 캐비닛 베이 바로 아래에 있는 장비 상단의 타이다운 레일을 제거해야 합니다.

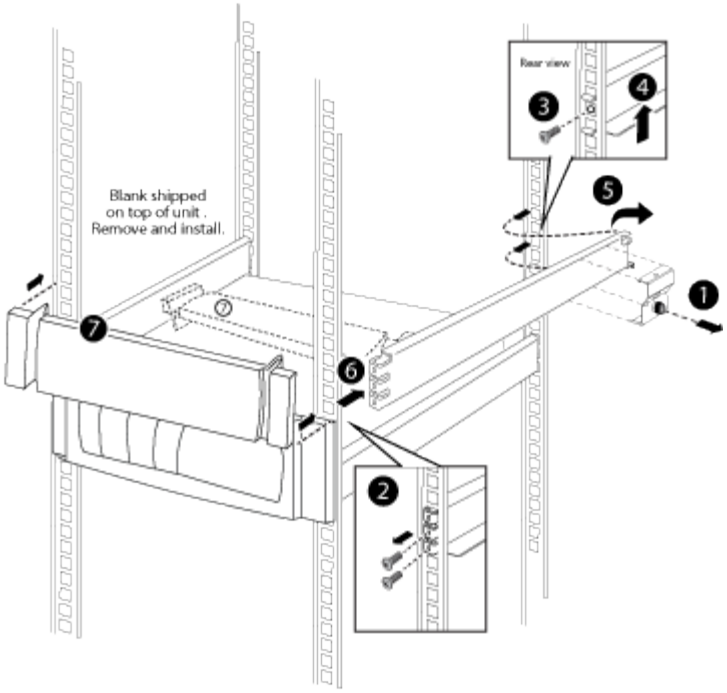

4. 전면 및 후면 시스템 캐비닛 도어를 다시 설치합니다.

시스템 캐비닛의 전원을 켭니다

PDU에 시스템 구성 요소를 연결하고 PDU 케이블을 AC 전원에 연결한 다음 전원을 켭니다.

시스템 캐비닛의 각 PDU에 대해 사용할 수 있는 별도의 전원 회로가 있어야 합니다.

1. PDU에 장비를 연결하고 각 구성 요소의 전원 공급 장치를 시스템 캐비닛의 반대쪽에 있는 PDU에 연결합니다.
2. 시스템 캐비닛의 구멍을 통해 PDU 전원 케이블을 연결합니다.

   다음 개구부 중 하나를 사용하십시오.

   - 시스템 캐비닛 상단
   - 시스템 캐비닛의 후면 도어 하단과 프레임 사이
   - 시스템 캐비닛 아래와 바닥 구멍을 통해
3. PDU의 전원 스위치 또는 회로 차단기를 끕니다.
4. 각 PDU 전원 케이블을 별도의 AC 회로에 있는 개별 AC 전원에 연결합니다.
5. 전원 스위치 또는 회로 차단기를 PDU에 켭니다.
6. 구성 요소의 전원을 켠 다음 시스템을 부팅합니다.
7. 시스템 캐비닛 도어를 닫고 잠급니다.

PDU를 교체합니다

시스템 캐비닛에서 장애가 발생한 PDU를 교체하거나 기존 PDU를 다른 유형의 PDU로 교체할 수 있습니다.

교체 PDU는 시스템 캐비닛에서 지원해야 하며 설치된 장비에 충분한 전원을 공급해야 합니다.

"hwu.netapp.com"

1. 대상 PDU의 회로 차단기를 끄고 AC 전원에서 기존 PDU를 분리합니다.
2. 시스템 캐비닛에 접지한 다음 각 시스템 구성 요소 및 PDU에서 전원 코드를 뽑습니다.
3. 먼저 PDU 프레임에서 아래쪽 나사를 제거합니다.

   PDU 상단에서 마지막 나사를 분리하는 동안 한 손으로 PDU를 지지해야 합니다. 이렇게 하면 나사를 제거한 후 PDU가 사용자 쪽으로 떨어지거나 떨어지지 않습니다.

4. 시스템 캐비닛에서 기존 PDU를 분리합니다.

   교체용 PDU를 설치할 때 다시 사용할 수 있도록 장착 나사를 추적해야 합니다.

5. 기존 PDU에서 브래킷을 제거한 다음 교체 PDU 뒷면에 설치합니다.
6. 교체용 PDU를 지원하는 동안 PDU의 장착 브래킷의 슬롯을 시스템 캐비닛 내부의 프레임 상단 구멍에 맞춘 다음 이전 PDU의 장착 나사를 사용하여 PDU를 시스템 캐비닛 프레임에 고정합니다.
7. PDU 하단을 시스템 캐비닛 프레임에 고정한 다음 모든 장착 나사를 조입니다.
8. 모든 전원 스위치 또는 회로 차단기가 꺼짐 위치에 있는지 확인합니다.

   회로 차단기가 Off(꺼짐) 위치에 있지 않으면 소형 스크루드라이버 또는 곧게 편 종이 클립을 Off(꺼짐) 라벨 오른쪽의 슬롯에 밀어 넣어 회로 차단기를 정지시키고 회로를 끕니다.

9. 각 구성 요소를 PDU 콘센트에 직접 연결하여 시스템 전원 코드를 PDU에 연결합니다.

   가장 좋은 방법은 PDU 분기 전체에 총 부하를 분산하여 각 분기 부하를 가능한 한 동일하게 만드는 것입니다.

10. 케이블 리테이너 클립의 굽은 가장자리를 플러그 숄더 위로 밀어 각 구성요소 전원 케이블 플러그를 케이블 리테이너 클립 위에 고정합니다.
11. PDU 전원 코드를 AC 전원에 연결합니다.
12. PDU 전원 스위치 또는 PDU 회로 차단기를 켭니다.

    PDU 회로 차단기의 경우 PDU 프레임과 플러싱할 때 버튼이 켜져 있습니다.

캐비닛 전면 덮개를 반대로 합니다

시스템 캐비닛 전면 덮개를 뒤집습니다

조명이 들어오는 배지, 도어, 상단 힌지 및 관련 하드웨어를 제거한 다음 시스템 캐비닛 프레임 전면 반대쪽에 설치하여 전면 도어가 열리는 방향을 변경할 수 있습니다.

조명이 들어오는 배지가 있는 시스템 캐비닛에 대한 도어 반전을 완료하려면 다음 공구와 장비가 필요합니다.

- Phillips 드라이버

- 5mm 알렌 렌치; 자석 알렌 렌치 권장
- 니들 노즈 플라이어
- 상단 힌지의 Allen 볼트에 쉽게 접근할 수 있는 계단 사다리

조명이 들어오는 배지를 제거하십시오

조명이 들어오는 배지를 제거하려면 시스템 캐비닛 전면 도어를 열고 배지의 뒷면에서 전원 코드를 뽑은 다음 시스템 캐비닛 도어에서 배지 구성 요소를 제거해야 합니다.

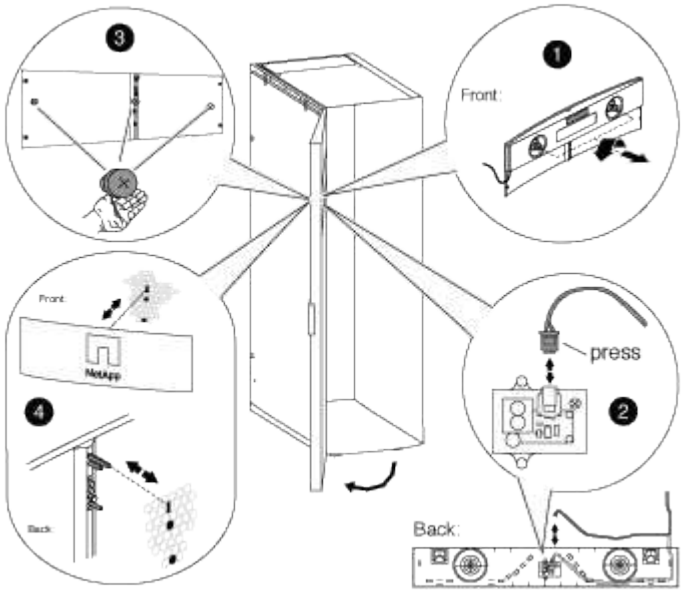

다음 단계와 함께 다음 그림을 사용하십시오.

1. 시스템 캐비닛 전면 도어를 잠금 해제하고 엽니다.
2. 도어 안쪽에 있는 배지 백 패널의 조임 나사를 푼 다음 후면 패널을 도어 망에서 조심스럽게 당겨 빼냅니다.
3. 플러그에 있는 잠금 클립을 누르고, 소켓에서 코드를 뽑고, 후면 패널에서 케이블을 분리하여 후면 패널에서 전원 코드를 뽑습니다.

   후면 패널을 한쪽에 둡니다.

4. 배지 뒷면에서 나사를 조심스럽게 분리합니다.

   > 나비 나사에 있는 스템은 매우 짧습니다. 나사를 놓을 경우 손잡이 나사를 붙잡을 수 있도록 자유 손을 나사 아래에 놓습니다.

5. 도어 전면에서 배지를 분리하여 한쪽에 둡니다.

시스템 캐비닛 도어를 분리합니다

시스템 캐비닛 도어 및 측면 패널을 제거하여 조명이 들어오는 배지와 구성 요소를 이동하고 도어를 후진해야 합니다.

1. 시스템 캐비닛 도어가 열려 있지 않은 경우 엽니다.
2. 캐비닛이 상호 연결 키트에 연결되어 있는지 여부에 따라 적절한 조치를 수행합니다.

시스템 캐비닛이...	그러면...
다른 시스템 캐비닛에 연결되지 않았습니다	다음 단계로 이동합니다.
상호 연결 키트를 사용하여 다른 시스템 캐비닛에 연결합니다	4개의 상호 연결 키트 브래킷을 모두 분리하고 브래킷과 나사를 안전한 곳에 설치합니다.

3. 양쪽 측면 패널을 모두 잠금 해제하고 측면 패널에서 접지 와이어를 분리한 다음 분리하여 한쪽에 두십시오.
4. 도어 상단에 있는 접지 스페이드에서 접지 와이어를 분리합니다.
5. 시스템 캐비닛 프레임에서 접지 러그와 와이어 어셈블리를 풀어 한쪽에 둡니다.
6. 시스템 캐비닛 도어에서 접지 러그 어셈블리를 풀어 한쪽에 둡니다.
7. 상단 힌지 핀이 힌지 바닥에 닿을 때까지 들어 올립니다.
8. 도어 상단을 시스템 캐비닛 프레임에서 조심스럽게 떼어냅니다.
9. 하단 힌지에서 도어를 들어 올리고 도어를 한쪽에 둡니다.

배지 전원 공급 장치 및 케이블을 이동합니다

도어를 닫고 조명이 들어오는 배지를 다시 설치하기 전에 전원 공급 장치 및 점등된 배지 케이블을 시스템 캐비닛 프레임의 반대쪽으로 이동해야 합니다.

시스템 캐비닛 도어 및 측면 패널을 분리해야 합니다.

시스템 캐비닛 도어를 후진할 때는 조명식 배지 전원 공급 장치, 전원 케이블 및 케이블 연결 도관을 시스템 캐비닛의 반대쪽으로 이동해야 합니다. 이 어셈블리는 배지에 연결된 케이블이 도어 힌지가 설치된 캐비닛 측면에 있도록 설계되었습니다.

1. 전원 케이블 고정 클립을 연 다음 전원 공급 장치에서 전원 케이블을 분리합니다.
2. 다음 그림을 참조하여 전원 공급 장치 하우징 및 전원 공급 장치를 분리합니다.

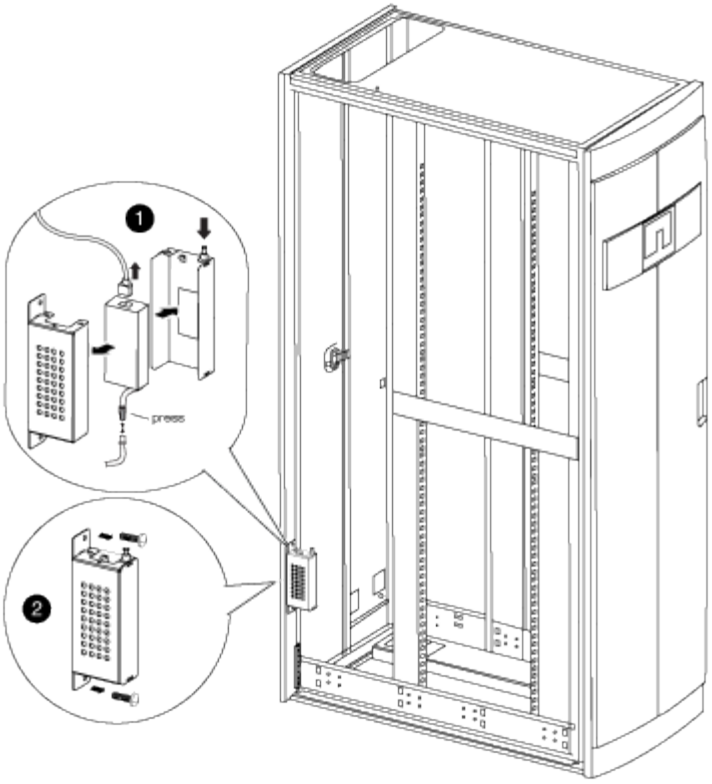

a. 전원 공급 장치 하우징의 고정 핀을 들어 올린 다음 하우징 커버를 아래쪽으로 돌려 리어 전원 공급 장치 하우징에서 들어 올려 분리합니다.

> 전원 공급 장치는 후크 및 루프 패치로 전원 공급 장치 하우징에 연결됩니다.

b. 표시등이 있는 배지 케이블에서 전원 공급 장치를 분리한 다음 전원 공급 장치 및 전원 공급 장치 덮개를 옆으로 설정하십시오.

c. 시스템 캐비닛 프레임에 부착된 전원 공급 장치 하우징의 상단과 하단에서 나사를 분리한 다음 전원 공급 장치 하우징을 분리합니다.

3. 시스템 캐비닛의 반대쪽에 전원 공급 장치 및 전원 공급 장치 하우징을 설치합니다.

a. 캐비닛 프레임에서 서로 옆에 있는 두 개의 나사 구멍을 찾은 다음 전원 공급 장치 하우징의 상부를 두 개의 나사 구멍 중 가장 아래쪽에 연결합니다.

> 하단 케이블 고정 스트랩이 있는 경우 분리해야 할 수 있습니다.

b. 전원 공급 장치 하우징의 하단을 시스템 캐비닛 프레임에 고정합니다.

c. 커버 후크를 전원 공급 장치에 다시 맞추고, 커버의 플런저를 위로 당기고, 플런저를 닫은 다음, 플런저를 해제하여 전원 공급 장치 커버와 전원 공급 장치를 설치하십시오.

4. 고정 클립에서 도관 고정 클립을 분리하여 베젤 전원 공급 장치 도관을 분리한 다음 도관을 전원 케이블에서 밀어 분리합니다.

도관을 설치할 때 고정 클립과 나사를 캐비닛의 반대쪽에 보관하십시오.

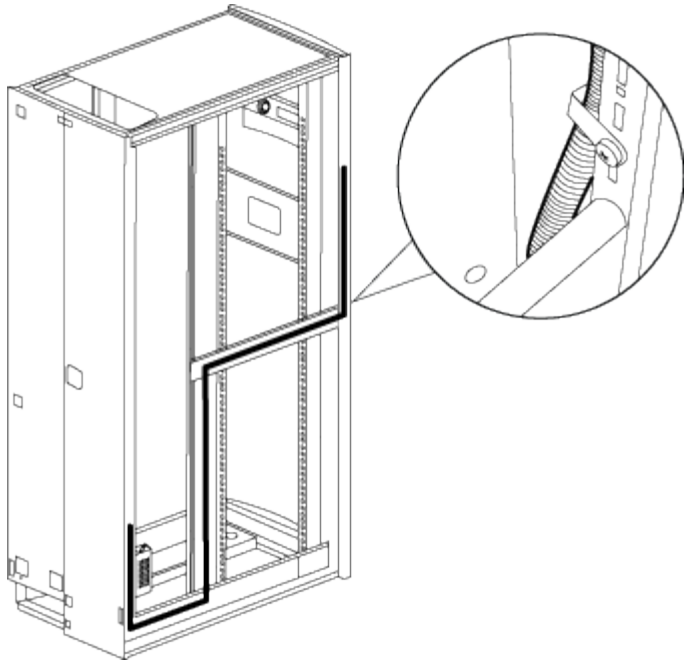

5. 배지 전원 케이블을 캐비닛의 다른 쪽으로 이동합니다.

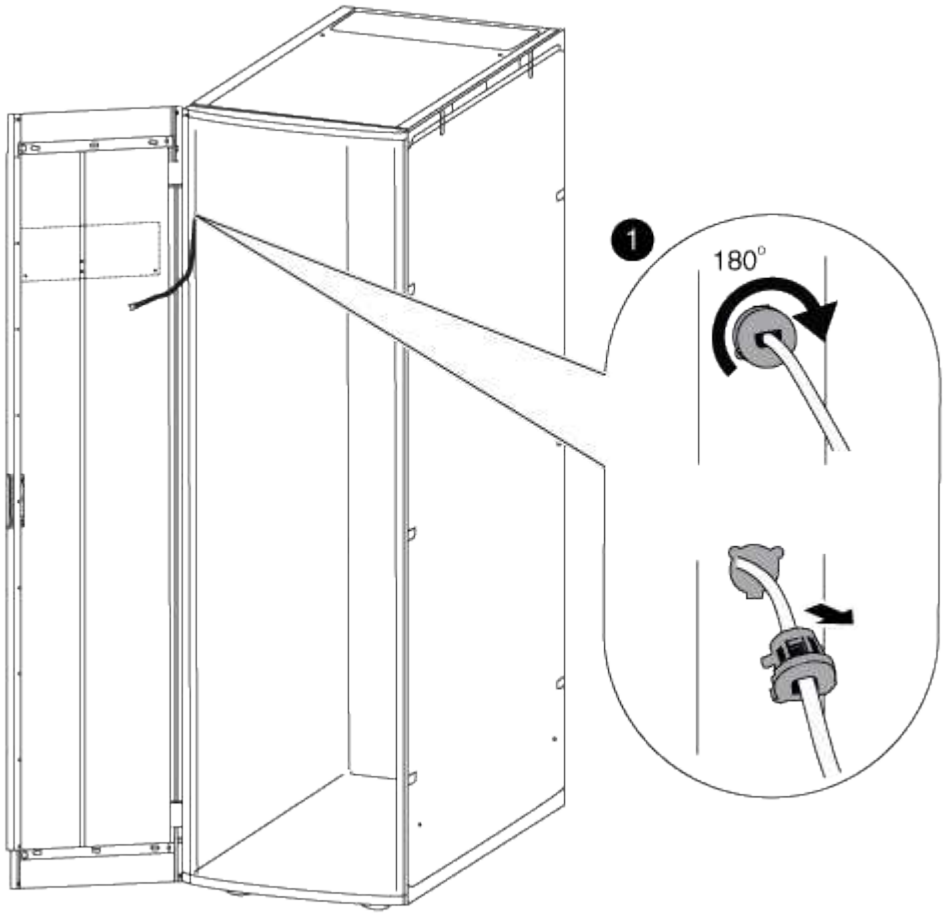

a. 캐비닛의 고무 케이블 리테이너를 오른쪽으로 180° 돌리고 시스템 캐비닛 프레임에서 분리한 다음 시스템 캐비닛에서 케이블을 부드럽게 당겨 빼냅니다.

b. 케이블을 캐비닛의 다른 쪽으로 옮긴 다음 캐비닛 상단 근처의 구멍을 통해 완전히 통과시킵니다.

c. 고무 케이블 리테이너를 프레임의 구멍에 맞추고, 최대한 밀어 넣은 다음, 케이블 리테이너를 왼쪽으로 180° 돌려 고정합니다.

d. 캐비닛 프레임을 따라 캐비닛 뒤쪽으로 케이블을 실행합니다.

6. 케이블 도관을 다시 설치합니다.

   a. 도관을 PDU 전원 케이블 위로 밀고 도관을 시스템 캐비닛 프레임을 따라 PDU에 배선합니다.

   b. 수납장의 다른 쪽에서 도관 위에 도관 고정 클립을 설치하여 캐비닛 프레임에 고정합니다.

7. 배지 케이블을 전원 공급 장치에 다시 연결하되, 전원 공급 장치를 전원에 다시 연결하지 마십시오.

도어 힌지 및 잠금 캐치를 반대로 하십시오

시스템 캐비닛 도어를 후진할 때는 시스템 캐비닛 도어 힌지와 잠금 캐치를 반대 전면 시스템 캐비닛에 똑바로 세워 이동해야 합니다.

다음 도구가 필요합니다.

- Phillips 드라이버
- 5mm 알렌 렌치; 자석 알렌 렌치 권장
- 니들 노즈 플라이어
- 상단 힌지의 알렌 나사에 쉽게 접근할 수 있도록 사다리를 다집니다

   a. 시스템 캐비닛 프레임에서 상단 힌지를 고정하는 나사를 분리하고 나사와 힌지를 한쪽에 둡니다.

   > 앨런 나사를 제거할 때 캐비닛 프레임에 떨어뜨리지 않도록 주의하십시오. 예비 Allen 나사는 시스템 캐비닛과 함께 제공된 예비 키트에 제공됩니다.

   b. 시스템 캐비닛 프레임에서 하단 힌지를 고정하는 나사를 분리하고 나사와 힌지를 한쪽에 둡니다.

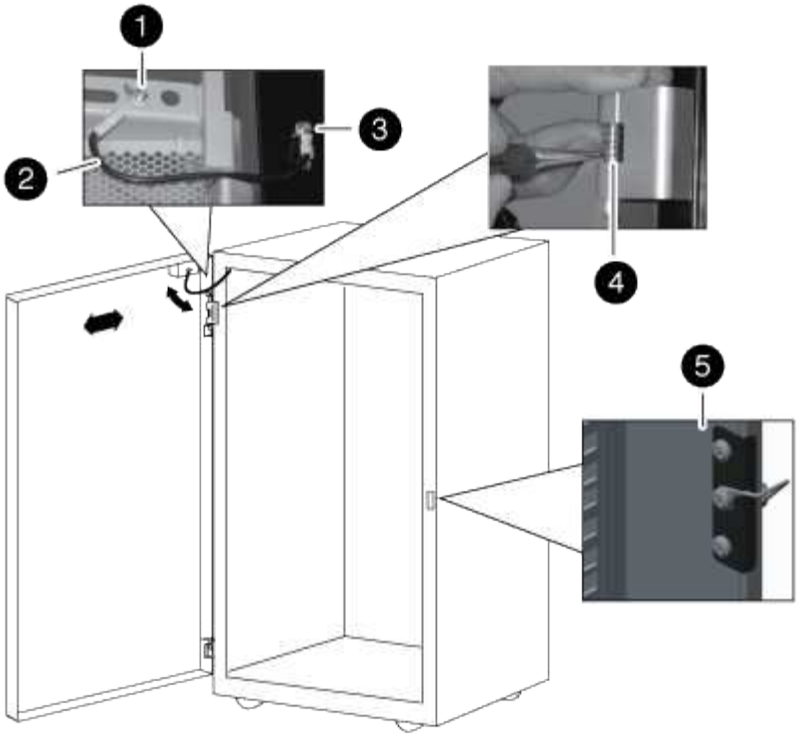

1	
접지 와이어 스페이드가 있는 도어 접지 나사	
2	
접지 와이어	
3	
프레임 접지 와이어 러그	
4	
리테이닝 클립으로 힌지 핀을 고정하고 있는 상단 프론트 도어 힌지	
5	
잠금 캐치	

a. 상단 힌지에서 힌지 핀을 반대로 합니다.

   i. 힌지 핀을 들어 올리고 힌지 핀 샤프트에 리테이닝 클립을 노출하십시오.

ii. 니들 노즈 플라이어를 사용하여 힌지 핀 샤프트에서 고정 클립을 조심스럽게 분리하고 한쪽에 둡니다.

iii. 힌지 핀과 스프링을 힌지 바디에서 밀어 꺼냅니다.

iv. 나사 구멍이 힌지의 반대쪽을 향하도록 힌지를 회전시킨 다음 힌지 핀과 스프링을 다시 힌지에 설치합니다.

v. 힌지 핀에 힌지 리테이닝 클립을 장착하십시오.

고정 클립을 힌지 핀 위에 완전히 밀어 넣으십시오.

b. 연결쇠를 다시 설치합니다.

i. 상단 연결쇠의 상단 나사홈이 있는 구멍에 맞춰 상단 Allen 나사를 시스템 캐비닛을 똑바로 통과시켜 넣은 다음 Allen 나사를 부분적으로 조입니다.

두 번째 Allen 나사를 설치할 때까지 나사를 완전히 조이지 마십시오.

ii. 하단 앨런 나사를 시스템 캐비닛을 수직으로 통과시켜 상단 힌지의 하단 나사 구멍에 맞춘 다음 앨런 나사를 부분적으로 조입니다.

iii. 상단 및 하단 Allen 나사를 조입니다.

iv. 아래 힌지에 대해 이 단계를 반복합니다.

c. 잠금 캐치에서 나사를 제거한 다음 잠금 캐치를 반대편 전면 시스템 캐비닛으로 똑바로 세웁니다.

d. 캐치를 180도 회전한 다음 시스템 캐비닛에 똑바로 고정합니다.

도어 및 조명 배지를 다시 설치합니다

전원 공급 장치 및 구성 요소를 시스템 캐비닛의 다른 쪽으로 이동하고 힌지와 잠금 캐치를 이동한 후에는 시스템 캐비닛 도어와 조명된 배지를 다시 설치하고 배지를 전원에 다시 연결해야 합니다.

시스템 캐비닛 도어를 다시 설치합니다

도어 힌지 및 도어 캐치를 후진시킨 후, 조명이 들어오는 배지를 다시 설치하기 전에 접지 와이어 및 러그 어셈블리와 와이어, 시스템 캐비닛 전면 도어를 다시 설치해야 합니다.

1. 도어를 180도 돌리십시오.
2. 도어 하단을 하단 힌지 포스트에 맞춘 다음 도어 하단을 힌지 포스트에 장착합니다.
3. 상단 힌지 핀이 힌지 하우징에서 떨어지게 들어 올립니다.
4. 힌지 핀과 도어 힌지가 정렬되도록 도어 상단을 힌지 하우징 안으로 밀어 넣은 다음 힌지 핀을 분리하십시오.

   힌지 핀이 도어 힌지 및 도어 힌지 하우징 하단을 통해 완전히 장착되었는지 확인하십시오.

5. 새로 역방향 전면 도어와 같은 쪽의 시스템 캐비닛 프레임에 접지 러그 및 와이어 어셈블리를 다시 부착하고 시스템 캐비닛 도어 상단에 스페이드와 함께 접지 러그를 다시 설치합니다.
6. 접지 와이어를 시스템 캐비닛 도어의 접지 러그 어셈블리에 다시 부착합니다.
7. 해당하는 경우 측면 패널 또는 상호 연결 브래킷을 재설치합니다.
   - 시스템 캐비닛이 다른 시스템 캐비닛에 연결되어 있지 않은 경우 측면 패널을 다시 설치합니다.

- 시스템 캐비닛이 상호 연결 키트를 사용하여 다른 시스템 캐비닛에 연결되어 있는 경우 상호 연결 브래킷을 다시 설치하십시오.

조명이 들어오는 배지를 다시 설치합니다

시스템 캐비닛 도어를 설치한 후, 도어 역전 프로세스를 완료하기 위해 조명이 들어오는 배지를 장착한 다음 전면 도어를 닫고 잠가야 합니다.

1. 다음 그림을 참조하여 시스템 캐비닛의 전면 도어에 조명이 들어오는 배지를 다시 설치합니다.

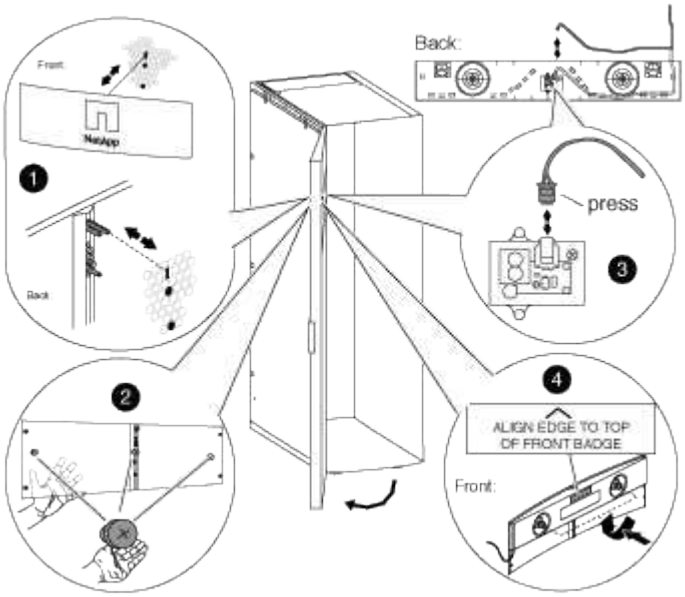

2. 전면 도어를 닫고 잠급니다.

저작권 정보

Copyright © 2022 NetApp, Inc. All rights reserved. 미국에서 인쇄됨 본 문서의 어떤 부분도 저작권 소유자의 사전 서면 승인 없이는 어떠한 형식이나 그래픽, 전자적 또는 기계적 수단(사진 복사, 레코딩 등)으로도 저작권 소유자의 사전 서면 승인 없이 전자 검색 시스템에 저장 또는 저장.

NetApp이 저작권을 가진 자료에 있는 소프트웨어에는 아래의 라이센스와 고지 사항이 적용됩니다.

본 소프트웨어는 NetApp에 의해 "있는 그대로" 제공되며 상품성 및 특정 목적에 대한 적합성에 대한 명시적 또는 묵시적 보증을 포함하여 이에 제한되지 않고, 어떠한 보증도 하지 않습니다. NetApp은 대체품 또는 대체 서비스의 조달, 사용 불능, 데이터 손실, 이익 손실, 또는 파생적 손해(소계 물품 또는 서비스의 조달, 사용 손실, 데이터 또는 수익 손실, 계약, 엄격한 책임 또는 불법 행위(과실 또는 그렇지 않은 경우)에 관계없이 어떠한 책임도 지지 않으며, 이는 이러한 손해의 가능성을 사전에 알고 있던 경우에도 마찬가지입니다.

NetApp은 본 문서에 설명된 제품을 언제든지 예고 없이 변경할 권리를 보유합니다. NetApp은 NetApp의 명시적인 서면 동의를 받은 경우를 제외하고 본 문서에 설명된 제품을 사용하여 발생하는 어떠한 문제에도 책임을 지지 않습니다. 본 제품의 사용 또는 구입의 경우 NetApp에서는 어떠한 특허권, 상표권 또는 기타 지적 재산권이 적용되는 라이센스도 제공하지 않습니다.

본 설명서에 설명된 제품은 하나 이상의 미국 특허 또는 해외 특허, 해외 특허, 해외 특허, 해외 특허, 해외 특허, 해외 특허, 해외 특허, 미국 출원 중인 특허로 보호됩니다.

권리 제한 표시: 정부에 의한 사용, 복제 또는 공개에는 DFARS 252.277-7103(1988년 10월) 및 FAR 52-227-19(1987년 6월)의 기술 데이터 및 컴퓨터 소프트웨어의 권리(Rights in Technical Data and Computer Software) 조항의 하위 조항 (c)(1)(ii)에 설명된 제한사항이 적용됩니다.

상표 정보

NETAPP, NETAPP 로고 및 에 나열된 마크는 NetApp에 있습니다 http://www.netapp.com/TM 는 NetApp, Inc.의 상표입니다. 기타 회사 및 제품 이름은 해당 소유자의 상표일 수 있습니다.