섀시

ONTAP Systems

NetApp
February 07, 2022

This PDF was generated from https://docs.netapp.com/ko-kr/ontap-systems/a700s/chassis-replace-overview.html on February 07, 2022. Always check docs.netapp.com for the latest.

목차

섀시 1

섀시 교체 - AFF A700s 1

컨트롤러 종료 - AFF A700s 1

하드웨어- AFF A700s를 이동 및 교체하십시오 2

복원 및 교체 프로세스 - AFF A700s를 완료하십시오 5

섀시

섀시 교체 - AFF A700s

섀시를 교체하려면, 컨트롤러 모듈과 SSD 드라이브를 손상된 섀시에서 교체 섀시로 옮긴 다음 손상된 섀시를 장비 랙 또는 시스템 캐비닛에서 분리하고 교체 섀시를 제자리에 설치해야 합니다.

시스템의 다른 모든 구성 요소가 올바르게 작동해야 합니다. 그렇지 않은 경우 기술 지원 부서에 문의해야 합니다.

- 이 절차는 시스템에서 지원하는 모든 버전의 ONTAP에서 사용할 수 있습니다.
- 이 절차는 SSD 및 컨트롤러 모듈을 새 섀시로 이동하는 가정 하에 작성되었으며, 교체 섀시는 NetApp의 새로운 구성 요소가 됩니다.
- 이 절차는 중단을 따릅니다. 2노드 클러스터의 경우, 다중 노드 클러스터의 서비스 중단이 완전히 완료되고 부분 중단이 발생할 것입니다.

컨트롤러 종료 - AFF A700s

새 섀시로 노드를 이동하기 전에 섀시의 노드 또는 노드를 종료해야 합니다.

이 작업에 대해

- 노드가 2개 이상인 클러스터가 있는 경우 쿼럼에 있어야 합니다. 클러스터가 쿼럼에 없거나 정상 노드에 자격 및 상태에 대한 "거짓"이 표시되는 경우 손상된 노드를 종료하기 전에 문제를 해결해야 합니다(참조) "CLI를 사용한 관리 개요".
- AutoSupport가 활성화된 경우 'system node AutoSupport invoke -node * -type all-message MAINT=number_of_hours_downh' AutoSupport 메시지를 호출하여 자동 케이스 생성을 억제합니다

  다음 AutoSupport 메시지는 두 시간 동안 자동 케이스 생성을 억제합니다: ' cluster1: * > system node AutoSupport invoke - node * -type all-message MAINT=2h'

단계

1. 시스템에 2개의 컨트롤러 모듈이 있는 경우 HA 쌍을 비활성화합니다.

시스템에서 **clustered ONTAP**을 실행하는 경우...	그러면...
클러스터 내 2개 노드	클러스터 ha 수정 설정 false 스토리지 장애 복구 수정 노드 Node0 설정 false
클러스터에 2개 이상의 노드가 있습니다	'Storage failover modify -node Node0 -enabled false'

2. 노드를 정지시키고 'system node halt-node_node_name_'을(를) 확인하라는 메시지가 나타나면 'y'를 누릅니다

   확인 메시지는 다음과 같습니다.

```
Warning: This operation will cause node "node-name" to be marked as
unhealthy. Unhealthy nodes do not participate in quorum voting. If the
node goes out of service and one more node goes out of service there
will be a data serving failure for the entire cluster. This will cause a
client disruption. Use "cluster show" to verify cluster state. If
possible bring other nodes online to improve the resiliency of this
cluster.

Do you want to continue? {y|n}:
```

> 비휘발성 메모리(NVMEM/NVRAM)에서 기록되지 않은 데이터가 손실되지 않도록 섀시를 교체하기 전에 완전 시스템 종료를 수행해야 합니다. 시스템에 따라 NVMEM/NVRAM LED가 깜박이면 NVMEM/NVRAM에 디스크에 저장되지 않은 콘텐츠가 있습니다. 노드를 재부팅하고 이 절차의 처음부터 시작해야 합니다. 노드를 완전히 종료하려고 반복적으로 시도하는 경우, 디스크에 저장되지 않은 데이터가 손실될 수 있습니다.

3. 해당되는 경우 HA 쌍 구성에서 쿼럼 오류 메시지가 발생하지 않도록 두 번째 노드를 중단합니다. 'system node halt-node_second_node_name_-ignore-quorum-warnings true-skip-lif-migration-before-shutdown true'

   메시지가 나타나면 y를 선택합니다.

하드웨어- AFF A700s를 이동 및 교체하십시오

손상된 섀시에서 새 섀시로 전원 공급 장치, 하드 드라이브 및 컨트롤러 모듈 또는 모듈을 이동하고 손상된 섀시를 손상된 섀시와 동일한 모델의 새 섀시로 장비 랙 또는 시스템 캐비닛에서 교체하십시오.

1단계: 컨트롤러 모듈을 분리합니다

섀시를 교체하려면 이전 섀시에서 컨트롤러 모듈을 분리해야 합니다.

1. 아직 접지되지 않은 경우 올바르게 접지하십시오.
2. 전원에서 컨트롤러 모듈 전원 공급 장치를 분리한 다음 전원 공급 장치에서 케이블을 뽑습니다.
3. 케이블을 케이블 관리 장치에 연결하는 후크 및 루프 스트랩을 푼 다음, 케이블이 연결된 위치를 추적하면서 컨트롤러 모듈에서 시스템 케이블과 SFP(필요한 경우)를 분리합니다.

   케이블 관리 장치에 케이블을 남겨 두면 케이블 관리 장치를 다시 설치할 때 케이블이 정리됩니다.

4. 컨트롤러 모듈에서 케이블 관리 장치를 분리하여 한쪽에 둡니다.
5. 양쪽 잠금 래치를 아래로 누른 다음 두 래치를 동시에 아래로 돌립니다.

   컨트롤러 모듈이 섀시에서 약간 꺼냅니다.

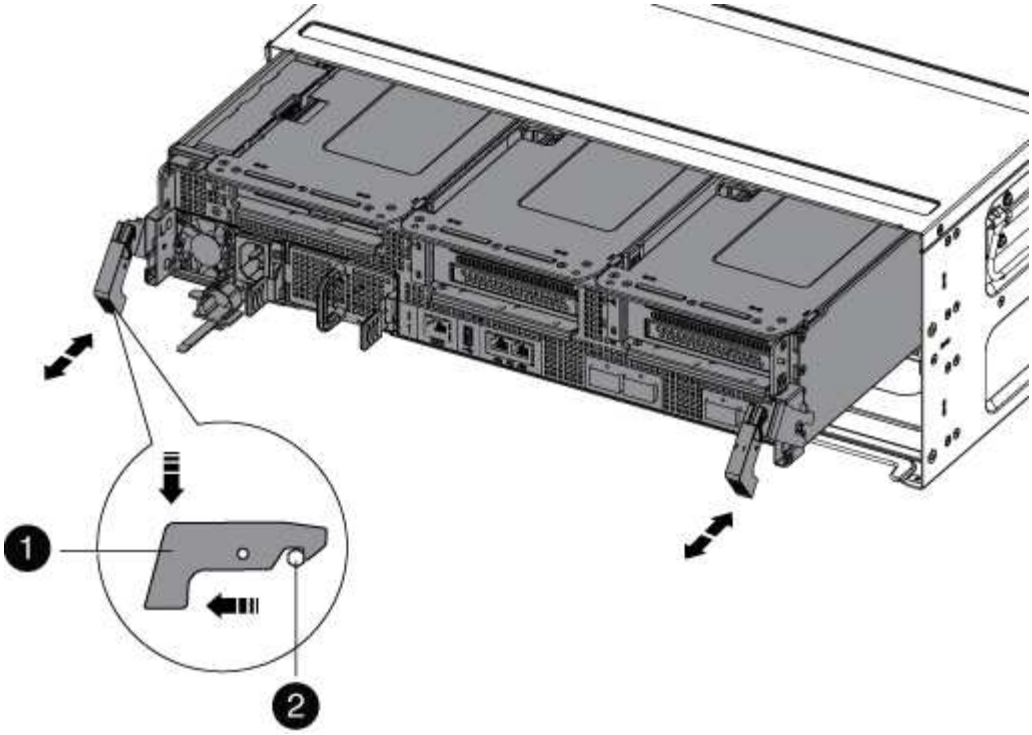

1	
잠금 래치	
2	
잠금 핀	

6. 컨트롤러 모듈을 섀시 밖으로 밀어냅니다.

   컨트롤러 모듈 하단을 섀시 밖으로 밀어낼 때 지지하는지 확인합니다.

7. 컨트롤러 모듈을 안전한 곳에 두고 섀시의 다른 컨트롤러 모듈에 대해서도 이 단계를 반복합니다.

2단계: 드라이브를 새 섀시로 이동합니다

이전 섀시의 각 베이 입구에서 새 섀시의 동일한 베이 입구로 드라이브를 이동해야 합니다.

1. 시스템 전면에서 베젤을 조심스럽게 분리합니다.
2. 드라이브 분리:

   a. LED 아래에 있는 캐리어 면의 상단에 있는 분리 단추를 누릅니다.

   b. 캠 핸들을 완전히 열린 위치로 당겨 중앙판에서 드라이브를 분리한 다음 드라이브를 섀시에서 조심스럽게 밀어 꺼냅니다.

      섀시에서 드라이브를 분리하여 섀시에서 밀어냅니다.

> 드라이브를 분리할 때는 항상 두 손을 사용하여 무게를 지탱하십시오.

> 드라이브는 충격에 약합니다. 손상을 방지하기 위해 가능한 한 적게 취급하십시오.

3. 이전 섀시의 드라이브를 새 섀시의 동일한 베이 구멍에 맞춥니다.
4. 드라이브를 섀시 안으로 부드럽게 밀어 넣습니다.

   캠 핸들이 체결되어 위쪽으로 회전합니다.

5. 나머지 드라이브를 섀시에 단단히 밀어 넣은 다음 캠 핸들을 위로 밀어 드라이브 홀더에 고정합니다.

   캠 핸들이 드라이브 캐리어 전면과 올바르게 정렬되도록 캠 핸들을 천천히 닫아야 합니다. 보안 상태가 되면 클릭합니다.

6. 시스템의 나머지 드라이브에 대해 이 과정을 반복합니다.

3단계: 장비 랙 또는 시스템 캐비닛 내에서 섀시를 교체합니다

교체 섀시를 설치하려면 먼저 장비 랙 또는 시스템 캐비닛에서 기존 섀시를 분리해야 합니다.

1. 섀시 장착 지점에서 나사를 분리합니다.
2. 두 사람이 있는 상태에서 이전 섀시를 시스템 캐비닛 또는 장비 랙의 랙 레일에서 밀어 낸 다음 한쪽에 둡니다.
3. 아직 접지되지 않은 경우 올바르게 접지하십시오.
4. 시스템 캐비닛 또는 장비 랙의 랙 레일에 섀시를 부착하여 두 사람이 교체용 섀시를 장비 랙 또는 시스템 캐비닛에 설치합니다.
5. 섀시를 장비 랙 또는 시스템 캐비닛에 완전히 밀어 넣습니다.
6. 이전 섀시에서 분리한 나사를 사용하여 섀시의 전면을 장비 랙 또는 시스템 캐비닛에 고정합니다.
7. 아직 설치하지 않은 경우 베젤을 설치합니다.

4단계: 컨트롤러를 설치합니다

새 섀시에 컨트롤러 모듈을 설치한 후 진단 테스트를 실행할 수 있는 상태로 부팅합니다.

동일한 섀시에 2개의 컨트롤러 모듈이 있는 HA 쌍의 경우, 컨트롤러 모듈을 설치하는 순서는 섀시에 완전히 장착되자마자 재부팅을 시도하기 때문에 특히 중요합니다.

1. 아직 접지되지 않은 경우 올바르게 접지하십시오.
2. 컨트롤러 모듈의 끝을 섀시의 입구에 맞춘 다음 컨트롤러 모듈을 반쯤 조심스럽게 시스템에 밀어 넣습니다.

   > 지시가 있을 때까지 컨트롤러 모듈을 섀시에 완전히 삽입하지 마십시오.

3. 콘솔을 컨트롤러 모듈에 다시 연결하고 관리 포트를 다시 연결합니다.
4. 전원 코드를 전원 공급 장치에 연결하고 전원 케이블 잠금 고리를 다시 설치한 다음 전원 공급 장치를 전원에 연결합니다.
5. 컨트롤러 모듈 재설치를 완료합니다.

a. 아직 설치하지 않은 경우 케이블 관리 장치를 다시 설치하십시오.
b. 컨트롤러 모듈이 중앙판과 만나 완전히 장착될 때까지 섀시 안으로 단단히 밀어 넣습니다.

   컨트롤러 모듈이 완전히 장착되면 잠금 래치가 상승합니다.

   ⓘ 커넥터가 손상되지 않도록 컨트롤러 모듈을 섀시에 밀어 넣을 때 과도한 힘을 가하지 마십시오.

컨트롤러 모듈이 섀시에 완전히 장착되면 바로 부팅이 시작됩니다. 부트 프로세스를 중단할 준비를 하십시오.

a. 잠금 래치를 위쪽으로 돌려 잠금 핀이 분리될 때까지 기울인 다음 잠금 위치로 내립니다.
b. Press Ctrl-C for Boot Menu가 표시되면 Ctrl-C를 눌러 부팅 프로세스를 중단합니다.
c. 표시된 메뉴에서 유지보수 모드로 부팅하는 옵션을 선택합니다.

6. 이전 단계를 반복하여 새 섀시에 두 번째 컨트롤러를 설치합니다.

복원 및 교체 프로세스 - AFF A700s를 완료하십시오

키트와 함께 제공된 RMA 명령에 설명된 대로 섀시의 HA 상태를 확인하고, 진단을 실행하고, 장애가 발생한 부품을 NetApp에 반환해야 합니다.

1단계: 섀시의 HA 상태를 확인하고 설정합니다

섀시의 HA 상태를 확인하고 필요한 경우 시스템 구성에 맞게 상태를 업데이트해야 합니다.

1. 유지보수 모드의 컨트롤러 모듈 중 하나에서 로컬 컨트롤러 모듈 및 섀시의 HA 상태를 "ha-config show"로 표시합니다

   HA 상태는 모든 구성 요소에 대해 동일해야 합니다.

2. 섀시에 대해 표시된 시스템 상태가 시스템 구성과 일치하지 않는 경우:
   a. 섀시의 HA 상태를 "ha-config modify chassis_HA-state_"로 설정합니다

      HA 상태의 값은 다음 중 하나일 수 있습니다.

      - 하
      - 비하

   b. 설정이 변경되었는지 확인합니다. ha-config show
3. 아직 다시 하지 않았다면 나머지 시스템을 다시 정하십시오.
4. 시스템 앞면에 베젤을 다시 설치합니다.

2단계: 진단 유틸리티를 실행합니다

시스템의 구성 요소를 교체한 후에는 해당 구성 요소에 대한 진단 테스트를 실행해야 합니다.

진단 프로그램을 시작하려면 시스템에 LOADER 메시지가 표시되어야 합니다.

진단 절차의 모든 명령은 구성 요소를 교체하는 노드에서 실행됩니다.

1. 서비스되는 노드가 LOADER 프롬프트에서 있지 않으면 'system node halt-node node node_name' 노드를 재부팅합니다

   명령을 실행한 후 시스템이 로더 프롬프트에서 중지될 때까지 기다려야 합니다.

2. LOADER 프롬프트에서 시스템 수준 진단이 제대로 작동하도록 특별히 설계된 특수 드라이버('BOOT_DIAGS')에 액세스합니다
3. 표시된 메뉴에서 * Scan System * 을 선택하여 진단 테스트 실행을 활성화합니다.
4. 표시된 메뉴에서 * Test Memory * 를 선택합니다.
5. 이전 단계의 결과에 따라 계속 진행합니다.
   - 테스트에 실패한 경우 오류를 수정한 다음 테스트를 다시 실행하십시오.
   - 테스트에서 오류가 없다고 보고된 경우 메뉴에서 재부팅을 선택하여 시스템을 재부팅합니다.

3단계: 장애가 발생한 부품을 NetApp에 반환

부품을 교체한 후 키트와 함께 제공된 RMA 지침에 따라 오류가 발생한 부품을 NetApp에 반환할 수 있습니다. 기술 지원 부서(에 문의하십시오 "NetApp 지원", 888-463-8277 (북미), 00-800-44-638277 (유럽) 또는 +800-800-80-800 (아시아/태평양) 교체 절차에 대한 추가 지원이 필요한 경우.

Copyright Information

Copyright © 2022 NetApp, Inc. All rights reserved. Printed in the U.S. No part of this document covered by copyright may be reproduced in any form or by any means-graphic, electronic, or mechanical, including photocopying, recording, taping, or storage in an electronic retrieval system- without prior written permission of the copyright owner.

Software derived from copyrighted NetApp material is subject to the following license and disclaimer:

THIS SOFTWARE IS PROVIDED BY NETAPP “AS IS” AND WITHOUT ANY EXPRESS OR IMPLIED WARRANTIES, INCLUDING, BUT NOT LIMITED TO, THE IMPLIED WARRANTIES OF MERCHANTABILITY AND FITNESS FOR A PARTICULAR PURPOSE, WHICH ARE HEREBY DISCLAIMED. IN NO EVENT SHALL NETAPP BE LIABLE FOR ANY DIRECT, INDIRECT, INCIDENTAL, SPECIAL, EXEMPLARY, OR CONSEQUENTIAL DAMAGES (INCLUDING, BUT NOT LIMITED TO, PROCUREMENT OF SUBSTITUTE GOODS OR SERVICES; LOSS OF USE, DATA, OR PROFITS; OR BUSINESS INTERRUPTION) HOWEVER CAUSED AND ON ANY THEORY OF LIABILITY, WHETHER IN CONTRACT, STRICT LIABILITY, OR TORT (INCLUDING NEGLIGENCE OR OTHERWISE) ARISING IN ANY WAY OUT OF THE USE OF THIS SOFTWARE, EVEN IF ADVISED OF THE POSSIBILITY OF SUCH DAMAGE.

NetApp reserves the right to change any products described herein at any time, and without notice. NetApp assumes no responsibility or liability arising from the use of products described herein, except as expressly agreed to in writing by NetApp. The use or purchase of this product does not convey a license under any patent rights, trademark rights, or any other intellectual property rights of NetApp.

The product described in this manual may be protected by one or more U.S. patents, foreign patents, or pending applications.

RESTRICTED RIGHTS LEGEND: Use, duplication, or disclosure by the government is subject to restrictions as set forth in subparagraph (c)(1)(ii) of the Rights in Technical Data and Computer Software clause at DFARS 252.277-7103 (October 1988) and FAR 52-227-19 (June 1987).

Trademark Information

NETAPP, the NETAPP logo, and the marks listed at http://www.netapp.com/TM are trademarks of NetApp, Inc. Other company and product names may be trademarks of their respective owners.