캐비닛 전면 덮개를 반대로 합니다

ONTAP Systems

NetApp
April 15, 2022

This PDF was generated from https://docs.netapp.com/ko-kr/ontap-systems/platform-supplemental/42u-1280mm-reverse-front-door.html on April 15, 2022. Always check docs.netapp.com for the latest.

목차

캐비닛 전면 덮개를 반대로 합니다 1
시스템 캐비닛 전면 덮개를 뒤집습니다 1
조명이 들어오는 배지를 제거하십시오 1
시스템 캐비닛 도어를 분리합니다 2
배지 전원 공급 장치 및 케이블을 이동합니다 2
도어 힌지 및 잠금 캐치를 반대로 하십시오 5
도어 및 조명 배지를 다시 설치합니다 7

캐비닛 전면 덮개를 반대로 합니다

시스템 캐비닛 전면 덮개를 뒤집습니다

조명이 들어오는 배지, 도어, 상단 힌지 및 관련 하드웨어를 제거한 다음 시스템 캐비닛 프레임 전면 반대쪽에 설치하여 전면 도어가 열리는 방향을 변경할 수 있습니다.

조명이 들어오는 배지가 있는 시스템 캐비닛에 대한 도어 반전을 완료하려면 다음 공구와 장비가 필요합니다.

- Phillips 드라이버
- 5mm 알렌 렌치; 자석 알렌 렌치 권장
- 니들 노즈 플라이어
- 상단 힌지의 Allen 볼트에 쉽게 접근할 수 있는 계단 사다리

조명이 들어오는 배지를 제거하십시오

조명이 들어오는 배지를 제거하려면 시스템 캐비닛 전면 도어를 열고 배지의 뒷면에서 전원 코드를 뽑은 다음 시스템 캐비닛 도어에서 배지 구성 요소를 제거해야 합니다.

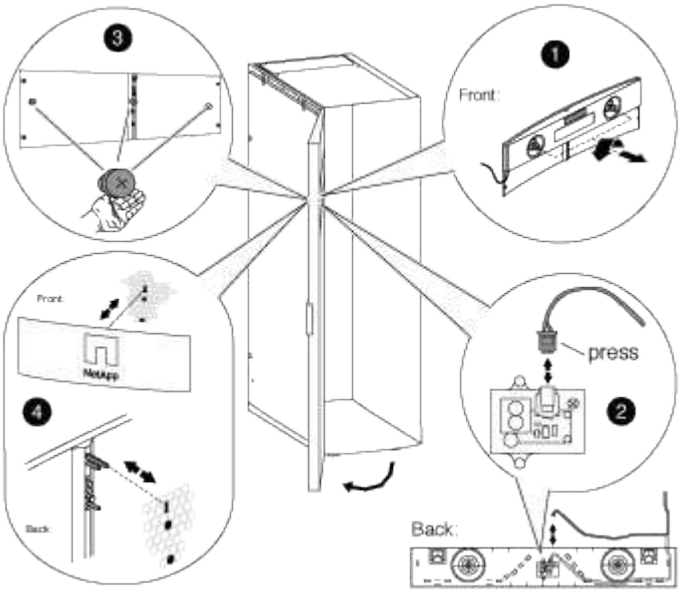

다음 단계와 함께 다음 그림을 사용하십시오.

1. 시스템 캐비닛 전면 도어를 잠금 해제하고 엽니다.
2. 도어 안쪽에 있는 배지 백 패널의 조임 나사를 푼 다음 후면 패널을 도어 망에서 조심스럽게 당겨 빼냅니다.
3. 플러그에 있는 잠금 클립을 누르고, 소켓에서 코드를 뽑고, 후면 패널에서 케이블을 분리하여 후면 패널에서 전원 코드를 뽑습니다.

   후면 패널을 한쪽에 둡니다.

4. 배지 뒷면에서 나사를 조심스럽게 분리합니다.

> 나비 나사에 있는 스템은 매우 짧습니다. 나사를 놓을 경우 손잡이 나사를 붙잡을 수 있도록 자유 손을 나사 아래에 놓습니다.

5. 도어 전면에서 배지를 분리하여 한쪽에 둡니다.

시스템 캐비닛 도어를 분리합니다

시스템 캐비닛 도어 및 측면 패널을 제거하여 조명이 들어오는 배지와 구성 요소를 이동하고 도어를 후진해야 합니다.

1. 시스템 캐비닛 도어가 열려 있지 않은 경우 엽니다.
2. 캐비닛이 상호 연결 키트에 연결되어 있는지 여부에 따라 적절한 조치를 수행합니다.

시스템 캐비닛이...	그러면...
다른 시스템 캐비닛에 연결되지 않았습니다	다음 단계로 이동합니다.
상호 연결 키트를 사용하여 다른 시스템 캐비닛에 연결합니다	4개의 상호 연결 키트 브래킷을 모두 분리하고 브래킷과 나사를 안전한 곳에 설치합니다.

3. 양쪽 측면 패널을 모두 잠금 해제하고 측면 패널에서 접지 와이어를 분리한 다음 분리하여 한쪽에 두십시오.
4. 도어 상단에 있는 접지 스페이드에서 접지 와이어를 분리합니다.
5. 시스템 캐비닛 프레임에서 접지 러그와 와이어 어셈블리를 풀어 한쪽에 둡니다.
6. 시스템 캐비닛 도어에서 접지 러그 어셈블리를 풀어 한쪽에 둡니다.
7. 상단 힌지 핀이 힌지 바닥에 닿을 때까지 들어 올립니다.
8. 도어 상단을 시스템 캐비닛 프레임에서 조심스럽게 떼어냅니다.
9. 하단 힌지에서 도어를 들어 올리고 도어를 한쪽에 둡니다.

배지 전원 공급 장치 및 케이블을 이동합니다

도어를 닫고 조명이 들어오는 배지를 다시 설치하기 전에 전원 공급 장치 및 점등된 배지 케이블을 시스템 캐비닛 프레임의 반대쪽으로 이동해야 합니다.

시스템 캐비닛 도어 및 측면 패널을 분리해야 합니다.

시스템 캐비닛 도어를 후진할 때는 조명식 배지 전원 공급 장치, 전원 케이블 및 케이블 연결 도관을 시스템 캐비닛의 반대쪽으로 이동해야 합니다. 이 어셈블리는 배지에 연결된 케이블이 도어 힌지가 설치된 캐비닛 측면에 있도록 설계되었습니다.

1. 전원 케이블 고정 클립을 연 다음 전원 공급 장치에서 전원 케이블을 분리합니다.
2. 다음 그림을 참조하여 전원 공급 장치 하우징 및 전원 공급 장치를 분리합니다.

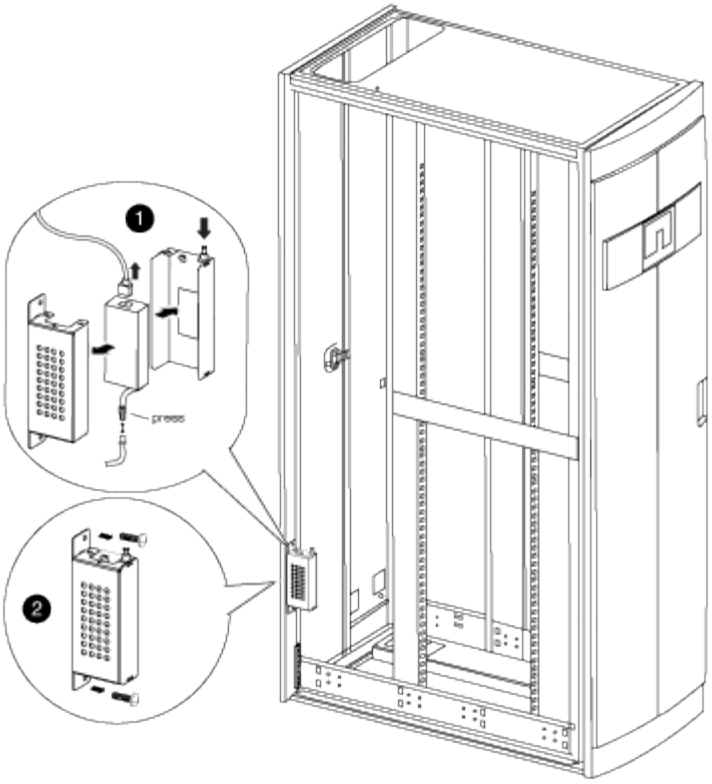

a. 전원 공급 장치 하우징의 고정 핀을 들어 올린 다음 하우징 커버를 아래쪽으로 돌려 리어 전원 공급 장치 하우징에서 들어 올려 분리합니다.

> 전원 공급 장치는 후크 및 루프 패치로 전원 공급 장치 하우징에 연결됩니다.

b. 표시등이 있는 배지 케이블에서 전원 공급 장치를 분리한 다음 전원 공급 장치 및 전원 공급 장치 덮개를 옆으로 설정하십시오.

c. 시스템 캐비닛 프레임에 부착된 전원 공급 장치 하우징의 상단과 하단에서 나사를 분리한 다음 전원 공급 장치 하우징을 분리합니다.

3. 시스템 캐비닛의 반대쪽에 전원 공급 장치 및 전원 공급 장치 하우징을 설치합니다.

a. 캐비닛 프레임에서 서로 옆에 있는 두 개의 나사 구멍을 찾은 다음 전원 공급 장치 하우징의 상부를 두 개의 나사 구멍 중 가장 아래쪽에 연결합니다.

> 하단 케이블 고정 스트랩이 있는 경우 분리해야 할 수 있습니다.

b. 전원 공급 장치 하우징의 하단을 시스템 캐비닛 프레임에 고정합니다.

c. 커버 후크를 전원 공급 장치에 다시 맞추고, 커버의 플런저를 위로 당기고, 플런저를 닫은 다음, 플런저를 해제하여 전원 공급 장치 커버와 전원 공급 장치를 설치하십시오.

4. 고정 클립에서 도관 고정 클립을 분리하여 베젤 전원 공급 장치 도관을 분리한 다음 도관을 전원 케이블에서 밀어 분리합니다.

도관을 설치할 때 고정 클립과 나사를 캐비닛의 반대쪽에 보관하십시오.

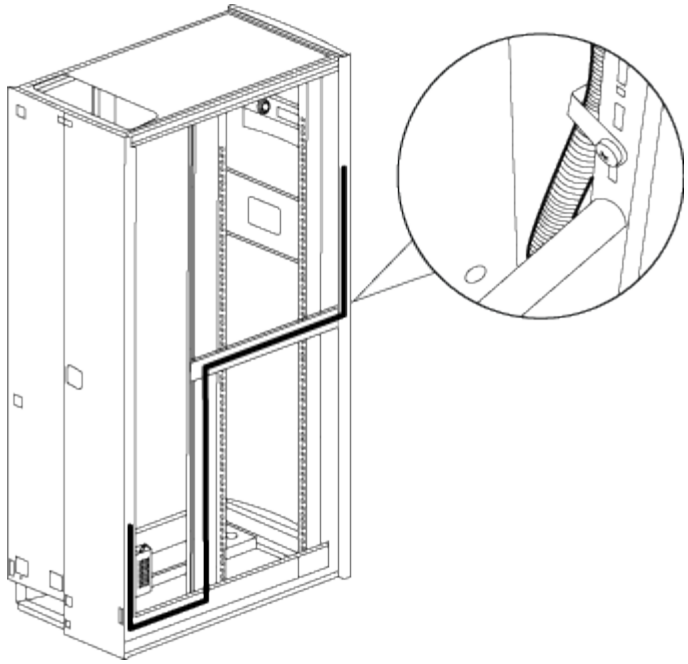

5. 배지 전원 케이블을 캐비닛의 다른 쪽으로 이동합니다.

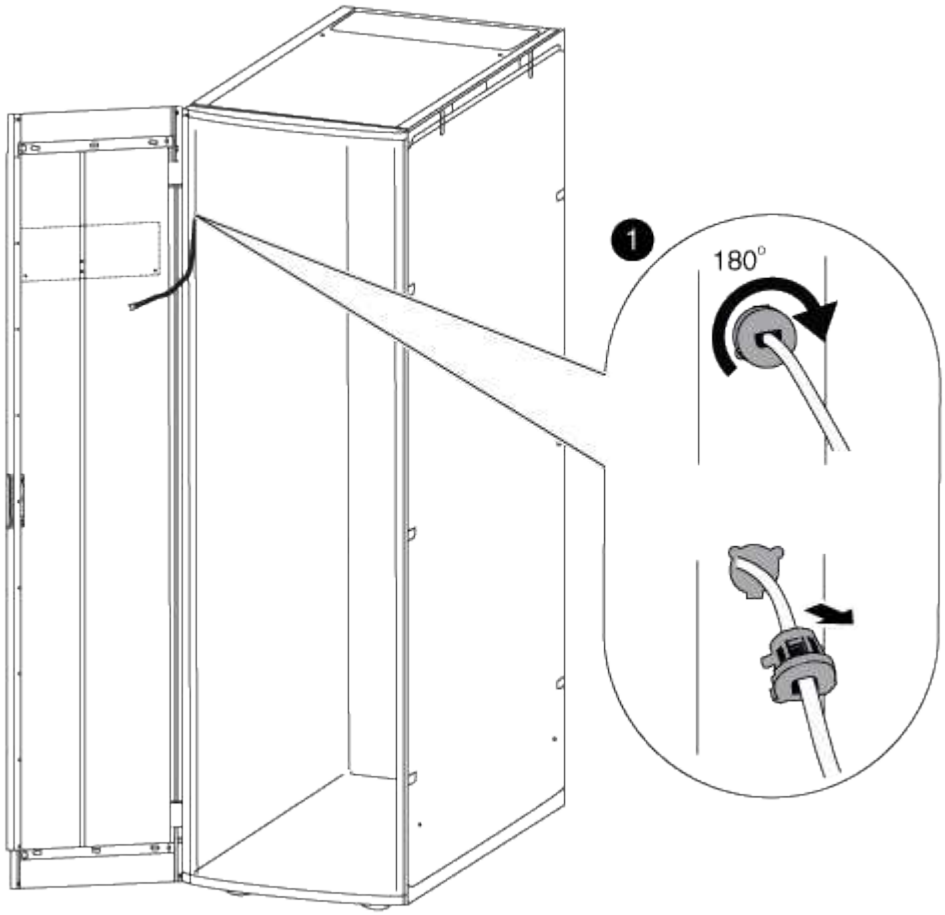

a. 캐비닛의 고무 케이블 리테이너를 오른쪽으로 180° 돌리고 시스템 캐비닛 프레임에서 분리한 다음 시스템 캐비닛에서 케이블을 부드럽게 당겨 빼냅니다.

b. 케이블을 캐비닛의 다른 쪽으로 옮긴 다음 캐비닛 상단 근처의 구멍을 통해 완전히 통과시킵니다.

c. 고무 케이블 리테이너를 프레임의 구멍에 맞추고, 최대한 밀어 넣은 다음, 케이블 리테이너를 왼쪽으로 180° 돌려 고정합니다.

d. 캐비닛 프레임을 따라 캐비닛 뒤쪽으로 케이블을 실행합니다.

6. 케이블 도관을 다시 설치합니다.

   a. 도관을 PDU 전원 케이블 위로 밀고 도관을 시스템 캐비닛 프레임을 따라 PDU에 배선합니다.

   b. 수납장의 다른 쪽에서 도관 위에 도관 고정 클립을 설치하여 캐비닛 프레임에 고정합니다.

7. 배지 케이블을 전원 공급 장치에 다시 연결하되, 전원 공급 장치를 전원에 다시 연결하지 마십시오.

도어 힌지 및 잠금 캐치를 반대로 하십시오

시스템 캐비닛 도어를 후진할 때는 시스템 캐비닛 도어 힌지와 잠금 캐치를 반대 전면 시스템 캐비닛에 똑바로 세워 이동해야 합니다.

다음 도구가 필요합니다.

- Phillips 드라이버
- 5mm 알렌 렌치; 자석 알렌 렌치 권장
- 니들 노즈 플라이어
- 상단 힌지의 알렌 나사에 쉽게 접근할 수 있도록 사다리를 다집니다

   a. 시스템 캐비닛 프레임에서 상단 힌지를 고정하는 나사를 분리하고 나사와 힌지를 한쪽에 둡니다.

   > 앨런 나사를 제거할 때 캐비닛 프레임에 떨어뜨리지 않도록 주의하십시오. 예비 Allen 나사는 시스템 캐비닛과 함께 제공된 예비 키트에 제공됩니다.

   b. 시스템 캐비닛 프레임에서 하단 힌지를 고정하는 나사를 분리하고 나사와 힌지를 한쪽에 둡니다.

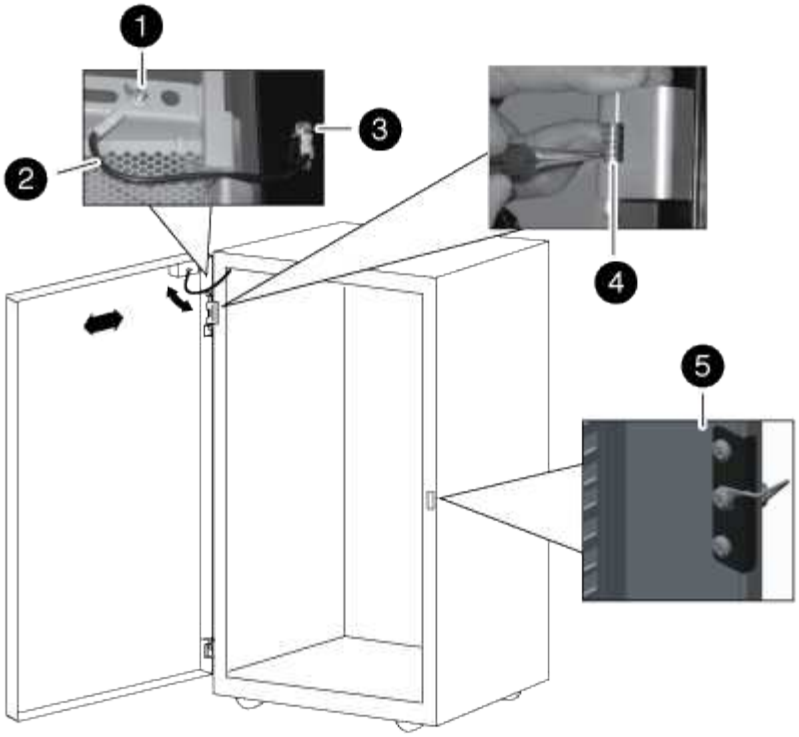

1	
접지 와이어 스페이드가 있는 도어 접지 나사	
2	
접지 와이어	
3	
프레임 접지 와이어 러그	
4	
리테이닝 클립으로 힌지 핀을 고정하고 있는 상단 프론트 도어 힌지	
5	
잠금 캐치	

a. 상단 힌지에서 힌지 핀을 반대로 합니다.

   i. 힌지 핀을 들어 올리고 힌지 핀 샤프트에 리테이닝 클립을 노출하십시오.

ii. 니들 노즈 플라이어를 사용하여 힌지 핀 샤프트에서 고정 클립을 조심스럽게 분리하고 한쪽에 둡니다.

iii. 힌지 핀과 스프링을 힌지 바디에서 밀어 꺼냅니다.

iv. 나사 구멍이 힌지의 반대쪽을 향하도록 힌지를 회전시킨 다음 힌지 핀과 스프링을 다시 힌지에 설치합니다.

v. 힌지 핀에 힌지 리테이닝 클립을 장착하십시오.

고정 클립을 힌지 핀 위에 완전히 밀어 넣으십시오.

b. 연결쇠를 다시 설치합니다.

i. 상단 연결쇠의 상단 나사홈이 있는 구멍에 맞춰 상단 Allen 나사를 시스템 캐비닛을 똑바로 통과시켜 넣은 다음 Allen 나사를 부분적으로 조입니다.

두 번째 Allen 나사를 설치할 때까지 나사를 완전히 조이지 마십시오.

ii. 하단 앨런 나사를 시스템 캐비닛을 수직으로 통과시켜 상단 힌지의 하단 나사 구멍에 맞춘 다음 앨런 나사를 부분적으로 조입니다.

iii. 상단 및 하단 Allen 나사를 조입니다.

iv. 아래 힌지에 대해 이 단계를 반복합니다.

c. 잠금 캐치에서 나사를 제거한 다음 잠금 캐치를 반대편 전면 시스템 캐비닛으로 똑바로 세웁니다.

d. 캐치를 180도 회전한 다음 시스템 캐비닛에 똑바로 고정합니다.

도어 및 조명 배지를 다시 설치합니다

전원 공급 장치 및 구성 요소를 시스템 캐비닛의 다른 쪽으로 이동하고 힌지와 잠금 캐치를 이동한 후에는 시스템 캐비닛 도어와 조명된 배지를 다시 설치하고 배지를 전원에 다시 연결해야 합니다.

시스템 캐비닛 도어를 다시 설치합니다

도어 힌지 및 도어 캐치를 후진시킨 후, 조명이 들어오는 배지를 다시 설치하기 전에 접지 와이어 및 러그 어셈블리와 와이어, 시스템 캐비닛 전면 도어를 다시 설치해야 합니다.

1. 도어를 180도 돌리십시오.
2. 도어 하단을 하단 힌지 포스트에 맞춘 다음 도어 하단을 힌지 포스트에 장착합니다.
3. 상단 힌지 핀이 힌지 하우징에서 떨어지게 들어 올립니다.
4. 힌지 핀과 도어 힌지가 정렬되도록 도어 상단을 힌지 하우징 안으로 밀어 넣은 다음 힌지 핀을 분리하십시오.

   힌지 핀이 도어 힌지 및 도어 힌지 하우징 하단을 통해 완전히 장착되었는지 확인하십시오.

5. 새로 역방향 전면 도어와 같은 쪽의 시스템 캐비닛 프레임에 접지 러그 및 와이어 어셈블리를 다시 부착하고 시스템 캐비닛 도어 상단에 스페이드와 함께 접지 러그를 다시 설치합니다.
6. 접지 와이어를 시스템 캐비닛 도어의 접지 러그 어셈블리에 다시 부착합니다.
7. 해당하는 경우 측면 패널 또는 상호 연결 브래킷을 재설치합니다.
   - 시스템 캐비닛이 다른 시스템 캐비닛에 연결되어 있지 않은 경우 측면 패널을 다시 설치합니다.

- 시스템 캐비닛이 상호 연결 키트를 사용하여 다른 시스템 캐비닛에 연결되어 있는 경우 상호 연결 브래킷을 다시 설치하십시오.

조명이 들어오는 배지를 다시 설치합니다

시스템 캐비닛 도어를 설치한 후, 도어 역전 프로세스를 완료하기 위해 조명이 들어오는 배지를 장착한 다음 전면 도어를 닫고 잠가야 합니다.

1. 다음 그림을 참조하여 시스템 캐비닛의 전면 도어에 조명이 들어오는 배지를 다시 설치합니다.

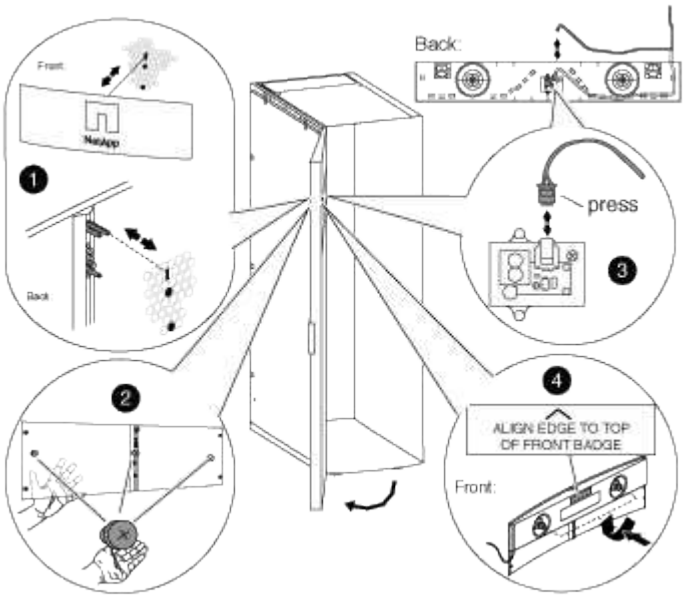

2. 전면 도어를 닫고 잠급니다.

Copyright Information

Copyright © 2022 NetApp, Inc. All rights reserved. Printed in the U.S. No part of this document covered by copyright may be reproduced in any form or by any means-graphic, electronic, or mechanical, including photocopying, recording, taping, or storage in an electronic retrieval system- without prior written permission of the copyright owner.

Software derived from copyrighted NetApp material is subject to the following license and disclaimer:

THIS SOFTWARE IS PROVIDED BY NETAPP “AS IS” AND WITHOUT ANY EXPRESS OR IMPLIED WARRANTIES, INCLUDING, BUT NOT LIMITED TO, THE IMPLIED WARRANTIES OF MERCHANTABILITY AND FITNESS FOR A PARTICULAR PURPOSE, WHICH ARE HEREBY DISCLAIMED. IN NO EVENT SHALL NETAPP BE LIABLE FOR ANY DIRECT, INDIRECT, INCIDENTAL, SPECIAL, EXEMPLARY, OR CONSEQUENTIAL DAMAGES (INCLUDING, BUT NOT LIMITED TO, PROCUREMENT OF SUBSTITUTE GOODS OR SERVICES; LOSS OF USE, DATA, OR PROFITS; OR BUSINESS INTERRUPTION) HOWEVER CAUSED AND ON ANY THEORY OF LIABILITY, WHETHER IN CONTRACT, STRICT LIABILITY, OR TORT (INCLUDING NEGLIGENCE OR OTHERWISE) ARISING IN ANY WAY OUT OF THE USE OF THIS SOFTWARE, EVEN IF ADVISED OF THE POSSIBILITY OF SUCH DAMAGE.

NetApp reserves the right to change any products described herein at any time, and without notice. NetApp assumes no responsibility or liability arising from the use of products described herein, except as expressly agreed to in writing by NetApp. The use or purchase of this product does not convey a license under any patent rights, trademark rights, or any other intellectual property rights of NetApp.

The product described in this manual may be protected by one or more U.S. patents, foreign patents, or pending applications.

RESTRICTED RIGHTS LEGEND: Use, duplication, or disclosure by the government is subject to restrictions as set forth in subparagraph (c)(1)(ii) of the Rights in Technical Data and Computer Software clause at DFARS 252.277-7103 (October 1988) and FAR 52-227-19 (June 1987).

Trademark Information

NETAPP, the NETAPP logo, and the marks listed at http://www.netapp.com/TM are trademarks of NetApp, Inc. Other company and product names may be trademarks of their respective owners.