风扇
ONTAP Systems

NetApp
March 25, 2022

This PDF was generated from https://docs.netapp.com/zh-cn/ontap-systems/a700s/fan-impaired-controller-shutdown.html on March 25, 2022. Always check docs.netapp.com for the latest.

目录

风扇 1
关闭受损控制器 - AFF A700s 1
卸下控制器模块 - AFF A700s 1
更换风扇— AFF A700s 3
重新安装控制器模块 - AFF A700s 4
将故障部件退回给 NetApp - AFF A700s 6

风扇

关闭受损控制器 - AFF A700s

要关闭受损控制器，您必须确定控制器的状态，并在必要时接管控制器，以便运行正常的控制器继续从受损控制器存储提供数据。

If you have a cluster with more than two nodes, it must be in quorum.如果集群未达到仲裁或运行状况良好的控制器在资格和运行状况方面显示 false ，则必须在关闭受损控制器之前更正问题描述；请参见 "CLI 管理概述"。

步骤

1. 如果启用了 AutoSupport ，则通过调用 AutoSupport 消息禁止自动创建案例： `ssystem node AutoSupport invoke -node * -type all -message MAINT=number_of_hours_downh`

   以下 AutoSupport 消息禁止自动创建案例两小时： `cluster1 ： * > system node AutoSupport invoke -node * -type all -message MAINT=2h`

2. 从运行正常的控制器的控制台禁用自动交还： `storage failover modify – node local -auto -giveback false`
3. 将受损控制器显示为 LOADER 提示符：

如果受损控制器显示 ...	那么 ...
LOADER 提示符	转至 "Remove controller module" 。
正在等待交还	按 Ctrl-C ，然后在出现提示时回答 `y` 。
系统提示符或密码提示符（输入系统密码）	从运行正常的控制器接管或暂停受损的控制器： `storage failover takeover -ofnode` *`impaired_node_name`* 当受损控制器显示 Waiting for giveback… 时，按 Ctrl-C ，然后回答 `y` 。

卸下控制器模块 - AFF A700s

在更换控制器模块或更换控制器模块内的组件时，您必须从机箱中卸下控制器模块。

1. 如果您尚未接地，请正确接地。
2. 松开将缆线绑在缆线管理设备上的钩环带，然后从控制器模块上拔下系统缆线和 SFP （如果需要），并跟踪缆线的连接位置。

   将缆线留在缆线管理设备中，以便在重新安装缆线管理设备时，缆线排列有序。

3. 从源拔下控制器模块电源，然后从电源拔下缆线。
4. 将缆线管理设备从控制器模块中取出并放在一旁。

5. 向下按两个锁定闩锁，然后同时向下旋转两个闩锁。

   此控制器模块会从机箱中略微移出。

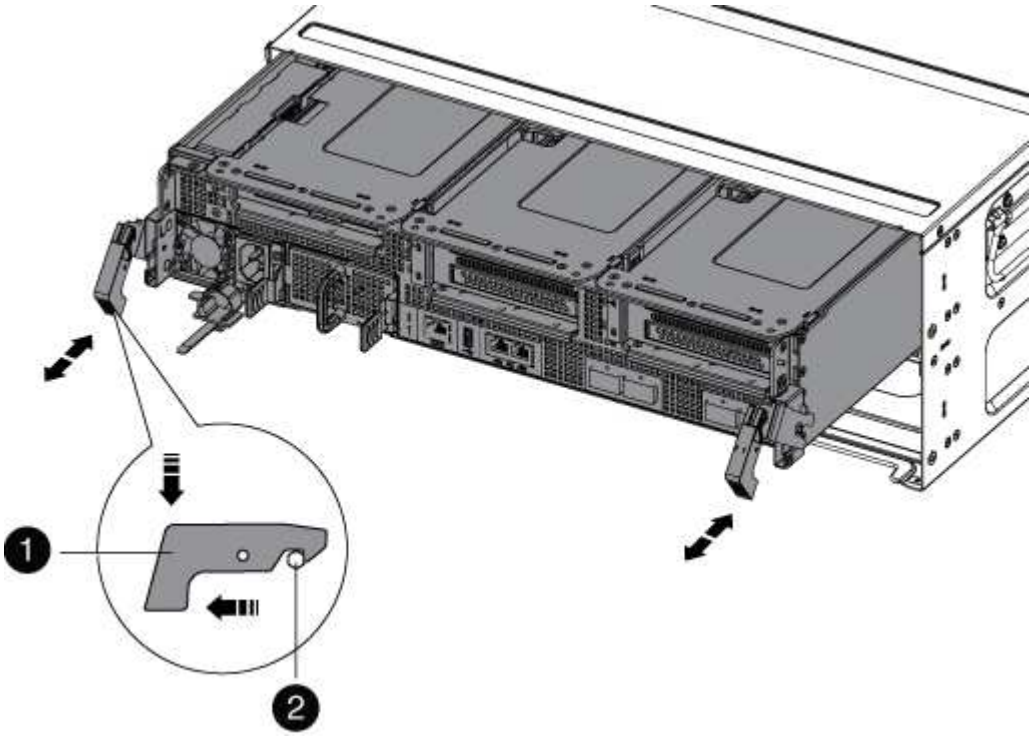

1	
锁定闩锁	
2	
锁定销	

6. 将控制器模块滑出机箱。

   将控制器模块滑出机箱时，请确保您支持控制器模块的底部。

7. 将控制器模块放在平稳的表面上，然后打开通风管：

   a. 朝控制器模块中间按下通风管两侧的锁定片。
   b. 将通风管滑向风扇模块，然后将其向上旋转到完全打开的位置。

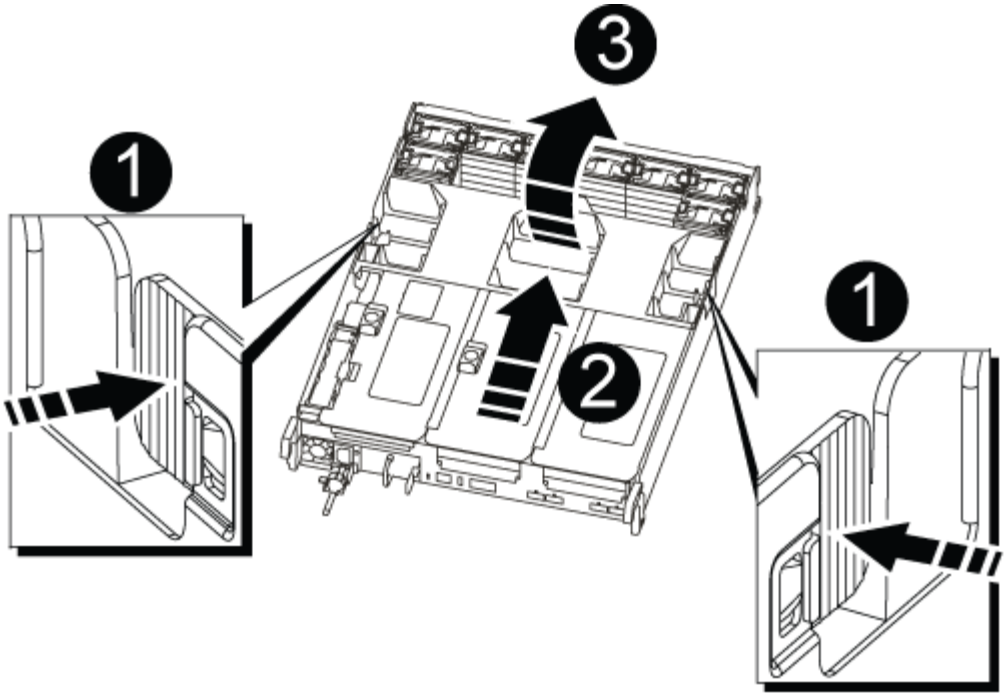

❶	通风管锁定卡舌
❷	提升板
❸	通风管

更换风扇— AFF A700s

要更换风扇，请卸下发生故障的风扇模块并将其更换为新的风扇模块。

1. 如果您尚未接地，请正确接地。
2. 通过检查控制台错误消息或找到主板上风扇模块的亮起 LED 来确定必须更换的风扇模块。
3. 通过挤压风扇模块侧面的锁定卡舌，然后将风扇模块直接从控制器模块中提出来卸下风扇模块。

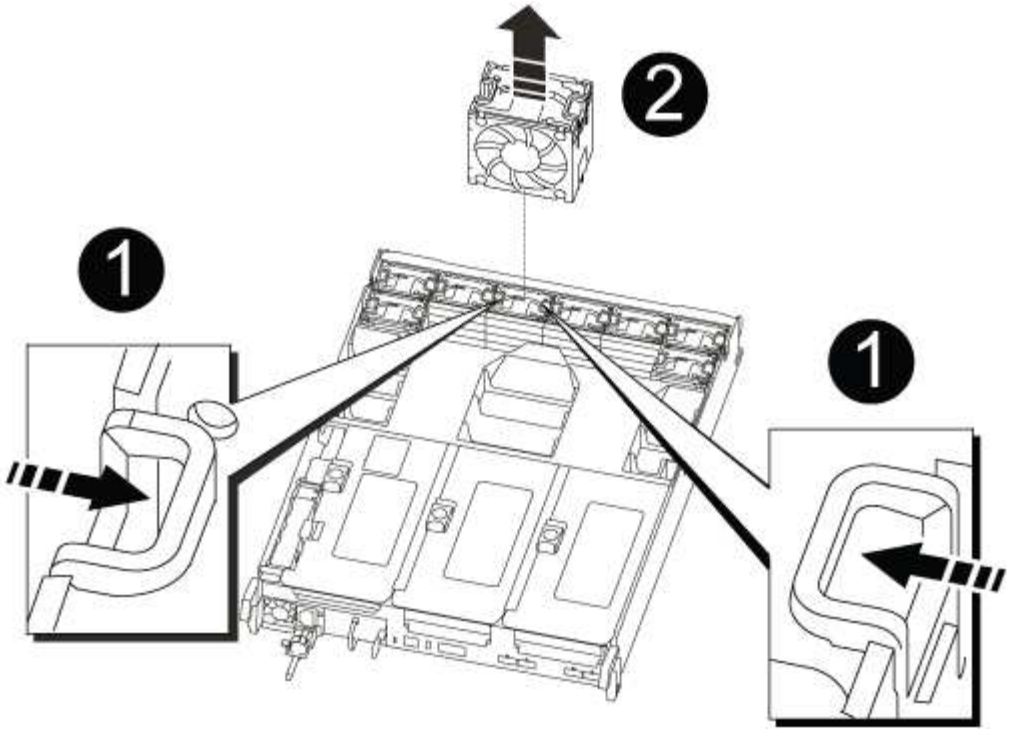

❶	
风扇锁定卡舌	
❷	
风扇模块	

4. 将更换用风扇模块的边缘与控制器模块的开口对齐，然后将更换用的风扇模块滑入控制器模块，直到锁定闩锁卡入到位。

重新安装控制器模块 - AFF A700s

更换控制器模块中的组件后，您必须在系统机箱中重新安装控制器模块并启动它。

1. 如果您尚未接地，请正确接地。
2. 如果尚未关闭通风管：
   a. 将通风管一直旋转到控制器模块。
   b. 向提升板滑动通风管，直到锁定卡舌卡入到位。
   c. 检查通风管，确保其正确就位并锁定到位。

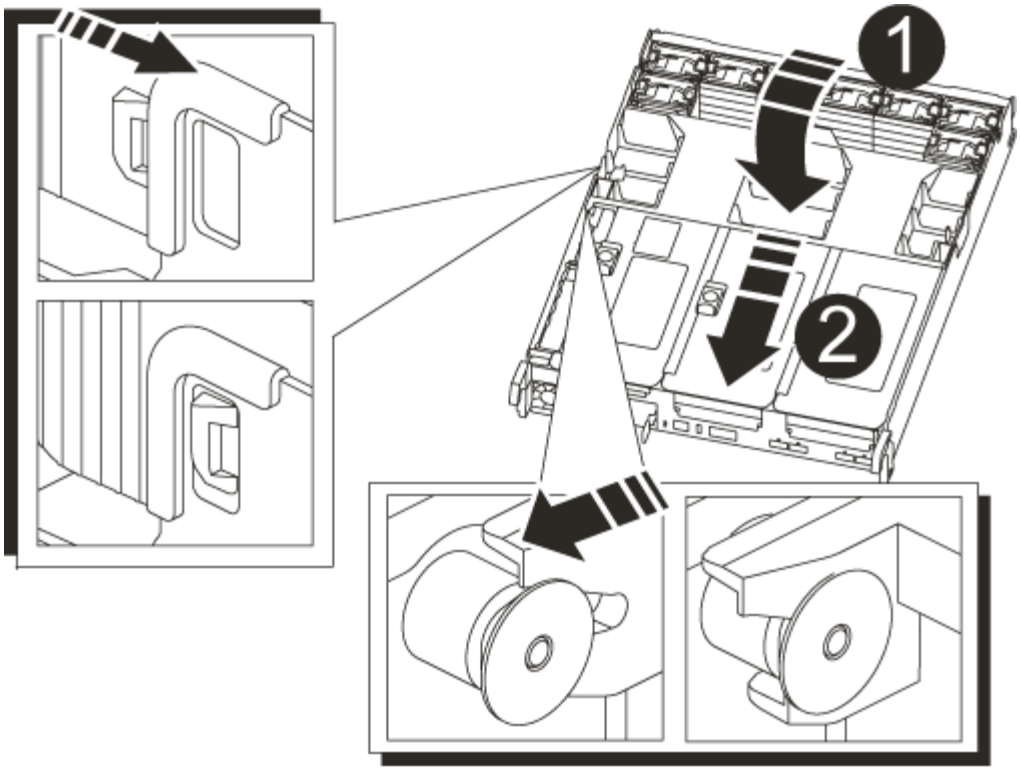

❶	
锁定卡舌	
❷	
滑动柱塞	

3. 将控制器模块的末端与机箱中的开口对齐，然后将控制器模块轻轻推入系统的一半。

   请勿将控制器模块完全插入机箱中，除非系统指示您这样做。

4. 根据需要重新对系统进行布线。

   如果您已卸下介质转换器（ QSFP 或 SFP ），请记得在使用光缆时重新安装它们。

5. 将电源线插入电源，重新安装电源线锁定环，然后将电源连接到电源。
6. 完成控制器模块的重新安装：

   a. 如果尚未重新安装缆线管理设备，请重新安装该设备。
   b. 将控制器模块牢牢推入机箱，直到它与中板相距并完全就位。

      控制器模块完全就位后，锁定闩锁会上升。

> 将控制器模块滑入机箱时，请勿用力过大，以免损坏连接器。

控制器模块一旦完全固定在机箱中，就会开始启动。

a. 向上旋转锁定闩锁，使其倾斜，以清除锁定销，然后将其降低到锁定位置。

7. 如果您的系统配置为在 40 GbE NIC 或板载端口上支持 10 GbE 集群互连和数据连接，请在维护模式下使用 nicadmin convert 命令将这些端口转换为 10 GbE 连接。

> 请务必在完成转换后退出维护模式。

8. 交还控制器的存储，使其恢复正常运行： `storage failover giveback -ofnode` *`impaired_node_name`*
9. 如果已禁用自动交还，请重新启用它： `storage failover modify -node local -auto-giveback true`

将故障部件退回给 NetApp - AFF A700s

更换部件后，您可以按照套件随附的 RMA 说明将故障部件退回 NetApp 。请通过联系技术支持 "NetApp 支持"， 888-463-8277 （北美）， 00-800-44-638277 （欧洲）或 +800-800-80-800 （亚太地区）（如果您需要 RMA 编号或有关更换操作步骤的其他帮助）。

Copyright Information

Copyright © 2022 NetApp, Inc. All rights reserved. Printed in the U.S. No part of this document covered by copyright may be reproduced in any form or by any means-graphic, electronic, or mechanical, including photocopying, recording, taping, or storage in an electronic retrieval system- without prior written permission of the copyright owner.

Software derived from copyrighted NetApp material is subject to the following license and disclaimer:

THIS SOFTWARE IS PROVIDED BY NETAPP “AS IS” AND WITHOUT ANY EXPRESS OR IMPLIED WARRANTIES, INCLUDING, BUT NOT LIMITED TO, THE IMPLIED WARRANTIES OF MERCHANTABILITY AND FITNESS FOR A PARTICULAR PURPOSE, WHICH ARE HEREBY DISCLAIMED. IN NO EVENT SHALL NETAPP BE LIABLE FOR ANY DIRECT, INDIRECT, INCIDENTAL, SPECIAL, EXEMPLARY, OR CONSEQUENTIAL DAMAGES (INCLUDING, BUT NOT LIMITED TO, PROCUREMENT OF SUBSTITUTE GOODS OR SERVICES; LOSS OF USE, DATA, OR PROFITS; OR BUSINESS INTERRUPTION) HOWEVER CAUSED AND ON ANY THEORY OF LIABILITY, WHETHER IN CONTRACT, STRICT LIABILITY, OR TORT (INCLUDING NEGLIGENCE OR OTHERWISE) ARISING IN ANY WAY OUT OF THE USE OF THIS SOFTWARE, EVEN IF ADVISED OF THE POSSIBILITY OF SUCH DAMAGE.

NetApp reserves the right to change any products described herein at any time, and without notice. NetApp assumes no responsibility or liability arising from the use of products described herein, except as expressly agreed to in writing by NetApp. The use or purchase of this product does not convey a license under any patent rights, trademark rights, or any other intellectual property rights of NetApp.

The product described in this manual may be protected by one or more U.S. patents, foreign patents, or pending applications.

RESTRICTED RIGHTS LEGEND: Use, duplication, or disclosure by the government is subject to restrictions as set forth in subparagraph (c)(1)(ii) of the Rights in Technical Data and Computer Software clause at DFARS 252.277-7103 (October 1988) and FAR 52-227-19 (June 1987).

Trademark Information

NETAPP, the NETAPP logo, and the marks listed at http://www.netapp.com/TM are trademarks of NetApp, Inc. Other company and product names may be trademarks of their respective owners.