安装和设置
ONTAP Systems

NetApp
June 08, 2022

This PDF was generated from https://docs.netapp.com/zh-cn/ontap-systems/a800/install-setup.html on June 08, 2022. Always check docs.netapp.com for the latest.

目录

安装和设置 1
从此处开始：选择您的安装和设置体验 1
快速步骤— AFF A800 1
视频— AFF A800 1
详细步骤— AFF A800 1

安装和设置

从此处开始：选择您的安装和设置体验

对于大多数配置（包括 ASA 配置），您可以从不同的内容格式中进行选择。

- "快速步骤"

  一份可打印的 PDF 分步说明，其中包含指向其他内容的实时链接。

- "视频步骤"

  视频分步说明。

- "详细步骤"

  联机分步说明，其中包含指向其他内容的实时链接。

如果您的系统采用 MetroCluster IP 配置，请参见 "安装 MetroCluster IP 配置" 说明。

快速步骤— AFF A800

This guide gives graphic instructions for a typical installation of your system from racking and cabling, through initial system bring-up.使用 "《 AFF A800 系统安装和设置说明》" 如果您熟悉 NetApp 系统的安装。

视频— AFF A800

有两个视频—一个视频介绍如何将系统装入机架并进行布线，另一个视频显示了使用 System Manager 引导式设置执行初始系统配置的示例。

视频：硬件安装和布线，共两个视频之一

以下视频显示了如何安装新系统并为其布线。

"安装和设置 AFF A800"

视频二：执行端到端软件配置

以下视频显示了运行 ONTAP 9.2 及更高版本的系统的端到端软件配置。

"NetApp 视频：为运行 ONTAP 9.2 的 FAS/AFF 系统的 vSphere NAS 数据存储库配置软件"

详细步骤— AFF A800

本节详细介绍了安装 AFF A800 系统的分步说明。

第 1 步：准备安装

要安装 AFF A800 系统，您需要创建一个帐户并注册该系统。此外，您还需要为系统清点适当数量和类型的缆线，并收集特定的网络信息。

您需要有权访问 "NetApp Hardware Universe" （HWU），了解有关站点要求以及已配置系统上的追加信息的信息。您可能还希望有权访问 "适用于您的 ONTAP 版本的发行说明" 有关此系统的详细信息，请参见。

您需要在站点上提供以下内容：

- 存储系统的机架空间
- 2 号十字螺丝刀
- 使用其他网络缆线通过 Web 浏览器将系统连接到网络交换机和笔记本电脑或控制台
  a. 打开所有框内容的包装。
  b. 记录控制器的系统序列号。

步骤

1. 设置您的帐户：
   a. 登录到现有帐户或创建帐户。
   b. 注册（"NetApp 产品注册"）您的系统。
2. 下载并安装 "NetApp 下载： Config Advisor" 在您的笔记本电脑上。
3. 清点并记下收到的缆线数量和类型。

   The following table identifies the types of cables you might receive.如果您收到的缆线未在表中列出，请参见 "NetApp Hardware Universe" 以找到缆线并确定其用途。

连接器类型	部件号和长度	缆线类型 ...	针对 ...
100 GbE 缆线	X6621A-05 （112-00595）， 0.5 米		HA 互连
X6621A-05 （112-00595），0.5 米； X66211-1 （112-00573），1 米	集群互连网络	X66211-2 （112-00574），2 米； X66211-5 （112-00576），5 米	存储，数据

连接器类型	部件号和长度	缆线类型 ...	针对 ...
10 GbE 缆线	X6566B-3-R6 （112-00300），3 米； X6566B-5-R6 （112-00301），5 米	数据	25 GbE 缆线
X66240A-2 （112-00598），2 米； X66240A-5 （112-00600），5 米	数据	RJ-45 （取决于订单）	不适用
	管理	光纤通道	X66250-2 （112-00342） 2 米； X66250-5 （112-00344） 5 米； X66250-15 （112-00346） 15 米； X66250-30 （112-00347） 30 米
		微型 USB 控制台缆线	不适用
	软件设置期间的控制台连接	电源线	不适用

4. 下载并完成 "集群配置工作表"。

第 2 步：安装硬件

您需要根据需要将系统安装在四柱机架或 NetApp 系统机柜中。

步骤

1. 根据需要安装导轨套件。

   "将 SuperRail 安装到四柱机架中"

2. 按照导轨套件附带的说明安装并固定系统。

   您需要了解与系统重量相关的安全问题。

3. 连接缆线管理设备（如图所示）。

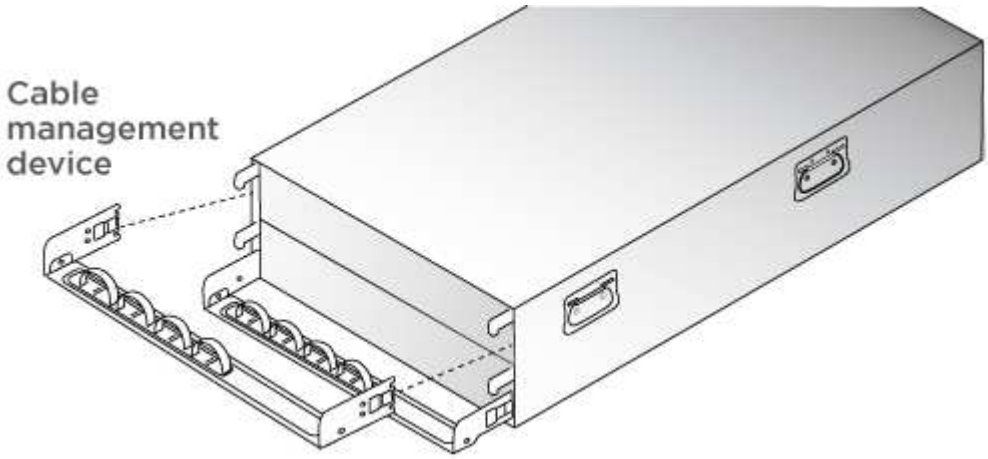

4. 将挡板放在系统正面。

第 3 步：为控制器布线

需要使用双节点无交换机集群方法或集群互连网络方法为平台的集群布线。您可以选择使用缆线连接到光纤通道或 iSCSI 主机网络或直连存储。此布线并非独占的；您可以使用缆线连接到主机网络和存储。

所需布线：使用缆线将控制器连接到集群

使用双节点无交换机集群方法或集群互连网络将控制器连接到集群。

选项 **1**：为双节点无交换机集群布线

控制器上的管理网络端口连接到交换机。HA 互连端口和集群互连端口都连接在两个控制器上。

有关将系统连接到交换机的信息，请与网络管理员联系。

请务必检查插图箭头以确定正确的缆线连接器拉片方向。

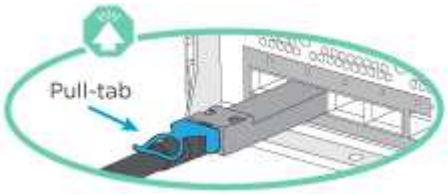

> 插入连接器时，您应感觉到连接器卡入到位；如果您不认为连接器卡嗒声，请将其卸下，然后将其翻转并重试。

步骤

1. 使用动画（"为双节点无交换机集群布线"）或完成控制器与交换机之间布线的分步说明：

步骤	对每个控制器模块执行
1	为 HA 互连端口布线： • e0b 到 e0b • e1b 到 e1b 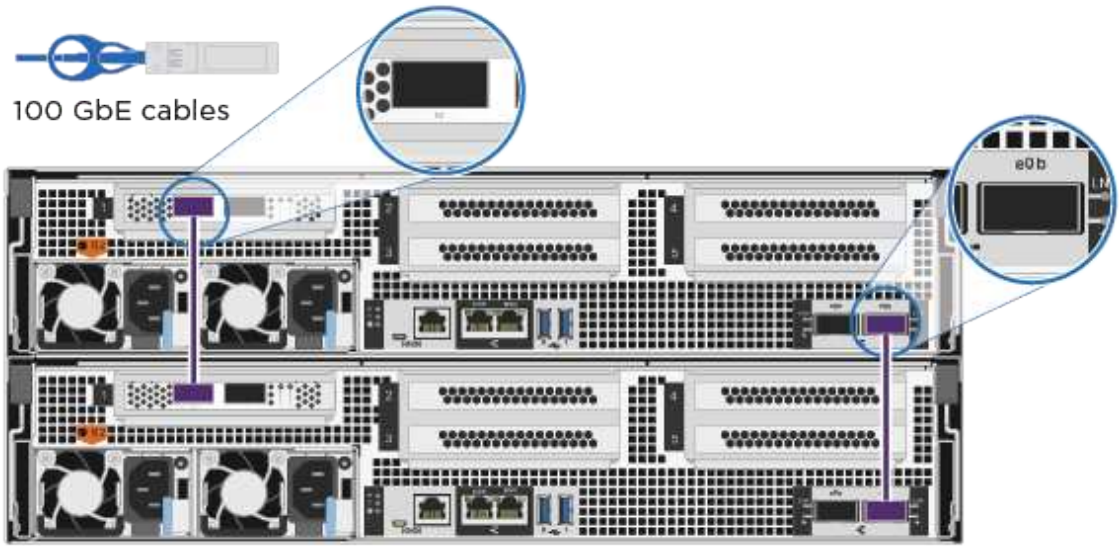
2	为集群互连端口布线： • e0a 到 e0a • e1a 到 e1a 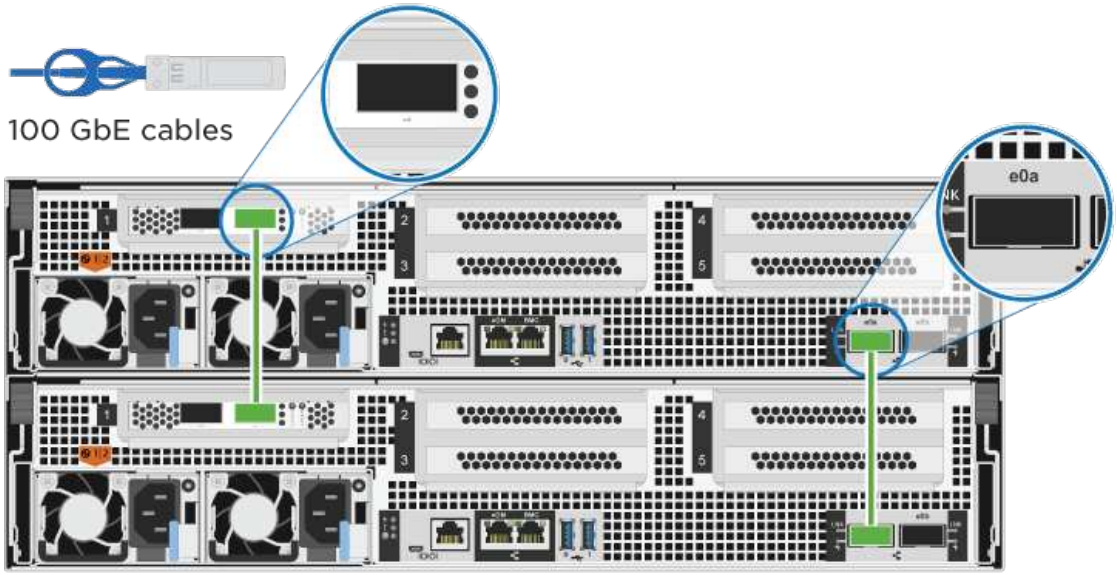

步骤	对每个控制器模块执行
3	使用缆线将管理端口连接到管理网络交换机 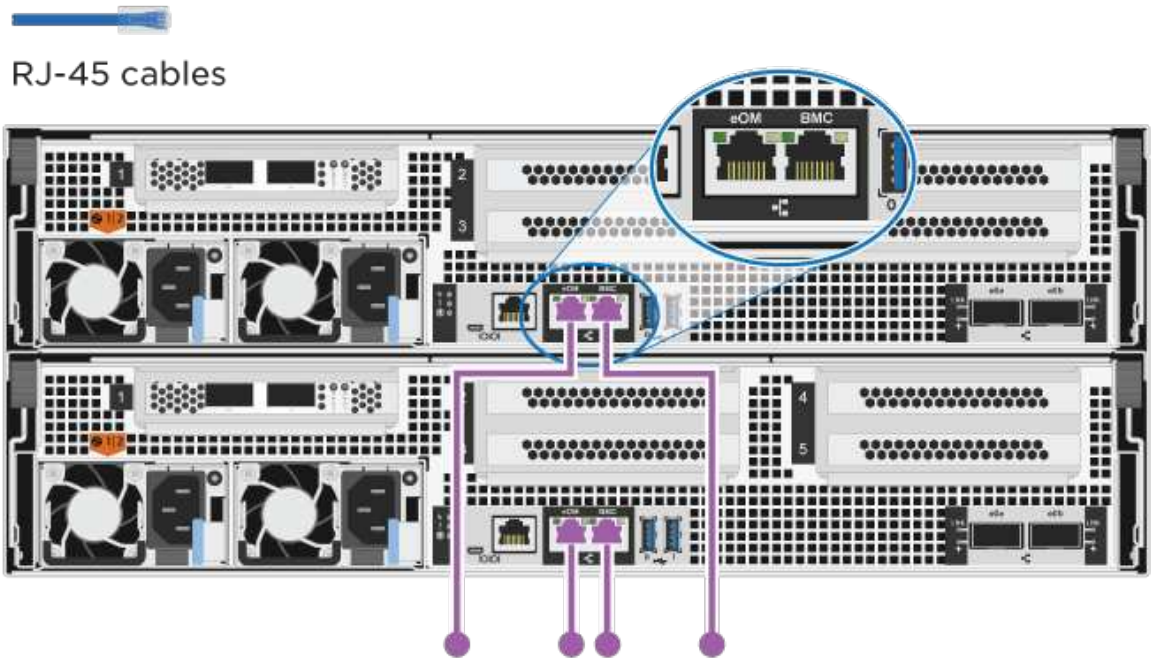
!	此时请勿插入电源线。

2. 要执行可选布线，请参见：
   - [Option 1: Connect to a Fibre Channel host]
   - [Option 2: Connect to a 10GbE host]
   - [Option 3: Connect to a single direct-attached NS224 drive shelf]
   - [Option 4: Connect to two direct-attached NS224 drive shelves]
3. To complete setting up your system, see "第 4 步：完成系统设置和配置"。

选项 **2**：为有交换机的集群布线

控制器上的集群互连和管理网络端口连接到交换机，而 HA 互连端口则连接到两个控制器上。

有关将系统连接到交换机的信息，请与网络管理员联系。

请务必检查插图箭头以确定正确的缆线连接器拉片方向。

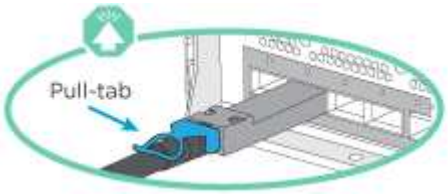

> 插入连接器时，您应感觉到连接器卡入到位；如果您不认为连接器卡嗒声，请将其卸下，然后将其翻转并重试。

步骤

1. 使用动画（"为交换集群布线"）或完成控制器与交换机之间布线的分步说明：

步骤	对每个控制器模块执行
1	为 HA 互连端口布线： • e0b 到 e0b • e1b 到 e1b 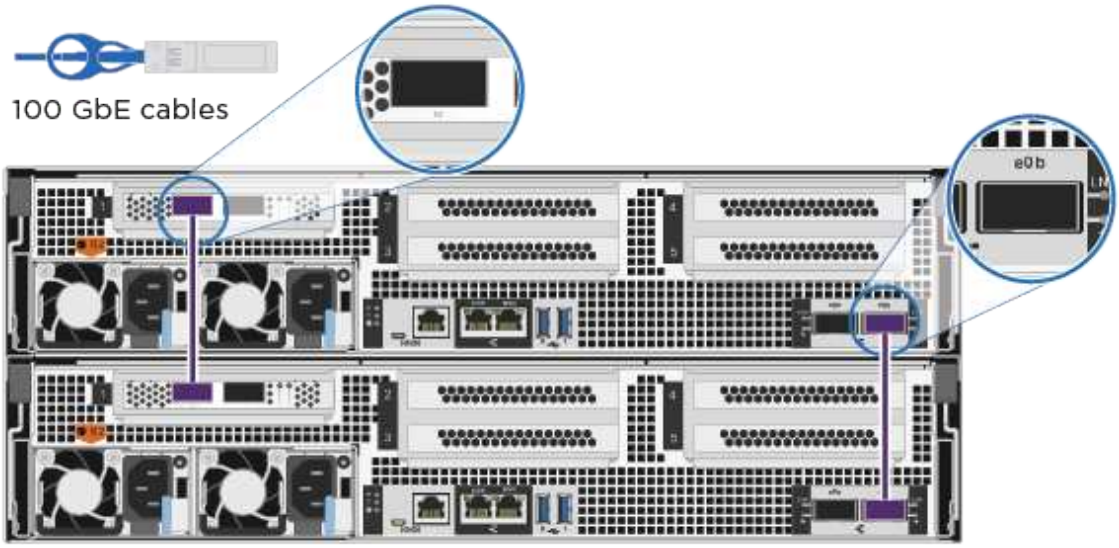

步骤	对每个控制器模块执行
2	使用缆线将集群互连端口连接到 100 GbE 集群互连交换机。* e0a * e1a 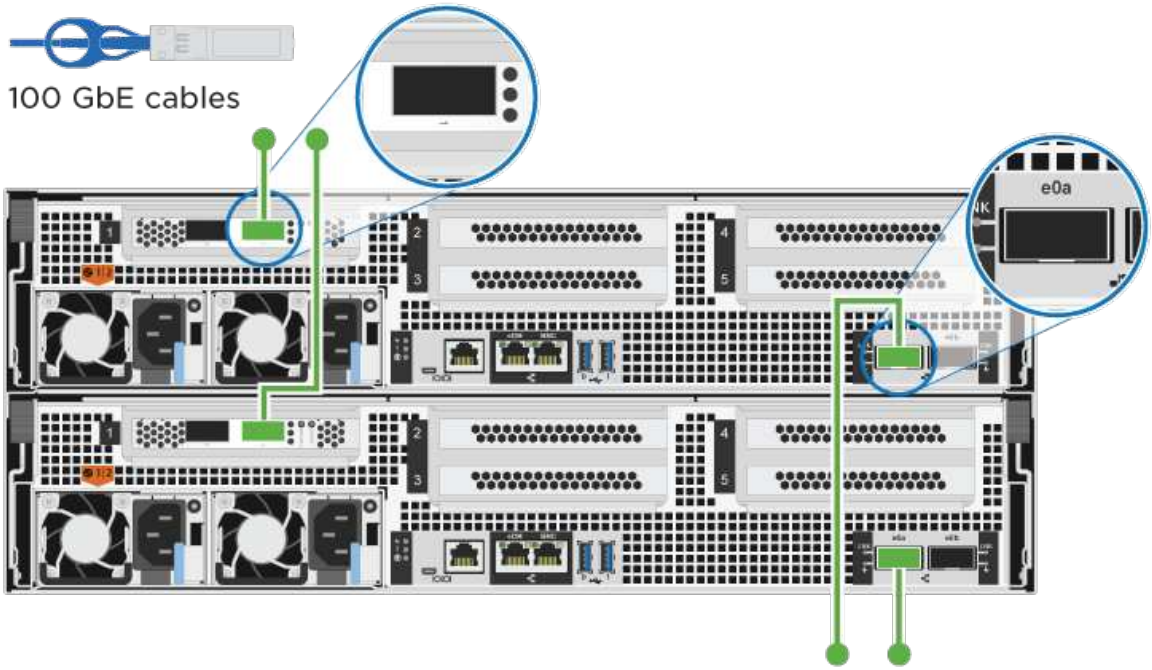
3	使用缆线将管理端口连接到管理网络交换机 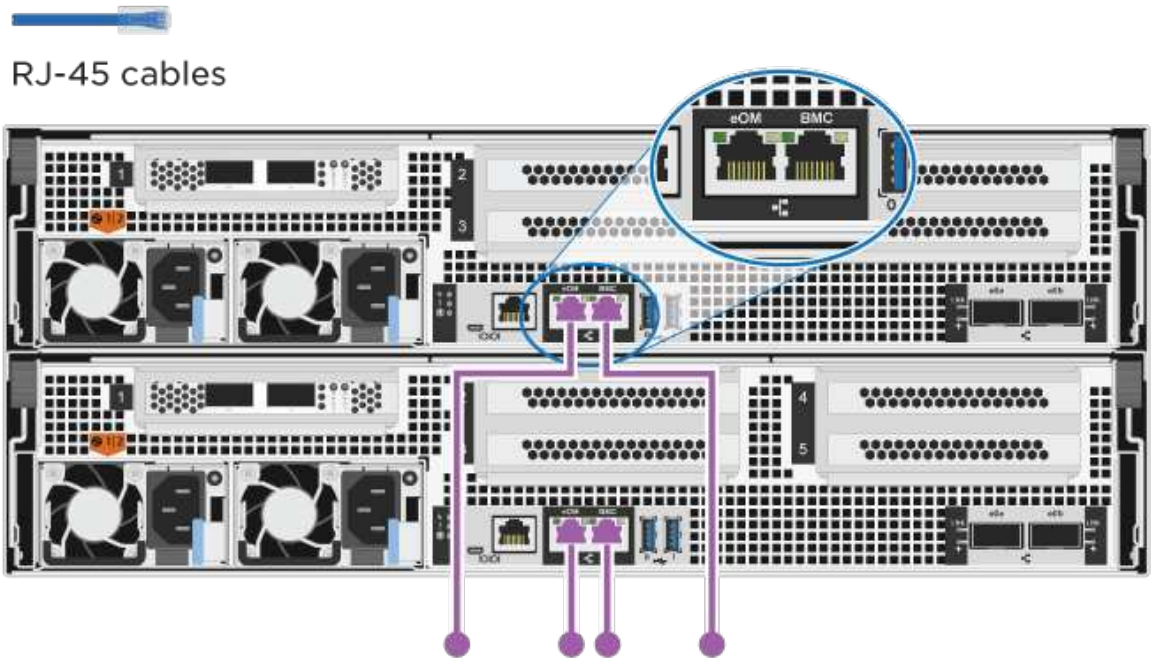
!	此时请勿插入电源线。

2. 要执行可选布线，请参见：

- [Option 1: Connect to a Fibre Channel host]
- [Option 2: Connect to a 10GbE host]
- [Option 3: Connect to a single direct-attached NS224 drive shelf]
- [Option 4: Connect to two direct-attached NS224 drive shelves]

3. To complete setting up your system, see "第 4 步：完成系统设置和配置"。

可选布线：电缆配置相关选项

您可以通过与配置相关的可选布线方式连接到光纤通道或 iSCSI 主机网络或直连存储。此布线并非独占的；您可以使用缆线连接到主机网络和存储。

选项 **1**：使用缆线连接到光纤通道主机网络

控制器上的光纤通道端口连接到光纤通道主机网络交换机。

有关将系统连接到交换机的信息，请与网络管理员联系。

请务必检查插图箭头以确定正确的缆线连接器拉片方向。

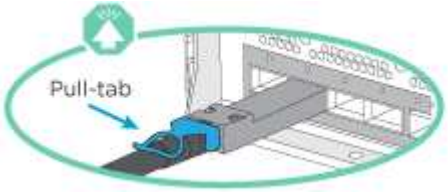

插入连接器时，您应感觉到连接器卡入到位；如果您不认为连接器卡嗒声，请将其卸下，然后将其翻转并重试。

步骤	对每个控制器模块执行
1.	使用缆线将端口 2a 至 2D 连接到 FC 主机交换机。 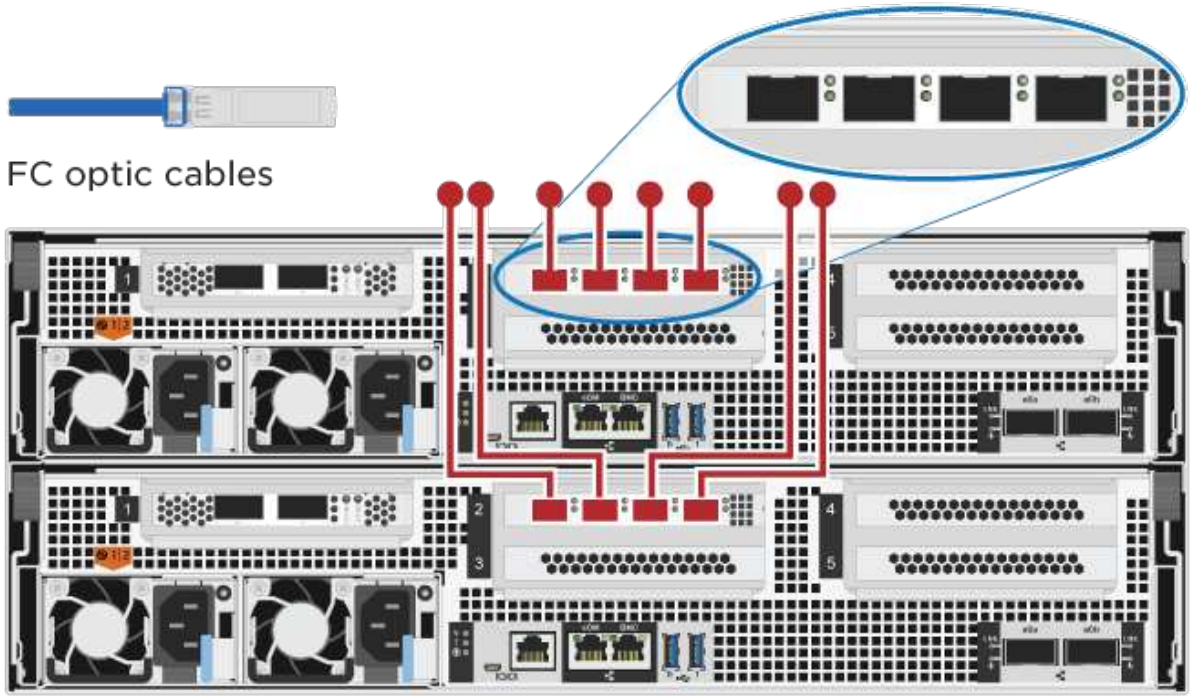
2.	要执行其他可选布线，请选择： • [Option 3: Connect to a single direct-attached NS224 drive shelf] • [Option 4: Connect to two direct-attached NS224 drive shelves]
3.	To complete setting up your system, see "第 4 步：完成系统设置和配置"。

选项 **2**： 使用缆线连接到 **10GbE** 主机网络

控制器上的 10GbE 端口连接到 10GbE 主机网络交换机。

有关将系统连接到交换机的信息，请与网络管理员联系。

请务必检查插图箭头以确定正确的缆线连接器拉片方向。

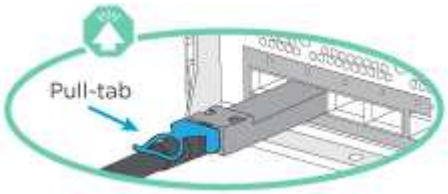

插入连接器时，您应感觉到连接器卡入到位；如果您不认为连接器卡嗒声，请将其卸下，然后将其翻转并重试。

步骤	对每个控制器模块执行
1.	使用缆线将端口 E4A 到 E4D 连接到 10GbE 主机网络交换机。 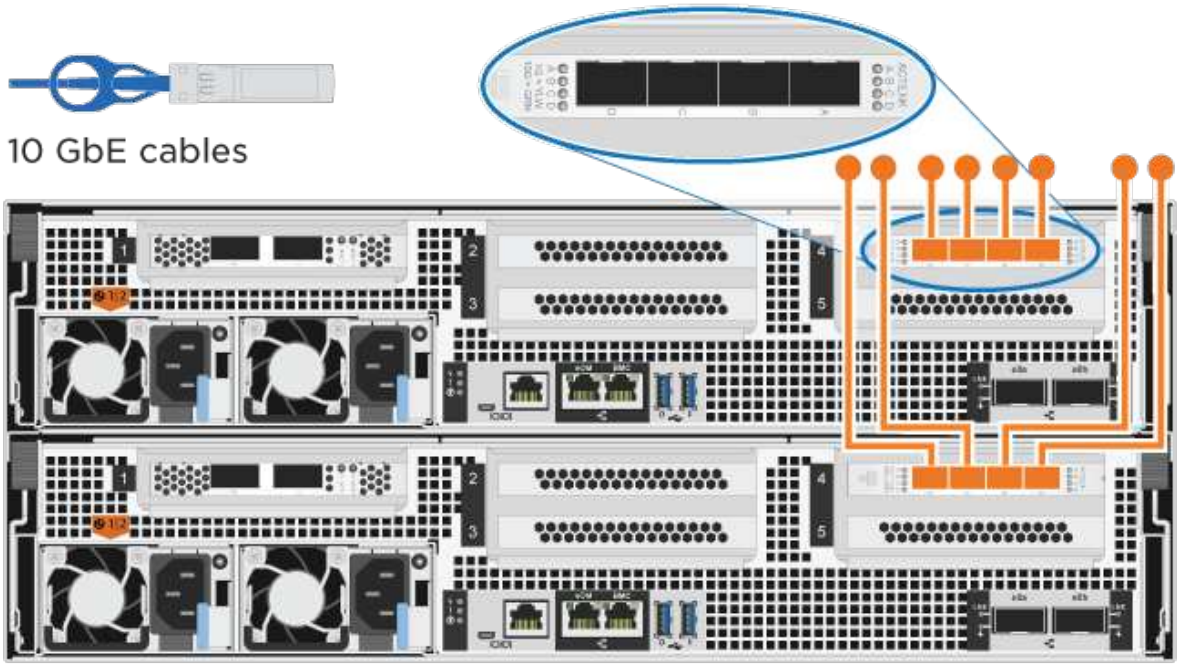
2.	要执行其他可选布线，请选择： • [Option 3: Connect to a single direct-attached NS224 drive shelf] • [Option 4: Connect to two direct-attached NS224 drive shelves]
3.	To complete setting up your system, see "第 4 步：完成系统设置和配置"。

选项 **3**： 使用缆线将控制器连接到一个驱动器架

您必须使用缆线将每个控制器连接到 NS224 驱动器架上的 NSM 模块。

请务必检查插图箭头以确定正确的缆线连接器拉片方向。

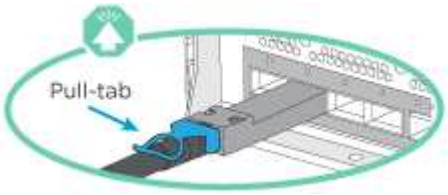

> 插入连接器时，您应感觉到连接器卡入到位；如果您不认为连接器卡嗒声，请将其卸下，然后将其翻转并重试。

步骤

1. 使用动画（"使用缆线将控制器连接到单个驱动器架" 或使用分步说明将控制器模块连接到单个磁盘架。

步骤	对每个控制器模块执行
1	使用缆线将控制器 A 连接到磁盘架： 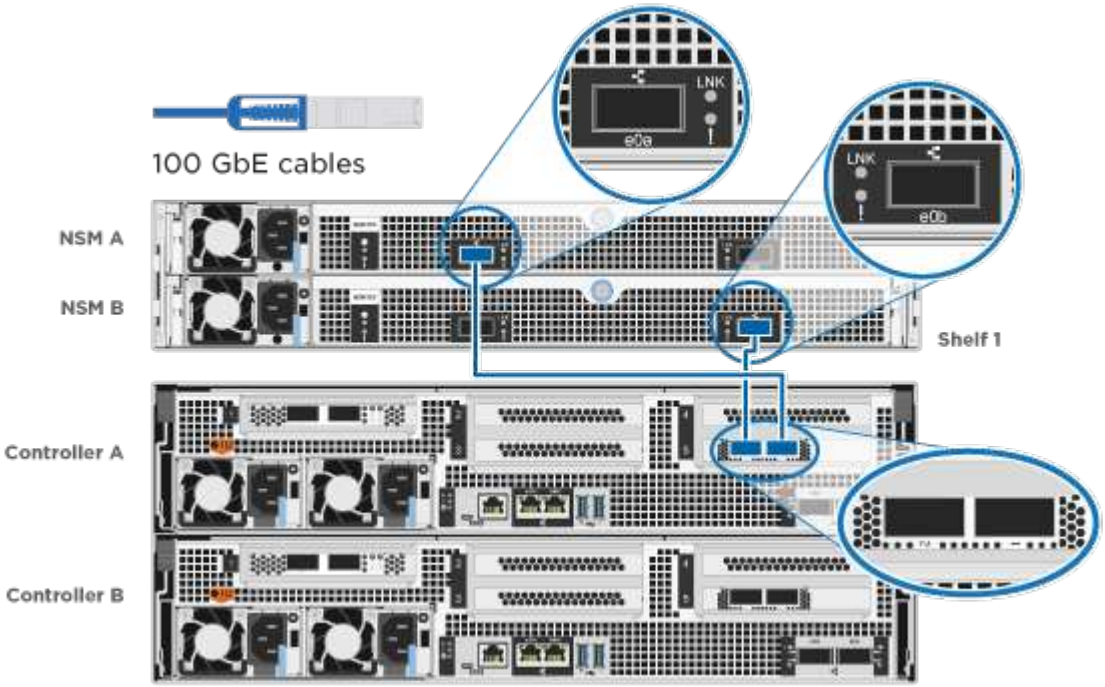
2	使用缆线将控制器 B 连接到磁盘架： 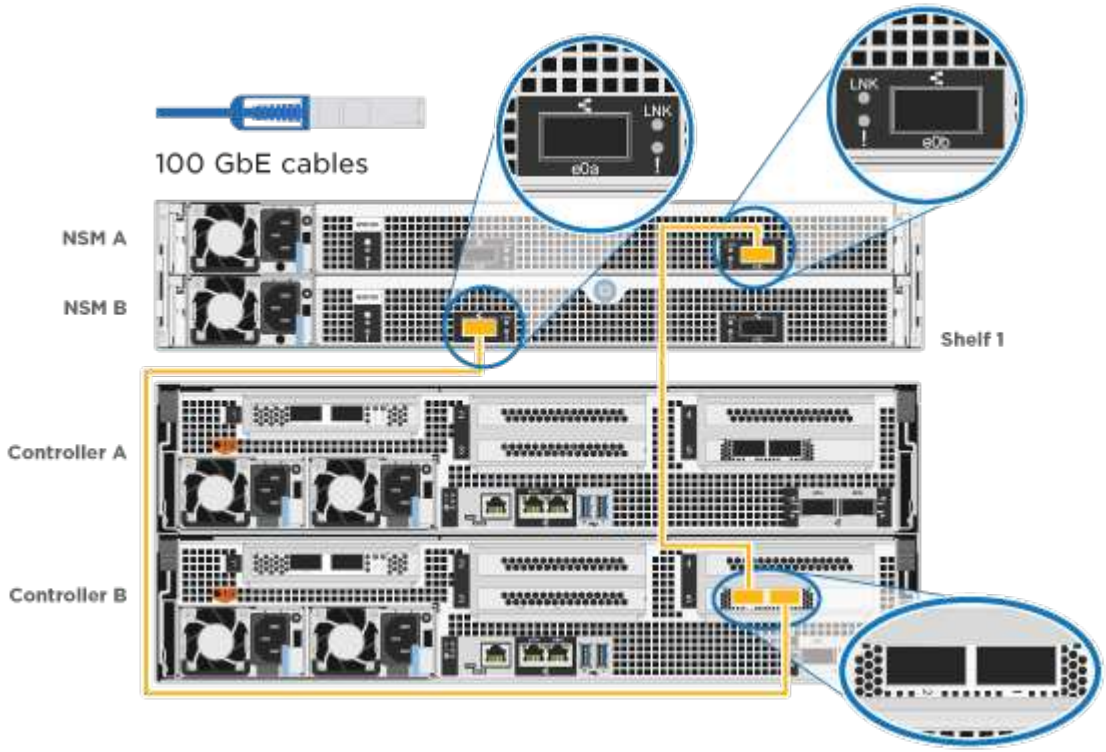

2. To complete setting up your system, see "第 4 步：完成系统设置和配置"。

选项 **4**：使用缆线将控制器连接到两个驱动器架

您必须使用缆线将每个控制器连接到两个 NS224 驱动器架上的 NSM 模块。

请务必检查插图箭头以确定正确的缆线连接器拉片方向。

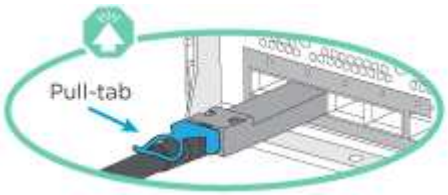

> 插入连接器时，您应感觉到连接器卡入到位；如果您不认为连接器卡嗒声，请将其卸下，然后将其翻转并重试。

步骤

1. 使用以下动画（"使用缆线将控制器连接到两个驱动器架"）或使用缆线将控制器连接到两个驱动器架的步骤。

步骤	对每个控制器模块执行
1	使用缆线将控制器 A 连接到磁盘架： 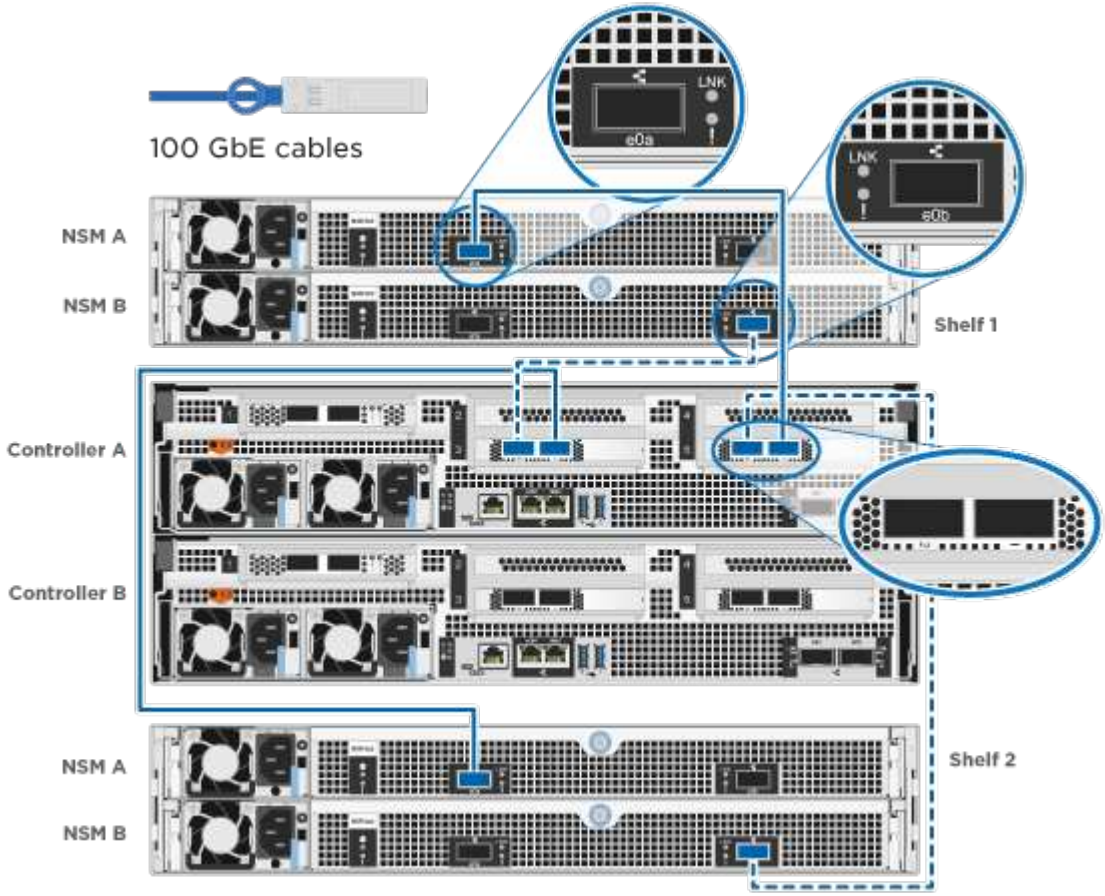

步骤	对每个控制器模块执行
2	使用缆线将控制器 B 连接到磁盘架： 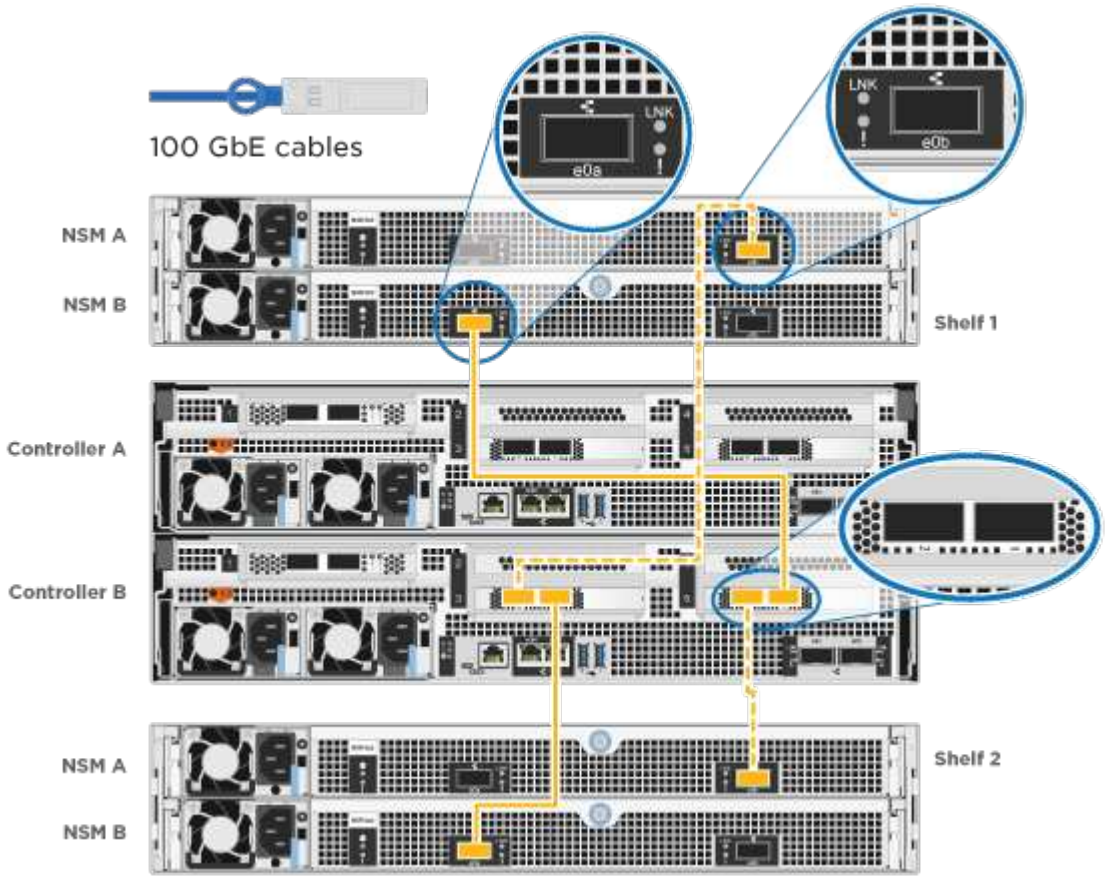

2. To complete setting up your system, see "第 4 步：完成系统设置和配置"。

第 4 步：完成系统设置和配置

使用仅连接到交换机和笔记本电脑的集群发现完成系统设置和配置，或者直接连接到系统中的控制器，然后连接到管理交换机。

选项 **1**：如果启用了网络发现，则完成系统设置和配置

如果您在笔记本电脑上启用了网络发现，则可以使用自动集群发现完成系统设置和配置。

步骤

1. 将电源线插入控制器电源，然后将其连接到不同电路上的电源。

   允许系统启动。Initial booting may take up to eight minutes.

2. 确保您的笔记本电脑已启用网络发现。

   有关详细信息，请参见笔记本电脑的联机帮助。

3. 使用以下动画（"将笔记本电脑连接到管理交换机"）将笔记本电脑连接到管理交换机。

4. 选择列出的 ONTAP 图标以发现：

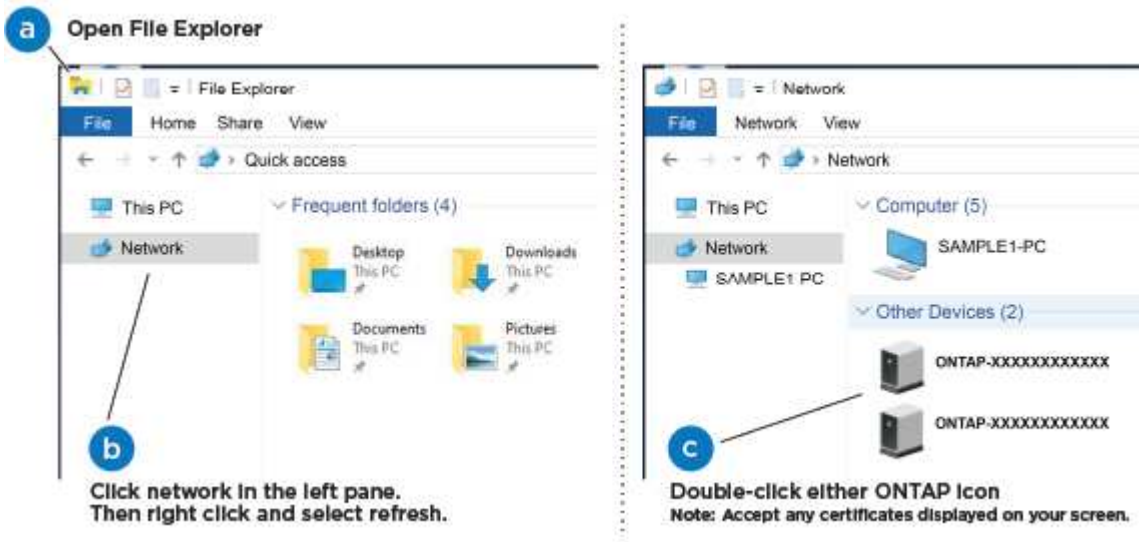

   a. 打开文件资源管理器。
   b. 单击左窗格中的 * 网络 * 。
   c. 右键单击并选择 * 刷新 * 。
   d. 双击 ONTAP 图标并接受屏幕上显示的任何证书。

   > XXXXX 是目标节点的系统序列号。

   此时将打开 System Manager 。

5. 使用 System Manager 引导式设置使用中收集的数据配置系统 "《 ONTAP 配置指南》"。
6. 运行 Config Advisor 以验证系统的运行状况。
7. After you have completed the initial configuration, go to the "ONTAP 和 AMP； ONTAP System Manager 文档资源" page for information about configuring additional features in ONTAP.

选项 **2**： 如果未启用网络发现，则完成系统设置和配置

如果您的笔记本电脑未启用网络发现，则必须使用此任务完成配置和设置。

步骤

1. 为笔记本电脑或控制台布线并进行配置：
   a. 使用 N-8-1 将笔记本电脑或控制台上的控制台端口设置为 115200 波特。

   > 有关如何配置控制台端口的信息，请参见笔记本电脑或控制台的联机帮助。

   b. 将控制台缆线连接到笔记本电脑或控制台，并使用系统随附的控制台缆线连接控制器上的控制台端口。

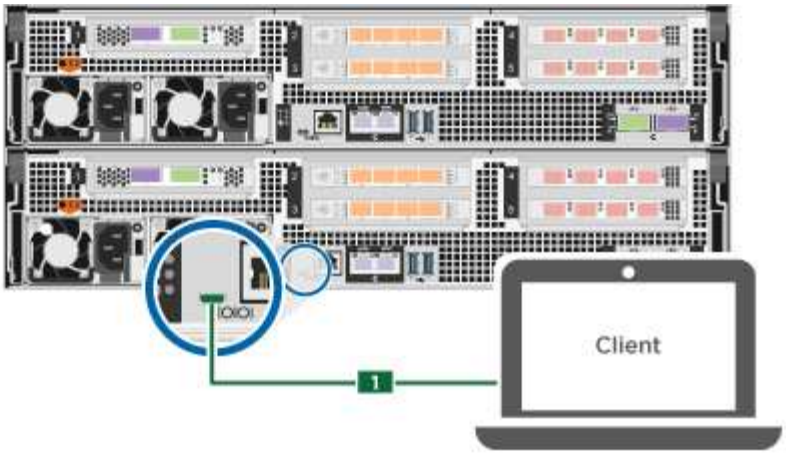

c. 将笔记本电脑或控制台连接到管理子网上的交换机。

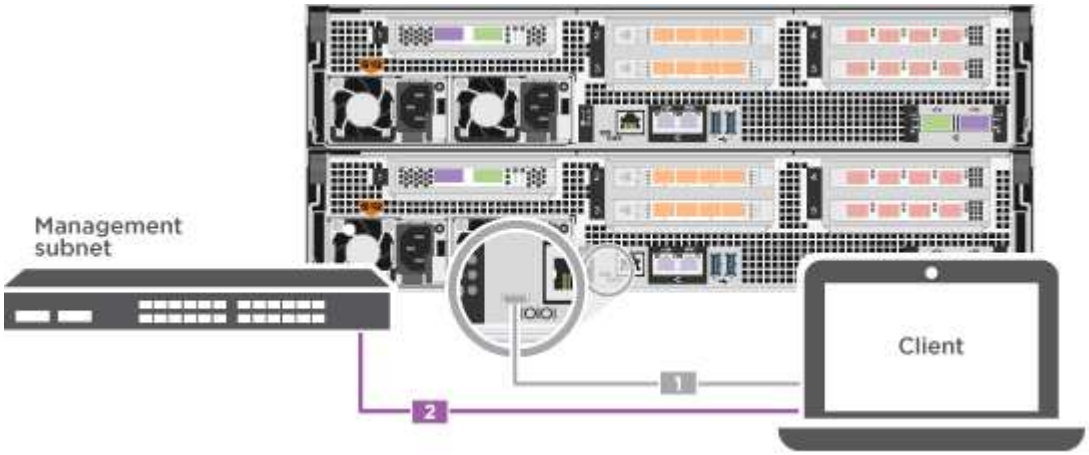

d. 使用管理子网上的一个 TCP/IP 地址为笔记本电脑或控制台分配 TCP/IP 地址。

2. 将电源线插入控制器电源，然后将其连接到不同电路上的电源。

   允许系统启动。Initial booting may take up to eight minutes.

3. 将初始节点管理 IP 地址分配给其中一个节点。

如果管理网络具有 **DHCP…**	那么 **…**
已配置	记录分配给新控制器的 IP 地址。
未配置	a. 使用 PuTTY ，终端服务器或环境中的等效项打开控制台会话。 ⓘ 如果您不知道如何配置 PuTTY ，请查看笔记本电脑或控制台的联机帮助。 b. 在脚本提示时输入管理 IP 地址。

4. 使用笔记本电脑或控制台上的 System Manager 配置集群：

   a. 将浏览器指向节点管理 IP 地址。

此地址的格式为 https://x.x.x.x 。

b. Configure the system using the data you collected in the "《 ONTAP 配置指南》"。

5. 运行 Config Advisor 以验证系统的运行状况。

6. After you have completed the initial configuration, go to the "ONTAP 和 AMP； ONTAP System Manager 文档资源" page for information about configuring additional features in ONTAP.

版权信息

版权所有©2022 NetApp、Inc.。保留所有权利。Printed in the U.S.版权所涵盖的本文档的任何部分不得以任何形式或任何手段复制、包括影印、录制、 磁带或存储在电子检索系统中—未经版权所有者事先书面许可。

Software derived from copyrighted NetApp material is subject to the following license and disclaimer:

本软件由NetApp按"原样"提供、不含任何明示或默示担保、包括但不限于适销性和特定用途适用性的默示担保、特此声明不承担任何责任。IN NO EVENT SHALL NETAPP BE LIABLE FOR ANY DIRECT, INDIRECT, INCIDENTAL, SPECIAL, EXEMPLARY, OR CONSEQUENTIAL DAMAGES (INCLUDING, BUT NOT LIMITED TO, PROCUREMENT OF SUBSTITUTE GOODS OR SERVICES; LOSS OF USE, DATA, OR PROFITS; OR BUSINESS INTERRUPTION) HOWEVER CAUSED AND ON ANY THEORY OF LIABILITY, WHETHER IN CONTRACT, STRICT LIABILITY, OR TORT (INCLUDING NEGLIGENCE OR OTHERWISE) ARISING IN ANY WAY OUT OF THE USE OF THIS SOFTWARE, EVEN IF ADVISED OF THE POSSIBILITY OF SUCH DAMAGE.

NetApp reserves the right to change any products described herein at any time, and without notice.NetApp assumes no responsibility or liability arising from the use of products described herein, except as expressly agreed to in writing by NetApp.The use or purchase of this product does not convey a license under any patent rights, trademark rights, or any other intellectual property rights of NetApp.

The product described in this manual may be protected by one or more U.S.patents, foreign patents, or pending applications.

RESTRICTED RIGHTS LEGEND: Use, duplication, or disclosure by the government is subject to restrictions as set forth in subparagraph (c)(1)(ii) of the Rights in Technical Data and Computer Software clause at DFARS 252.277-7103 (October 1988) and FAR 52-227-19 (June 1987).

商标信息

NetApp、NetApp标识和中列出的标记 http://www.netapp.com/TM 是NetApp、Inc.的商标。其他公司和产品名称可能是其各自所有者的商标。