启动介质
Install and maintain

NetApp
March 22, 2024

This PDF was generated from https://docs.netapp.com/zh-cn/ontap-systems/fas2800/bootmedia-replace-overview.html on March 22, 2024. Always check docs.netapp.com for the latest.

目录

启动介质 1
启动介质更换概述—FAS2800 1
检查板载加密密钥- FAS2800 1
关闭受损控制器FAS2800 4
更换启动介质- FAS2800 5
启动恢复映像—FAS2800 10
根据需要还原OKM、NSE和NVE—FAS2800 12
将故障部件退回给NetApp - FAS2800 13

启动介质

启动介质更换概述—FAS2800

启动介质存储系统在启动时使用的一组主文件和二级系统文件（启动映像）。根据您的网络配置，您可以执行无中断或中断更换。

您必须使用格式化为 fat32 的 USB 闪存驱动器，并具有适当的存储容量来存放 `image_xxx.tgz` 文件。

您还必须将 `image_xxx.tgz` 文件复制到 USB 闪存驱动器，以供日后在此操作步骤中使用。

- 更换启动介质的无中断和中断方法都要求您还原 `var` 文件系统：
  - 要进行无中断更换，必须将 HA 对连接到网络以还原 `var` 文件系统。
  - 要进行中断更换，您不需要网络连接即可还原 `var` 文件系统，但此过程需要重新启动两次。
- 您必须将故障组件更换为从提供商处收到的替代 FRU 组件。
- 请务必在正确的节点上应用以下步骤中的命令：
  - 受损节点是指要在其中执行维护的节点。
  - 运行状况良好的节点 _ 是受损节点的 HA 配对节点。

检查板载加密密钥- FAS2800

在关闭受损控制器并检查板载加密密钥的状态之前，您必须检查受损控制器的状态，禁用自动交还并检查正在运行的 ONTAP 版本。

If you have a cluster with more than two nodes, it must be in quorum.如果集群未达到仲裁或运行状况良好的控制器在资格和运行状况方面显示false、则必须在关闭受损控制器之前更正问题描述；请参见 "将节点与集群同步"。

步骤

1. 检查受损控制器的状态：
   - 如果受损控制器处于登录提示符处，请以 `admin` 身份登录。
   - 如果受损控制器位于 LOADER 提示符处且属于 HA 配置的一部分，请以 `admin` 身份登录到运行正常的控制器上。
2. 如果启用了 AutoSupport ，则通过调用 AutoSupport 消息禁止自动创建案例： `ssystem node AutoSupport invoke -node * -type all -message MAINT=number_of_hours_downh`

   以下 AutoSupport 消息禁止自动创建案例两小时： `cluster1 ： * > system node AutoSupport invoke -node * -type all -message MAINT=2h`

3. 使用 `version -v` 命令检查受损控制器（如果已启动）或配对控制器（如果受损控制器已关闭）上运行的 ONTAP 版本：
   - 如果命令输出中显示<lno-DARE>或<1ONo-DARe>、则系统不支持NVE、请继续执行 "Shut down the impaired controller"。

- 如果<lno-DARE>未显示在命令输出中、并且系统运行的是ONTAP 9.6或更高版本、请继续下一节。 在运行 ONTAP 9.6 及更高版本的系统上检查 NVE 或 NSE。

4. 从运行状况良好的控制器禁用自动交还： storage故障转移修改-node local -auto-G给予 恢复false` 或 `storage failover modify -node local -auto-giveback-after-panic false`

在运行 ONTAP 9.6 及更高版本的系统上检查 NVE 或 NSE

在关闭受损控制器之前，您需要验证系统是否已启用 NetApp 卷加密（ NVE ）或 NetApp 存储加密（ NSE ）。If so, you need to verify the configuration.

1. 验证集群中的任何卷是否正在使用 NVE： `volume show -is-encrypted true`

   If any volumes are listed in the output, NVE is configured and you need to verify the NVE configuration.如果未列出任何卷，请检查是否已配置 NSE 并正在使用此 NSE 。

2. 验证是否已配置 NSE 并正在使用： `storage encryption disk show`
   - 如果命令输出列出了驱动器详细信息以及模式和密钥 ID 信息，则表示已配置 NSE ，您需要验证 NSE 配置和正在使用的。
   - 如果未显示任何磁盘，则表示未配置 NSE 。
   - 如果未配置 NVE 和 NSE ，则不会使用 NSE 密钥保护任何驱动器，因此可以安全地关闭受损的控制器。

验证 NVE 配置

1. 显示密钥管理服务器上存储的身份验证密钥的密钥ID： `security key-manager key query`

   > 在 ONTAP 9.6 版之后，您可能还需要其他密钥管理器类型。类型为 `KMIP` ， `AKV` 和 `GCP` 。确认这些类型的过程与确认 外部 或 板载 密钥管理器类型相同。

   - 如果 密钥管理器 类型显示 `external` ，而 `restored` 列显示 `yes` ，则可以安全地关闭受损的控制器。
   - 如果 密钥管理器 类型显示 板载 且 还原 列显示 是 ，则需要完成一些额外步骤。
   - 如果 `Key Manager` type 显示 `external` ，而 `restored` 列显示除 `yes` 以外的任何内容，则需要完成一些额外步骤。
   - 如果 密钥管理器 类型显示 板载 且 还原 列显示除 是 以外的任何内容，则需要完成一些额外步骤。

2. 如果 `Key Manager` type 显示 板载 且 `Restored` 列显示 `yes` ，请手动备份 OKM 信息：
   a. 转到高级权限模式，并在系统提示您继续时输入 `y`： `set -priv advanced`
   b. 输入命令以显示密钥管理信息： `security key-manager on板 载 show-backup`
   c. 将备份信息的内容复制到单独的文件或日志文件。在可能需要手动恢复 OKM 的灾难情形下，您将需要它。
   d. 返回到管理模式： `set -priv admin`
   e. 关闭受损控制器。

3. 如果 `Key Manager` type 显示 `external` ，而 `restored` 列显示除 `yes` 以外的任何内容：

a. 将外部密钥管理身份验证密钥还原到集群中的所有节点： `security key-manager external restore`

   如果命令失败，请联系 NetApp 支持部门。

"mysupport.netapp.com"

a. 验证是否已 `Restored` 列等于 `yes` 对于所有身份验证密钥： `security key-manager key query`

b. 关闭受损控制器。

4. 如果 `Key Manager` type 显示 板载 且 `Restored` 列显示除 `yes` 以外的任何内容：

   a. 输入板载 security key-manager sync 命令： `ssecurity key-manager on`板 载同步

   > 在提示符处输入客户的32个字符的字母数字板载密钥管理密码短语。If the passphrase cannot be provided, contact NetApp Support. "mysupport.netapp.com"

   b. 验证 `Restored` 列显示 `yes` 对于所有身份验证密钥： `security key-manager key query`

   c. 验证 `Key Manager` type 是否显示 板载 ，然后手动备份 OKM 信息。

   d. 转到高级权限模式，并在系统提示您继续时输入 `y`： `set -priv advanced`

   e. 输入命令以显示密钥管理备份信息： `security key-manager on`板 载 `show-backup`

   f. 将备份信息的内容复制到单独的文件或日志文件。在可能需要手动恢复 OKM 的灾难情形下，您将需要它。

   g. 返回到管理模式： `set -priv admin`

   h. 您可以安全地关闭控制器。

验证 NSE 配置

1. 显示密钥管理服务器上存储的身份验证密钥的密钥ID： `security key-manager key query -key -type NSE-AK`

   > 在 ONTAP 9.6 版之后，您可能还需要其他密钥管理器类型。类型为 `KMIP` ， `AKV` 和 `GCP` 。确认这些类型的过程与确认 外部 或 板载 密钥管理器类型相同。

   - 如果 密钥管理器 类型显示 `external` ，而 `restored` 列显示 `yes` ，则可以安全地关闭受损的控制器。
   - 如果 密钥管理器 类型显示 板载 且 还原 列显示 是 ，则需要完成一些额外步骤。
   - 如果 `Key Manager` type 显示 `external` ，而 `restored` 列显示除 `yes` 以外的任何内容，则需要完成一些额外步骤。
   - 如果 `Key Manager` type 显示 `external` ，而 `restored` 列显示除 `yes` 以外的任何内容，则需要完成一些额外步骤。

2. 如果 `Key Manager` type 显示 板载 且 `Restored` 列显示 `yes` ，请手动备份 OKM 信息：

   a. 转到高级权限模式，并在系统提示您继续时输入 `y`： `set -priv advanced`

   b. 输入命令以显示密钥管理信息： `security key-manager on`板 载 `show-backup`

   c. 将备份信息的内容复制到单独的文件或日志文件。在可能需要手动恢复 OKM 的灾难情形下，您将需要

它。

d. 返回到管理模式： `set -priv admin`

e. 您可以安全地关闭控制器。

3. 如果 `Key Manager` type 显示 `external` ，而 `restored` 列显示除 `yes` 以外的任何内容：

   a. 将外部密钥管理身份验证密钥还原到集群中的所有节点： `security key-manager external restore`

      如果命令失败，请联系 NetApp 支持部门。

   "mysupport.netapp.com"

   a. 验证是否已 `Restored` 列等于 `yes` 对于所有身份验证密钥： `security key-manager key query`

   b. 您可以安全地关闭控制器。

4. 如果 `Key Manager` type 显示 板载 且 `Restored` 列显示除 `yes` 以外的任何内容：

   a. 输入板载 security key-manager sync 命令： `ssecurity key-manager on`板 载同步

      在提示符处输入客户的32个字符的字母数字板载密钥管理密码短语。If the passphrase cannot be provided, contact NetApp Support.

   "mysupport.netapp.com"

   a. 验证 `Restored` 列显示 `yes` 对于所有身份验证密钥： `security key-manager key query`

   b. 验证 `Key Manager` type 是否显示 板载 ，然后手动备份 OKM 信息。

   c. 转到高级权限模式，并在系统提示您继续时输入 `y` ： `set -priv advanced`

   d. 输入命令以显示密钥管理备份信息： `security key-manager on`板 载 `show-backup`

   e. 将备份信息的内容复制到单独的文件或日志文件。在可能需要手动恢复 OKM 的灾难情形下，您将需要它。

   f. 返回到管理模式： `set -priv admin`

   g. 您可以安全地关闭控制器。

关闭受损控制器FAS2800

关闭或接管受损控制器。

完成 NVE 或 NSE 任务后，您需要关闭受损控制器。

步骤

1. 将受损控制器显示为 LOADER 提示符：

如果受损控制器显示 ...	那么 ...
LOADER 提示符	转至 "Remove controller module" 。

如果受损控制器显示 ...	那么 ...
正在等待交还 ...	按 Ctrl-C ，然后在出现提示时回答 `y` 。
系统提示符或密码提示符（输入系统密码）	从运行正常的控制器接管或暂停受损的控制器： `storage failover takeover -ofnode impaired_node_name` 当受损控制器显示 Waiting for giveback… 时，按 Ctrl-C ，然后回答 `y` 。

2. 在 LOADER 提示符处，输入 `printenv` 以捕获所有启动环境变量。将输出保存到日志文件中。

> 如果启动设备损坏或无法正常运行，则此命令可能不起作用。

更换启动介质- FAS2800

要更换启动介质，您必须卸下受损的控制器模块，安装替代启动介质并将启动映像传输到 USB 闪存驱动器。

第 1 步：卸下控制器模块

要访问控制器内部的组件，您必须先从系统中卸下控制器模块，然后再卸下控制器模块上的盖板。

1. 如果您尚未接地，请正确接地。
2. 松开将缆线绑在缆线管理设备上的钩环带，然后从控制器模块上拔下系统缆线和 SFP （如果需要），并跟踪缆线的连接位置。
3. 按压凸轮把手上的闩锁，直到其释放为止，完全打开凸轮把手以从中板释放控制器模块，然后用两只手将控制器模块拉出机箱。

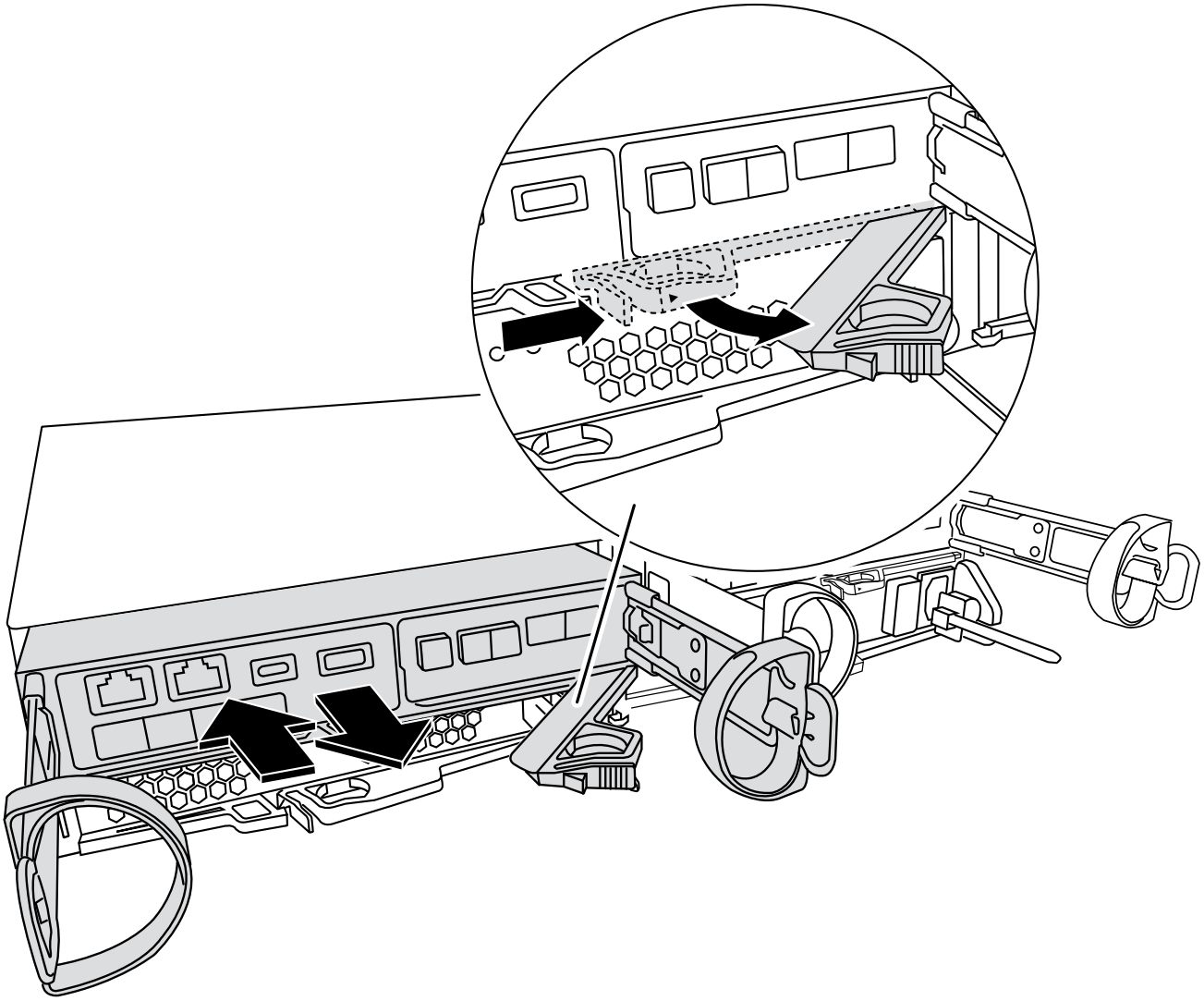

4. 将控制器模块翻转，将其放在平稳的表面上。
5. 按下控制器模块两侧的蓝色按钮以松开护盖、然后向上旋转护盖、使其脱离控制器模块、从而打开护盖。

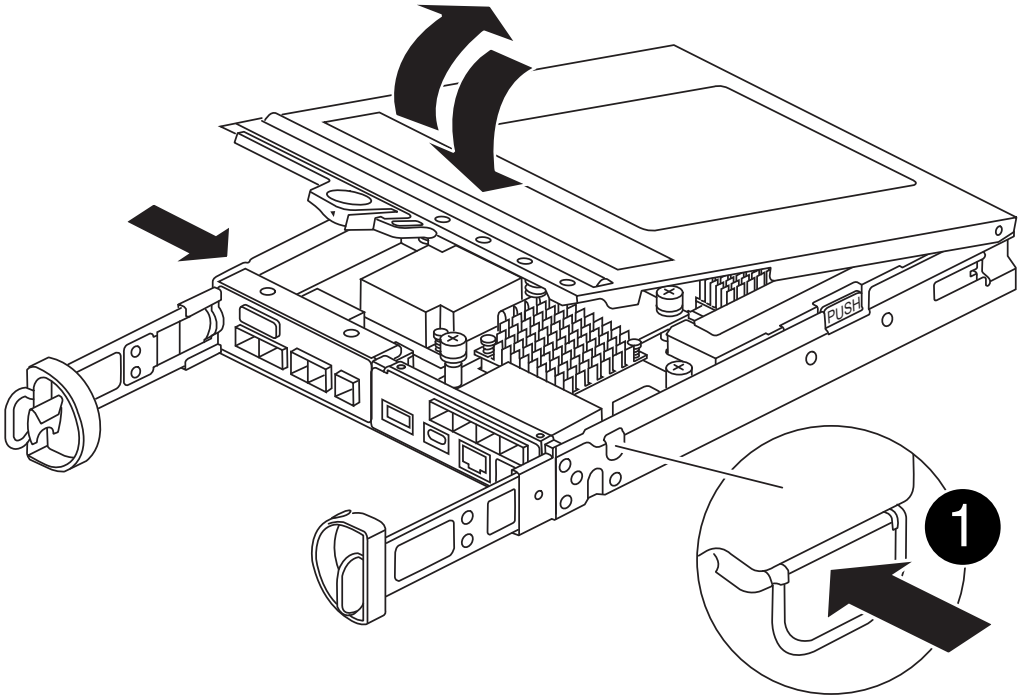

1	控制器模块护盖释放按钮

第 2 步：更换启动介质

找到位于夹层卡下方的控制器模块中的启动介质、然后按照说明进行更换。

动画-更换启动介质

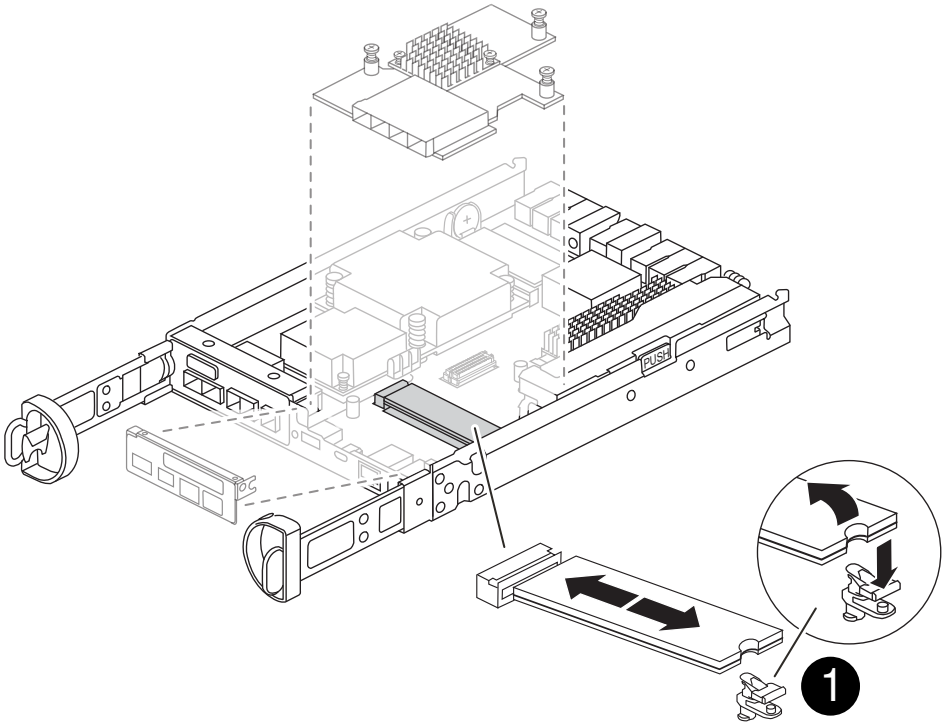

1	启动介质锁定卡舌

步骤

1. 如果您尚未接地，请正确接地。
2. 按照下图或控制器模块上的FRU示意图卸下夹层卡：
   a. 通过将夹层卡挡板从控制器模块中直接滑出来卸下夹层卡挡板。
   b. 拧松夹层卡上的翼形螺钉。

   > 您可以用手指或螺丝刀拧松翼形螺钉。如果您用手指、则可能需要向上旋转NV电池、以便在其旁边的指旋螺钉上购买更好的手指。

   c. 垂直向上提起夹层卡。
3. 更换启动介质：
   a. 按下启动介质外壳上的蓝色按钮、将启动介质从其外壳中释放出来、向上旋转启动介质、然后轻轻地将其从启动介质插槽中竖直拉出。

   > 请勿将启动介质竖直向上扭曲或拉，因为这样可能会损坏插槽或启动介质。

b. Align the edges of the replacement boot media with the boot media socket, and then gently push it into the socket. 检查启动介质以确保其完全正确地固定在插槽中、如有必要、请取出启动介质并将其重新插入插槽。

c. 按下蓝色锁定按钮、向下旋转启动介质、然后释放锁定按钮以将启动介质锁定到位。

4. 重新安装夹层卡：

   a. 将主板上的插槽与夹层卡上的插槽对齐、然后将卡轻轻地插入插槽中。

   b. 拧紧夹层卡上的三个翼形螺钉。

   c. 重新安装夹层挡板。

5. 重新安装控制器模块护盖并将其锁定到位。

第 3 步：将启动映像传输到启动介质

使用已安装系统映像的USB闪存驱动器将系统映像安装在替代启动介质上。在此操作步骤期间、您必须还原var文件系统。

开始之前

- 您必须具有一个格式化为MBR/FAT32且容量至少为4 GB的USB闪存驱动器。
- 您必须具有网络连接。

步骤

1. 将适当的ONTAP映像版本下载到已格式化的USB闪存驱动器：

   a. 使用 … "如何确定正在运行的ONTAP版本是否支持NetApp卷加密(NVE)" 以确定当前是否支持卷加密。

      - 如果集群支持NVE、请使用NetApp卷加密下载映像。
      - 如果集群不支持NVE、请下载不带NetApp卷加密的映像。 请参见 "我应该下载哪个ONTAP映像？是否使用卷加密？" 有关详细信息：

2. 解压缩下载的映像。

   > 如果要使用 Windows 提取内容，请勿使用 WinZip 提取网络启动映像。使用其他提取工具，例如 7-Zip 或 WinRAR 。

   解压缩的服务映像文件中有两个文件夹：

   - **启动**
   - `EFI`

     i. 将 `EFI` 文件夹复制到 USB 闪存驱动器上的顶部目录。

     USB 闪存驱动器应具有 EFI 文件夹，并且与受损控制器运行的服务映像（ BIOS ）版本相同。

     ii. 从笔记本电脑中取出 USB 闪存驱动器。

3. 安装控制器模块：

   a. 将控制器模块的末端与机箱中的开口对齐，然后将控制器模块轻轻推入系统的一半。

   b. 重新对控制器模块进行配置。

重新布线时，如果已卸下介质转换器（SFP），请务必重新安装它们。

4. 将 USB 闪存驱动器插入控制器模块上的 USB 插槽。

   确保将 USB 闪存驱动器安装在标有 USB 设备的插槽中，而不是 USB 控制台端口中。

5. 将控制器模块完全推入系统中，确保凸轮把手离开 USB 闪存驱动器，用力推动凸轮把手以完成控制器模块的就位，将凸轮把手推至关闭位置，然后拧紧翼形螺钉。

   控制器一旦完全安装到机箱中，就会开始启动。

6. 按 Ctrl-C 中断启动过程，并在加载程序提示符处停止。如果看到正在启动自动启动，请按 Ctrl-C 中止 …

   如果未显示此消息，请按 Ctrl-C ，选择选项以启动到维护模式，然后暂停控制器以启动到加载程序。

7. 对于机箱中有一个控制器的系统，重新连接电源并打开电源。

   系统开始启动并停留在 LOADER 提示符处。

8. 在 LOADER 提示符处设置网络连接类型：

   - 如果要配置 DHCP： `ifconfig e0a -auto`

     > 您配置的目标端口是在通过网络连接还原 var 文件系统期间，用于与运行正常的控制器中受损的控制器进行通信的目标端口。You can also use the e0M port in this command.

   - 如果要配置手动连接： `ifconfig e0a -addr=filer_addr -mask=netmask -gw=gateway -dns=dns_addr-domain=dns_domain`
     - filer_addr 是存储系统的 IP 地址。
     - netmask 是连接到 HA 配对节点的管理网络的网络掩码。
     - gateway 是网络的网关。
     - dns_addr 是网络上名称服务器的 IP 地址。
     - dns_domain 是域名系统（DNS）域名。

       如果使用此可选参数，则无需在网络启动服务器 URL 中使用完全限定域名。您只需要服务器的主机名。

   > 您的接口可能需要其他参数。有关详细信息，可以在固件提示符处输入 `help ifconfig` 。

启动恢复映像—FAS2800

您必须从 USB 驱动器启动 ONTAP 映像，还原文件系统并验证环境变量。

步骤

1. 从 LOADER 提示符处，从 USB 闪存驱动器启动恢复映像： `boot_recovery`

   此映像将从 USB 闪存驱动器下载。

2. 出现提示时，请输入映像名称或接受屏幕上括号内显示的默认映像。
3. 恢复var文件系统：

如果您的系统 ...	那么 ...
网络连接	a. 当系统提示您还原备份配置时，按 `y` 。 b. 将运行状况良好的节点设置为高级权限级别： `set -privilege advanced` c. 运行 restore backup 命令： `ssystem node restore-backup -node local -target-address impaired_node_ip_address` d. 将节点恢复为管理员级别： `set -privilege admin` e. 当系统提示您确认还原备份是否成功时，按 `y` 。 f. 按 `y` 提示还原配置副本时。 g. 在系统提示重新启动节点时，按 `y` 。
无网络连接	a. 当系统提示您还原备份配置时，按 `n` 。 b. 系统提示时重新启动系统。 c. 从显示的菜单中选择 * 从备份配置更新闪存 * （同步闪存）选项。 如果系统提示您继续更新，请按 `y` 。

4. 确保环境变量按预期设置：
   a. 将控制器显示 LOADER 提示符。
   b. 使用 `printenv` 命令检查环境变量设置。
   c. 如果环境变量未按预期设置，请使用 `setenv` *`environment-variable-name____changed-value`* 命令对其进行修改。
   d. 使用 `savenv` 命令保存所做的更改。
5. 下一个取决于您的系统配置：
   - 如果您的系统配置了板载密钥管理器， NSE 或 NVE ，请转至 根据需要还原 OKM ， NSE 和 NVE
   - 如果您的系统未配置板载密钥管理器， NSE 或 NVE ，请完成本节中的步骤。
6. 在 LOADER 提示符处，输入 `boot_ontap` 命令。

如果您看到 ...	那么 ...
登录提示符	转至下一步。

如果您看到 ...	那么 ...
正在等待交还	a. 登录到配对控制器。 b. 使用 `storage failover show` 命令确认目标控制器已准备好进行交还。

7. 将控制台缆线连接到配对控制器。
8. 使用 `storage failover giveback -fromnode local` 命令交还控制器。
9. 在集群提示符处、使用检查逻辑接口 `net int show -is-home false` 命令：

   如果任何接口列为"false"、请使用将这些接口还原回其主端口 `net int revert -vserver` *`vserver_name`* `-lif` *`lif_name`* 命令：

10. 将控制台缆线移至已修复的控制器，然后运行 `version -v` 命令以检查 ONTAP 版本。
11. 如果不使用存储加密、请还原自动交还和AutoSupport：
    a. 使用 `storage failover modify -node local -auto-giveback true` 命令禁用自动交还后，可将其还原。
    b. 如果已触发AutoSupport维护窗口、请使用结束此窗口 `system node autosupport invoke -node * -type all -message MAINT=END` 命令：

根据需要还原OKM、NSE和NVE—FAS2800

选中环境变量后、您必须使用在此操作步骤开头捕获的设置完成特定于启用了板载密钥管理器(OKM)、NetApp存储加密(NSE)或NetApp卷加密(NVE)的系统的步骤。

> 如果随板载密钥管理器一起启用了 NSE 或 NVE ，则必须还原在此操作步骤开头捕获的设置。

步骤

1. 将控制台缆线连接到目标控制器。
2. 在 LOADER 提示符处使用 `boot_ontap` 命令启动控制器。
3. 检查控制台输出：

如果控制台显示 ...	那么 ...
登录提示符	转至步骤 7 。
正在等待交还	a. 登录到配对控制器。 b. 使用 `storage failover show` 命令确认目标控制器已准备好进行交还。

4. 使用 `storage failover giveback -fromnode local -only-cfo-aggregates true local` 命令将控制台缆线移至配对控制器并交还目标控制器存储。
   - 如果命令因磁盘发生故障而失败，请物理断开故障磁盘，但将磁盘保留在插槽中，直到收到更换磁盘为止。

- 如果命令因 CIFS 会话打开而失败，请与客户联系，了解如何关闭 CIFS 会话。

  > 终止 CIFS 可能会导致数据发生原因丢失。

- 如果命令因配对节点 " 未就绪 " 而失败，请等待 5 分钟，使 NVMEM 同步。
- 如果命令因 NDMP ， SnapMirror 或 SnapVault 进程而失败，请禁用此进程。有关详细信息，请参见相应的文档中心。

5. 请等待 3 分钟，然后使用 `storage failover show` 命令检查故障转移状态。
6. 在 clustershell 提示符处，输入 `net int show -is-home false` 命令以列出不在其主控制器和端口上的逻辑接口。

   如果任何接口列为 `false`，使用将这些接口还原回其主端口 `net int revert -vserver Cluster -lif` *`nodename`* 命令：

7. 将控制台缆线移至目标控制器，然后运行 `version -v` 命令以检查 ONTAP 版本。
8. 使用 `storage failover modify -node local -auto-giveback true` 命令禁用自动交还后，可将其还原。
9. 在 clustershell 提示符处使用 `storage encryption disk show` 查看输出。
10. 使用 `security key-manager key query` 命令显示存储在密钥管理服务器上的身份验证密钥的密钥 ID 。
    - 如果 `restored` column = `yes/true` ，则表示您已完成更换过程，并可继续完成更换过程。
    - 如果 `Key Manager type` = `external` and the `restored` column = anything other than `yes/true` ，请使用 `security key-manager external restore` 命令还原身份验证密钥的密钥 ID 。

      > 如果命令失败，请联系客户支持。

    - 如果 密钥管理器类型 = 板载 和 还原 列 = 除 `yes/true` 以外的任何其他内容，请使用 `security key-manager on`板 载同步 命令重新同步密钥管理器类型。

      使用 security key-manager key query 验证所有身份验证密钥的 `restored` column = `yes/true` 。

11. 将控制台缆线连接到配对控制器。
12. 使用 `storage failover giveback -fromnode local` 命令交还控制器。
13. 使用 `storage failover modify -node local -auto-giveback true` 命令禁用自动交还后，可将其还原。
14. 如果已使用禁用AutoSupport、则还原它 `system node autosupport invoke -node * -type all -message MAINT=END`

将故障部件退回给NetApp - FAS2800

按照套件随附的 RMA 说明将故障部件退回 NetApp 。请参见 "部件退回和放大器；更换" 第页，了解更多信息。

版权信息

版权所有 © 2024 NetApp, Inc.。保留所有权利。中国印刷。未经版权所有者事先书面许可，本文档中受版权保护的任何部分不得以任何形式或通过任何手段（图片、电子或机械方式，包括影印、录音、录像或存储在电子检索系统中）进行复制。

从受版权保护的 NetApp 资料派生的软件受以下许可和免责声明的约束：

本软件由 NetApp 按“原样”提供，不含任何明示或暗示担保，包括但不限于适销性以及针对特定用途的适用性的隐含担保，特此声明不承担任何责任。在任何情况下，对于因使用本软件而以任何方式造成的任何直接性、间接性、偶然性、特殊性、惩罚性或后果性损失（包括但不限于购买替代商品或服务；使用、数据或利润方面的损失；或者业务中断），无论原因如何以及基于何种责任理论，无论出于合同、严格责任或侵权行为（包括疏忽或其他行为），NetApp 均不承担责任，即使已被告知存在上述损失的可能性。

NetApp 保留在不另行通知的情况下随时对本文档所述的任何产品进行更改的权利。除非 NetApp 以书面形式明确同意，否则 NetApp 不承担因使用本文档所述产品而产生的任何责任或义务。使用或购买本产品不表示获得 NetApp 的任何专利权、商标权或任何其他知识产权许可。

本手册中描述的产品可能受一项或多项美国专利、外国专利或正在申请的专利的保护。

有限权利说明：政府使用、复制或公开本文档受 DFARS 252.227-7013（2014 年 2 月）和 FAR 52.227-19（2007 年 12 月）中“技术数据权利 — 非商用”条款第 (b)(3) 条规定的限制条件的约束。

本文档中所含数据与商业产品和/或商业服务（定义见 FAR 2.101）相关，属于 NetApp, Inc. 的专有信息。根据本协议提供的所有 NetApp 技术数据和计算机软件具有商业性质，并完全由私人出资开发。 美国政府对这些数据的使用权具有非排他性、全球性、受限且不可撤销的许可，该许可既不可转让，也不可再许可，但仅限在与交付数据所依据的美国政府合同有关且受合同支持的情况下使用。除本文档规定的情形外，未经 NetApp, Inc. 事先书面批准，不得使用、披露、复制、修改、操作或显示这些数据。美国政府对国防部的授权仅限于 DFARS 的第 252.227-7015(b)（2014 年 2 月）条款中明确的权利。

商标信息

NetApp、NetApp 标识和 http://www.netapp.com/TM 上所列的商标是 NetApp, Inc. 的商标。其他公司和产品名称可能是其各自所有者的商标。