反转机柜前盖
ONTAP Systems

NetApp
February 22, 2022

This PDF was generated from https://docs.netapp.com/zh-cn/ontap-systems/platform-supplemental/42u-1280mm-reverse-front-door.html on February 22, 2022. Always check docs.netapp.com for the latest.

目录

反转机柜前盖 1
反转系统机柜前盖 1
拆下照明标志 1
卸下系统机柜门 2
移动标志电源和布线 2
反转车门转轴和锁扣 5
重新安装车门和照明标志 7

反转机柜前盖

反转系统机柜前盖

您可以通过以下方式更改前挡盖打开的方向：卸下照明标志，挡盖，顶部转轴和相关硬件，然后将其安装在系统机柜框架正面的另一侧。

您需要使用以下工具和设备完成带照明标志的系统机柜的门反转：

- 一个十字螺丝刀
- 一个 5 毫米内六角扳手；建议使用内六角扳手
- 尖头扳手
- 一个梯形图，便于您轻松访问顶部转轴上的内六角螺钉

拆下照明标志

要卸下照明标志，您需要打开系统机柜前盖，从标志背面拔下电源线，然后从系统机柜门中卸下标志组件。

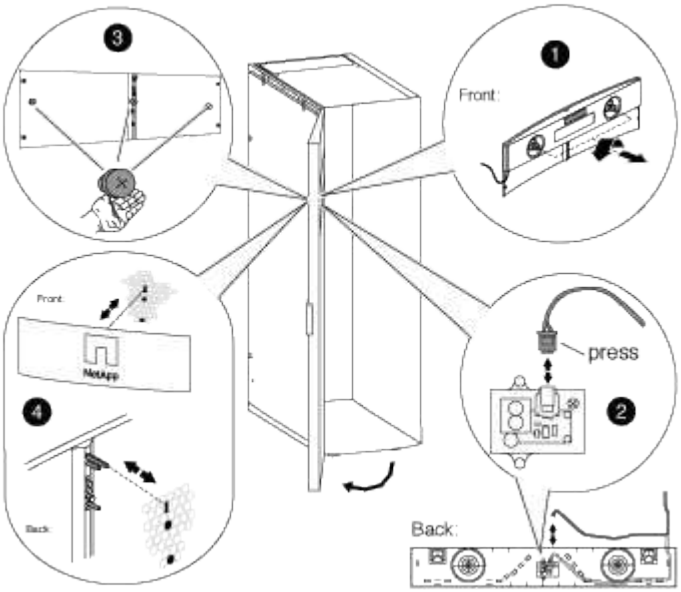

使用下图以及以下步骤：

1. 解锁并打开系统机柜前盖。
2. 松开车门内侧标志后面板上的固定螺钉，然后将后面板轻轻拉出车门网格。
3. 按下插头上的锁定夹，从插槽拔下电源线，然后从后面板拔下缆线，从而从后面板拔下电源线。

   将后面板放在一旁。

4. 小心地从标志背面卸下螺钉。

   翼形螺钉上的系统杆非常短。将空闲的手放在螺钉下方，以便在您放下翼形螺钉时抓住它。

5. 从车门前部取下此标志，并将其放在一旁。

卸下系统机柜门

您必须卸下系统机柜门和侧面板才能移动照明标志和组件，并反转此门。

1. 如果尚未打开系统机柜门，请将其打开。
2. 根据机柜是否已连接到互连套件，执行相应的操作。

如果您的系统机柜 ...	那么 ...
未连接到其他系统机柜	转至下一步。
已使用互连套件连接到另一个系统机柜	卸下所有四个互连套件支架，并将支架和螺钉放置在安全的位置。

3. 解除两个侧面板的锁定，从侧面板断开接地线，然后将其拆下并放在一旁。
4. 断开与车门顶部接地小点的接地线。
5. 从系统机柜框架上松开接地接线片和缆线组件并将其放在一旁。
6. 从系统机柜门中松开接地凸耳组件并将其放在一旁。
7. 提起顶部转轴销，直到其脱离转轴底部。
8. 轻轻地将门顶部从系统机柜框架中移出，然后释放转轴销。
9. 将门从底部转轴上提出，然后将门放在一旁。

移动标志电源和布线

在反转门并重新安装照明标志之前，您必须将电源和照明标志布线移至系统机柜框架的另一侧。

您必须已卸下系统机柜门和侧面板。

反转系统机柜门时，必须将照明标志电源，电源线和布线导管移至系统机柜的另一侧。该组件经过专门设计，用于将缆线连接到标志的位置位于安装了车门转轴的机柜侧面。

1. 打开电源线固定夹，然后断开电源线与电源的连接。
2. 参考下图，卸下电源外壳和电源：

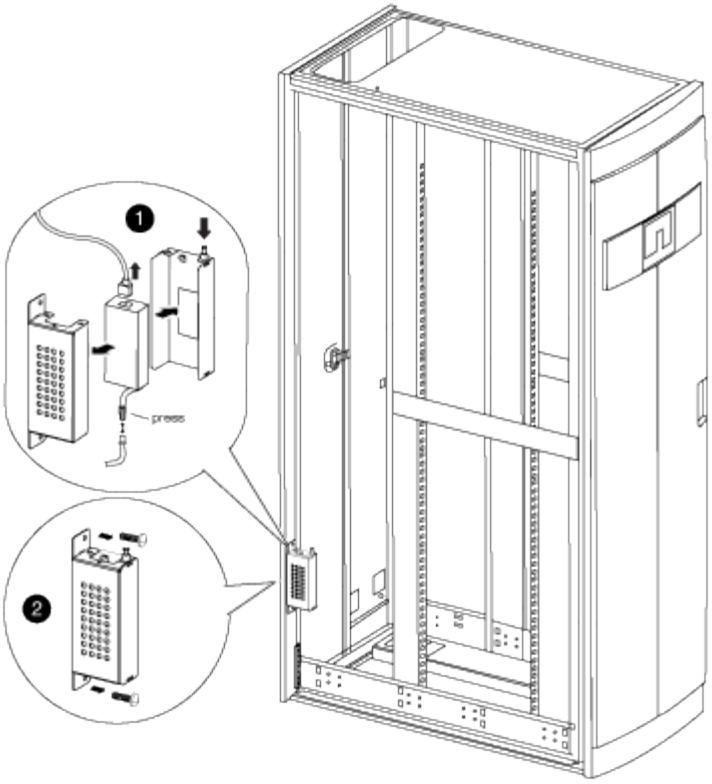

a. 提起电源外壳上的固定销，然后向下旋转外壳盖并将其从后电源外壳上取下来卸下外壳盖。

> 电源通过钩环接线连接到电源外壳。

b. 断开照明标志缆线的电源，然后将电源和电源盖板设置到侧面。

c. 从连接到系统机柜框架的电源外壳顶部和底部卸下螺钉，然后卸下电源外壳。

3. 将电源和电源外壳安装在系统机柜的另一侧：

a. 找到机柜框架上彼此相邻的两个螺孔，然后将电源外壳顶部连接到两个螺孔中最底部。

> 如果存在底部缆线固定带，您可能需要将其卸下。

b. 将电源外壳的底部固定到系统机柜框架。

c. 安装电源盖板和电源，方法是将盖板挂钩与电源对齐，将柱塞向上拉到盖板上，将柱塞旋转到关闭位置，然后释放柱塞。

4. 从固定夹中卸下导管固定夹，然后将导管滑出电源线，从而卸下挡板电源导管。

将用于安装导管的固定夹和螺钉保留在机柜的另一侧。

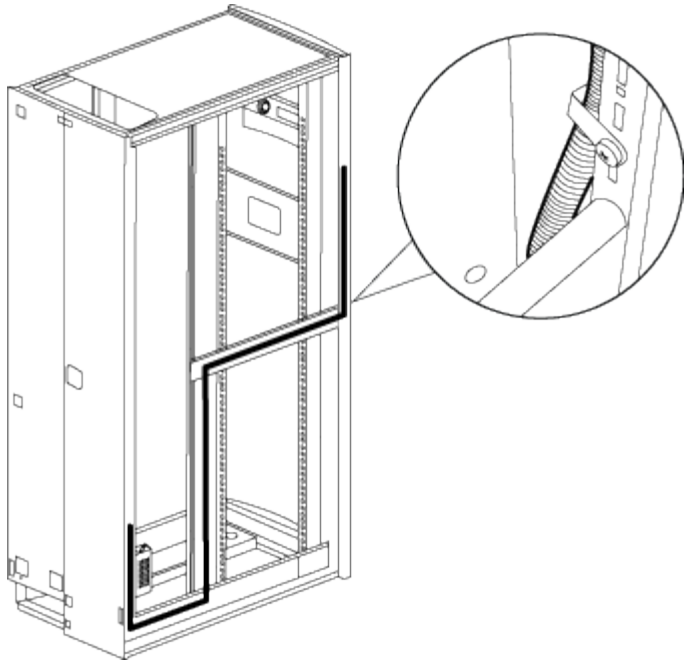

5. 将带标志的电源线移至机柜的另一端：

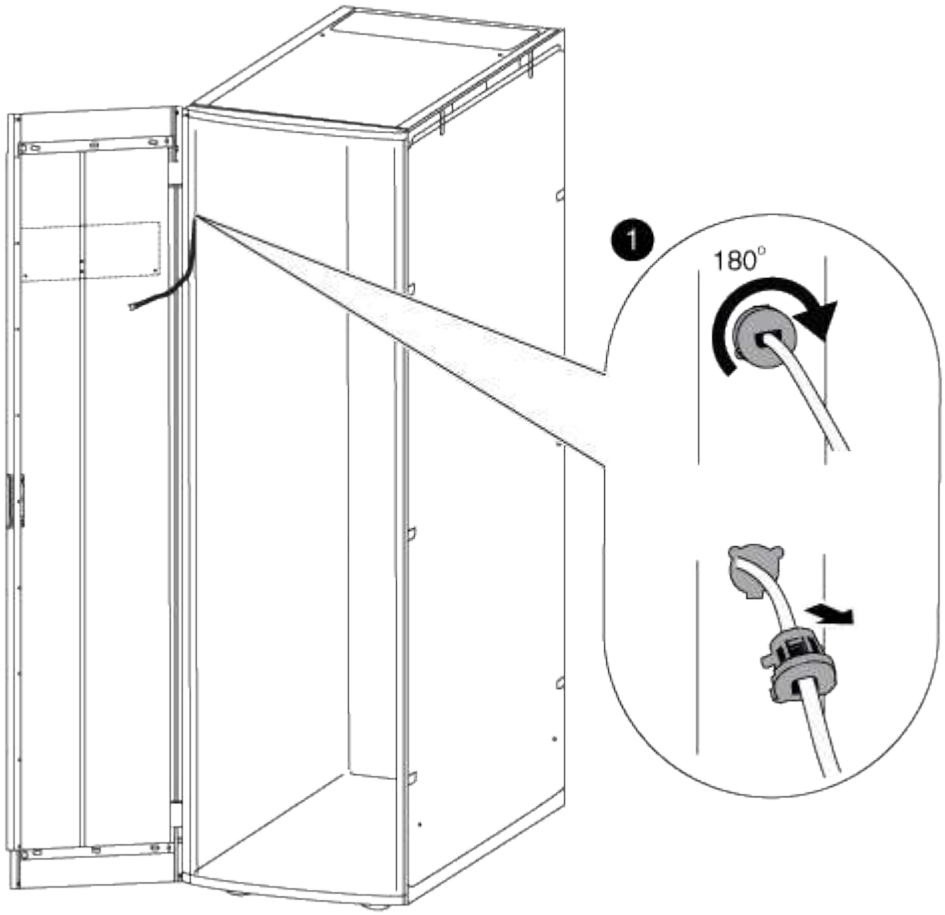

a. 将机柜上的胶线固定器竖直旋转 180°，将其从系统机柜框架中取出，然后将其轻轻拉出系统机柜。
b. 将缆线移至机柜的另一侧，然后将其完全穿过机柜顶部附近的孔。
c. 将胶缆线固定器与框架中的孔对齐，将其尽量推入，然后将缆线固定器向左旋转 180° 以将其固定。

d. 将缆线沿机柜框架布设到机柜背面。

6. 重新安装缆线导管：
   a. 将导管滑过 PDU 电源线，然后沿系统机柜框架将导管布设到 PDU 。
   b. 将导管固定夹从机柜另一侧安装到导管上方，以将其固定到机柜框架。
7. 将标志缆线重新插入电源，但不要将电源重新连接到电源。

反转车门转轴和锁扣

反转系统机柜门时，您必须将系统机柜门合页和锁扣竖直移动到对面的正面系统机柜。

您需要以下工具：

- 十字螺丝刀
- 5 毫米内六角扳手；建议使用内六角磁性扳手
- 尖头扳手
- 通过梯形图，您可以轻松地使用顶部转轴上的内六角螺钉

a. 从系统机柜框架中卸下用于固定顶部转轴的螺钉，并将这些螺钉和转轴放在一旁。

> 拆下内六角螺钉时请小心，以免将其跌落机柜框架中。系统机柜随附的备件套件中提供了备用内六角螺钉。

b. 从系统机柜框架中卸下用于固定底部转轴的螺钉，并将这些螺钉和转轴放在一旁。

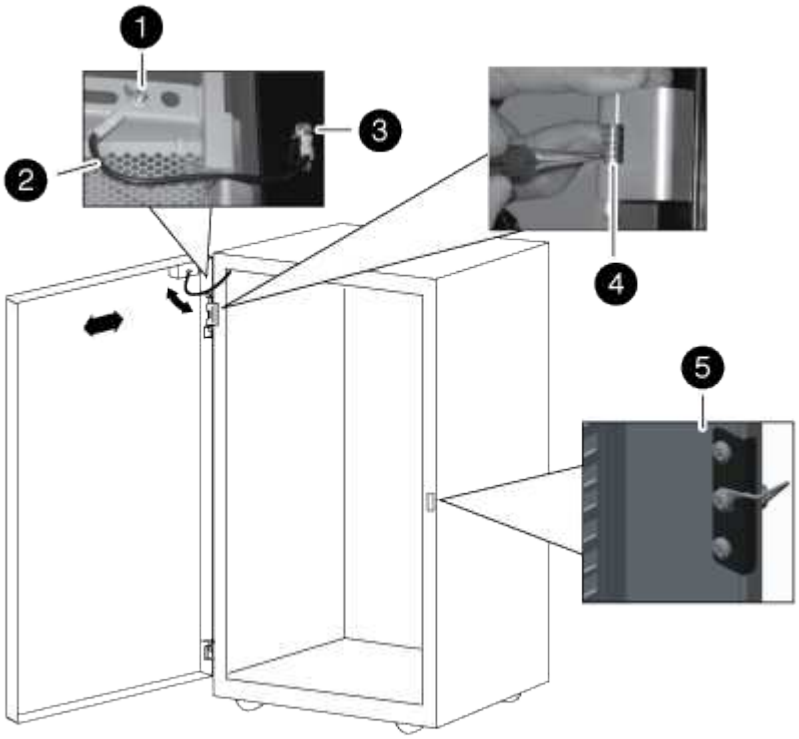

❶
带接地线的车门接地螺钉
❷
接地线
❸
机架接地线片
❹
顶部前车门转轴，其转轴销由固定夹固定
❺
锁定锁扣

a. 将转轴销从顶部转轴反转：
   i. 提起转轴销，并将固定夹置于转轴上。
   ii. 使用尖头扳手，从转轴销轴上轻轻拆下固定夹，并将其放在一旁。
   iii. 将转轴销和弹簧滑出转轴主体。
   iv. 旋转转轴，使螺纹孔面向转轴的另一侧，然后安装转轴销并将其弹回转轴中。
   v. 将转轴固定夹安装到转轴销上。

      确保将固定夹完全推入转轴销上。

b. 重新安装转轴：
   i. 将顶部内六角螺钉竖直插入系统机柜，使其与顶部转轴上的顶部螺纹孔对齐，然后部分拧紧内六角螺钉。

      在安装第二个内六角螺钉之前，请勿完全拧紧螺钉。

   ii. 将底部内六角螺钉竖直插入系统机柜，使其与顶部转轴上的底部螺纹孔对齐，然后部分拧紧内六角螺钉。
   iii. 拧紧顶部和底部内六角螺钉。
   iv. 对底部转轴重复上述步骤。

c. 从锁扣中卸下螺钉，然后将锁扣竖直移动到对面的前侧系统机柜。

d. 将闩锁旋转 180 度，然后将其竖直固定到系统机柜上。

重新安装车门和照明标志

将电源和组件移至系统机柜的另一侧并移动转轴和锁扣后，您必须重新安装系统机柜门和照明标志，然后将此标志重新连接到电源。

重新安装系统机柜门

反转车门转轴和车门锁扣后，您必须重新安装接地线和接线片组件和线以及系统机柜前挡盖，然后再重新安装照明标志。

1. 将挡盖旋转 180 度。
2. 将挡盖底部与底部转轴柱对齐，然后将挡盖底部固定在转轴柱上。
3. 提起顶部转轴销，使其脱离转轴外壳。
4. 将车门顶部倾斜到转轴外壳中，使转轴销和车门转轴对齐，然后释放转轴销。

   确保将转轴销完全固定到车门转轴和车门转轴外壳的底部。

5. 将接地接线片和缆线组件重新连接到新反转的前挡盖同一侧的系统机柜框架，然后重新安装接地接线片，并在系统机柜盖顶部使用十字线片。
6. 将接地线重新连接到系统机柜门上接地接线片部件上的防倾处。
7. 根据需要重新安装侧面板或互连支架：
   - 如果系统机柜未连接到其他系统机柜，请重新安装侧面板。
   - 如果您的系统机柜使用互连套件连接到另一个系统机柜，请重新安装互连支架。

重新安装照明标志

安装系统机柜门后，您需要安装照明标志以完成门反转过程，然后关闭并锁定前盖。

1. 参考下图，重新安装系统机柜前盖上的照明标志：

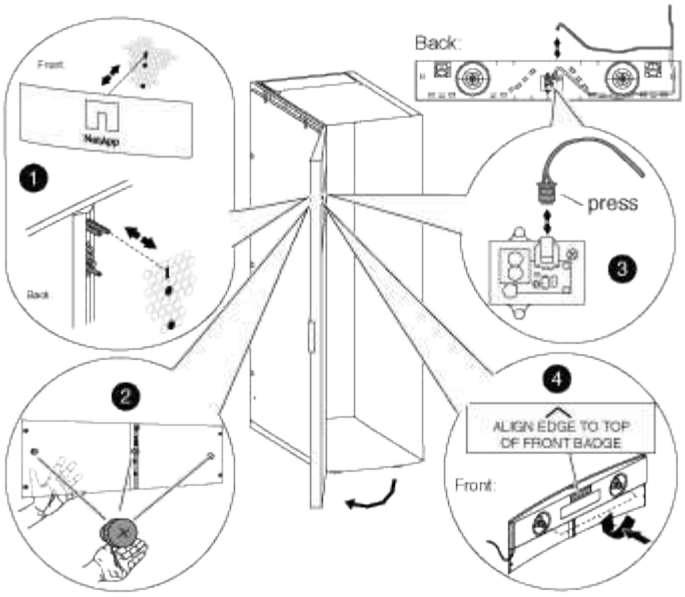

2. 关闭并锁定前挡盖。

Copyright Information

Copyright © 2022 NetApp, Inc. All rights reserved. Printed in the U.S. No part of this document covered by copyright may be reproduced in any form or by any means-graphic, electronic, or mechanical, including photocopying, recording, taping, or storage in an electronic retrieval system- without prior written permission of the copyright owner.

Software derived from copyrighted NetApp material is subject to the following license and disclaimer:

THIS SOFTWARE IS PROVIDED BY NETAPP “AS IS” AND WITHOUT ANY EXPRESS OR IMPLIED WARRANTIES, INCLUDING, BUT NOT LIMITED TO, THE IMPLIED WARRANTIES OF MERCHANTABILITY AND FITNESS FOR A PARTICULAR PURPOSE, WHICH ARE HEREBY DISCLAIMED. IN NO EVENT SHALL NETAPP BE LIABLE FOR ANY DIRECT, INDIRECT, INCIDENTAL, SPECIAL, EXEMPLARY, OR CONSEQUENTIAL DAMAGES (INCLUDING, BUT NOT LIMITED TO, PROCUREMENT OF SUBSTITUTE GOODS OR SERVICES; LOSS OF USE, DATA, OR PROFITS; OR BUSINESS INTERRUPTION) HOWEVER CAUSED AND ON ANY THEORY OF LIABILITY, WHETHER IN CONTRACT, STRICT LIABILITY, OR TORT (INCLUDING NEGLIGENCE OR OTHERWISE) ARISING IN ANY WAY OUT OF THE USE OF THIS SOFTWARE, EVEN IF ADVISED OF THE POSSIBILITY OF SUCH DAMAGE.

NetApp reserves the right to change any products described herein at any time, and without notice. NetApp assumes no responsibility or liability arising from the use of products described herein, except as expressly agreed to in writing by NetApp. The use or purchase of this product does not convey a license under any patent rights, trademark rights, or any other intellectual property rights of NetApp.

The product described in this manual may be protected by one or more U.S. patents, foreign patents, or pending applications.

RESTRICTED RIGHTS LEGEND: Use, duplication, or disclosure by the government is subject to restrictions as set forth in subparagraph (c)(1)(ii) of the Rights in Technical Data and Computer Software clause at DFARS 252.277-7103 (October 1988) and FAR 52-227-19 (June 1987).

Trademark Information

NETAPP, the NETAPP logo, and the marks listed at http://www.netapp.com/TM are trademarks of NetApp, Inc. Other company and product names may be trademarks of their respective owners.