安裝機櫃
ONTAP Systems

NetApp
July 01, 2022

This PDF was generated from https://docs.netapp.com/zh-tw/ontap-systems/platform-supplemental/42u-1280mm-install.html on July 01, 2022. Always check docs.netapp.com for the latest.

目錄

安裝機櫃 1
安裝系統機櫃 1
安裝機櫃互連套件 1
安裝栓接套件 7
安裝額外的支援軌道 8
在系統機櫃中安裝設備 9
開啟系統機櫃電源 10

安裝機櫃

安裝系統機櫃

您可以訂購裝有NetApp儲存控制器和磁碟櫃的系統機櫃、如果您已經有NetApp設備、也可以訂購空的系統機櫃。您可以使用選購的互連套件、將多個系統機櫃連接在一起、也可以使用選購的栓接式套件、將它們固定在資料中心樓層。

安裝機櫃互連套件

您可以使用選購的機櫃互連套件、將系統機櫃連接在一起。建議您安裝套件、以避免機櫃拉出及損壞系統纜線。

1. 將系統機櫃放在一起。

   機櫃的排列方式應與下圖類似、機櫃的控制器模組位於中央、機櫃的任一側都有額外的磁碟櫃。機櫃的兩側應該要靠近、但還不需要彼此接觸。

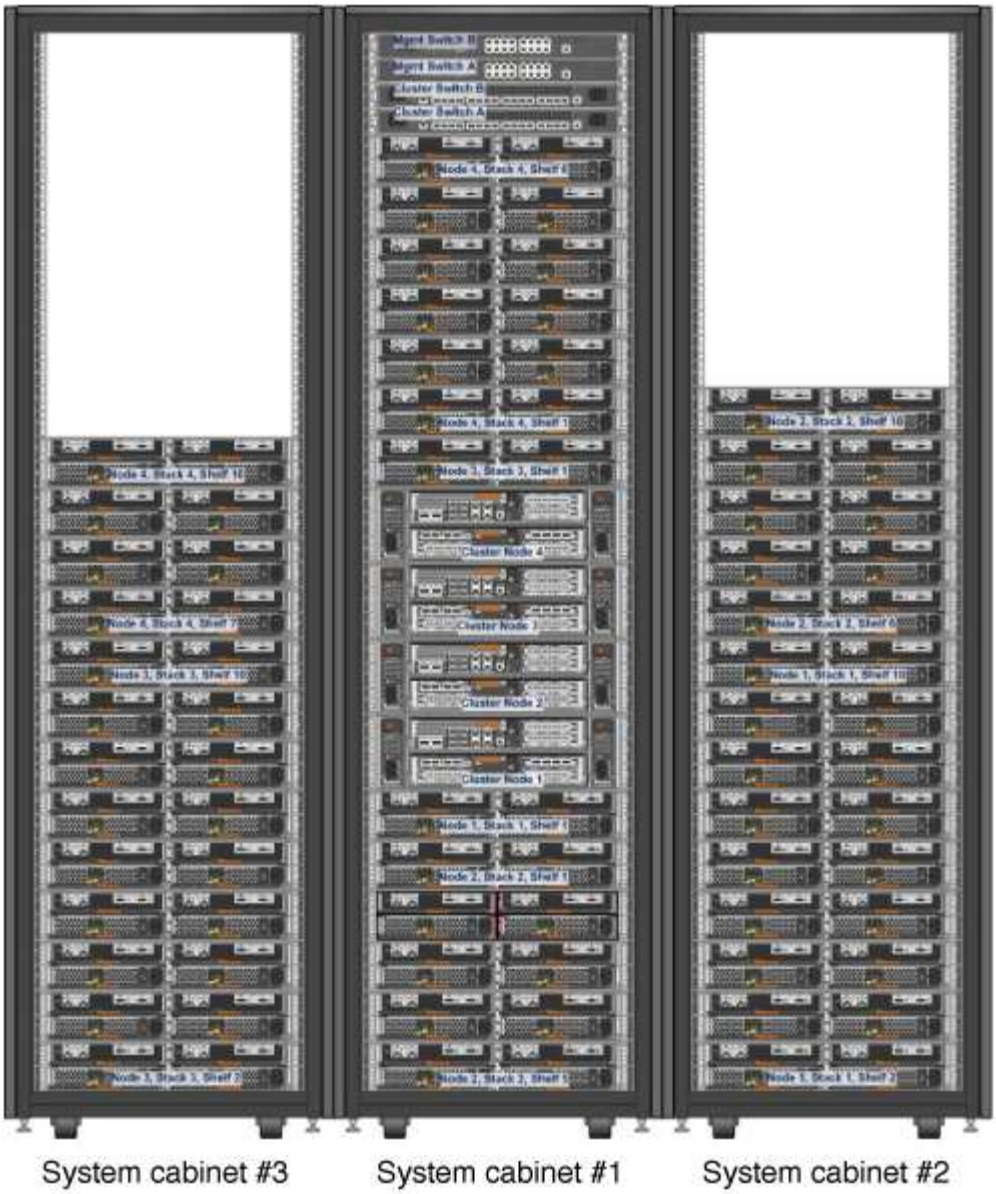

2. 如果您要依照建議安裝互連套件、並將側邊面板安裝在上、請重新安裝在打開包裝時移除的側邊面板：
   a. 提起側板、將其從系統機櫃底部傾斜約15度、然後將其懸掛在系統機櫃框架頂端的凸片上。
   b. 將側邊面板輕推到機箱框架上、然後用鑰匙將其鎖定到位。
   c. 對其餘側邊面板重複這些子步驟。
3. 如果您要在卸下側邊面板的情況下安裝互連套件、請卸下正面護蓋、其轉軸位於機箱所在邊緣：
   a. 解除鎖定並開啟要移除的前側擋門。
   b. 請參考下圖、拔下發光式擋板的電源：

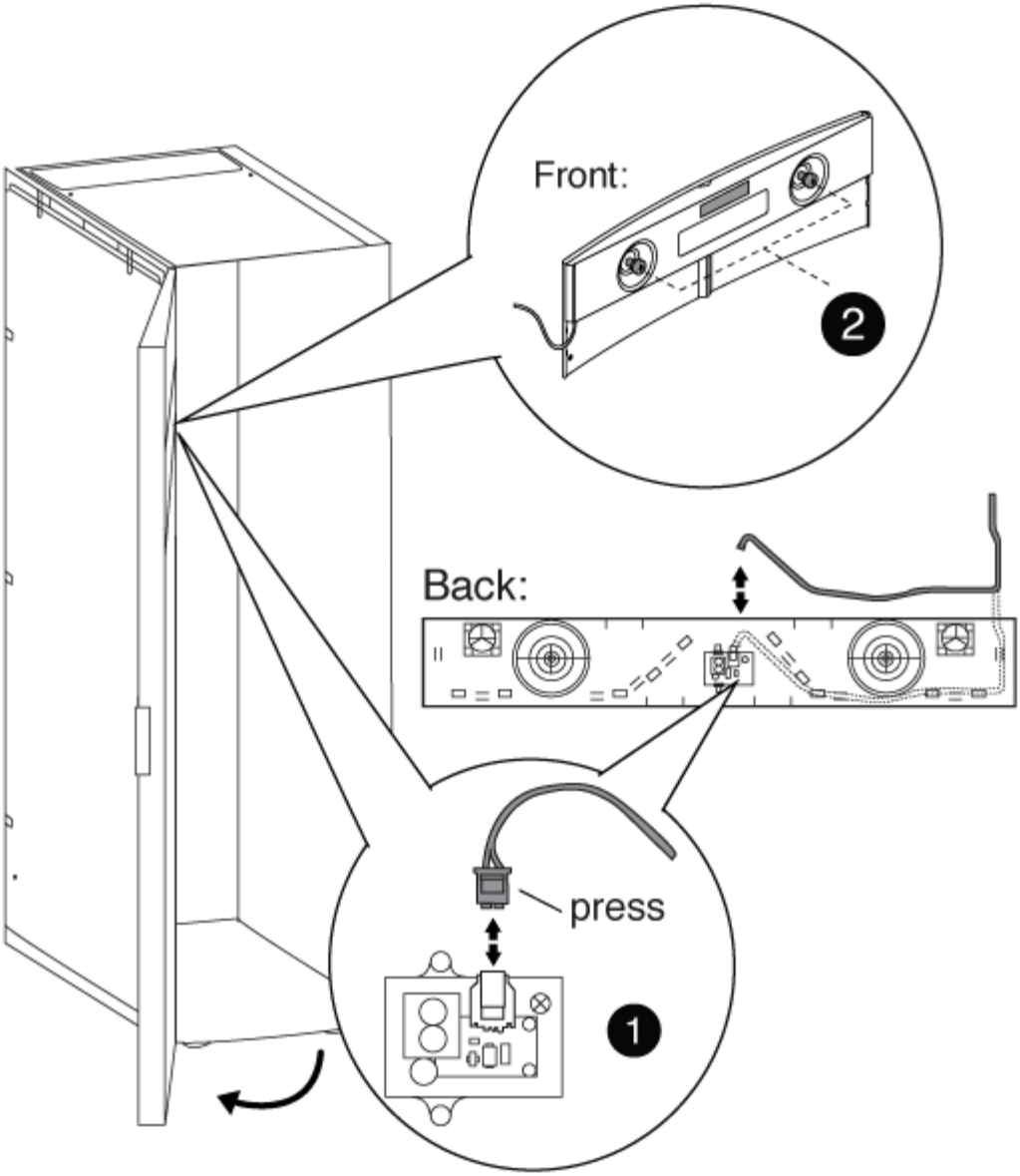

1	
發光式擋板電路板與纜線	
2	
背面板和指旋螺絲	

c. 請參考下列圖例、以移除前擋蓋：

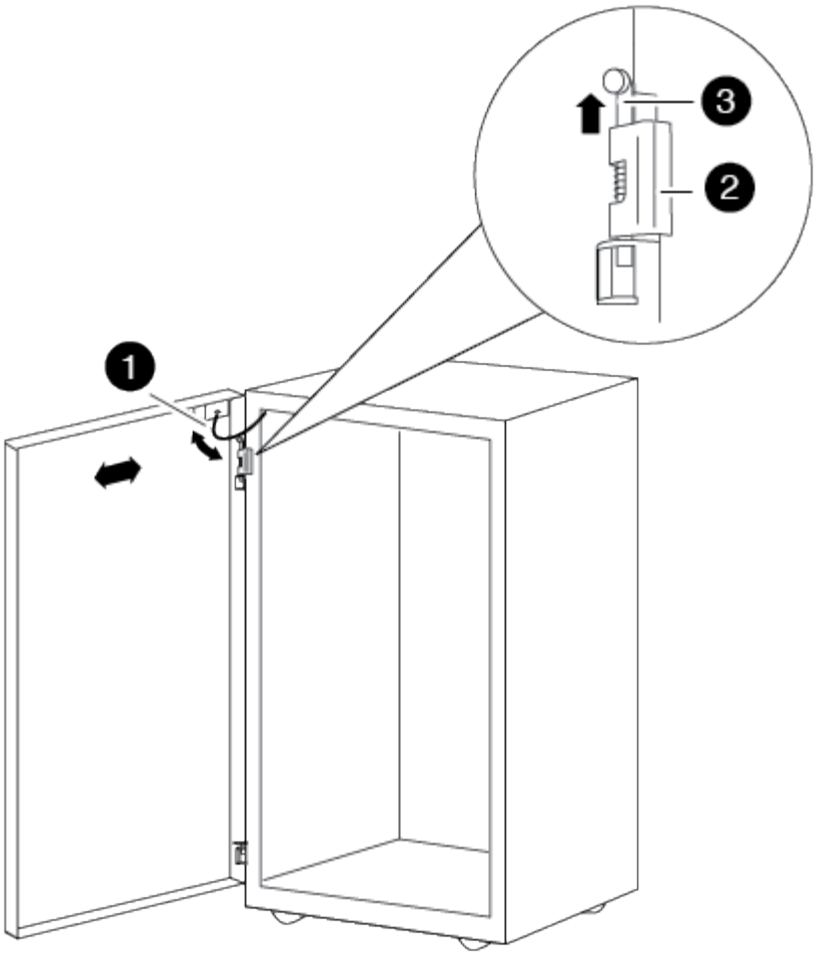

1	
門接地纜線	
2	
機門頂端合頁	
3	
鉸接銷	

+ 請確定您已將移除的門放在安全的地方、以免意外損壞。

4. 卸下後檢修蓋、其轉軸位於機箱所在的邊緣：
   a. 解除鎖定並開啟您要移除的後側擋門。
   b. 提起頂端的鉸接銷、直到它脫離轉軸底部為止。
   c. 從系統機箱框架中輕推機箱蓋的頂端、然後釋放鉸接銷。

d. 將門從底部合葉中取出、然後將門放在一邊。

5. 將系統機櫃完全移到一起、然後調整系統機櫃底部的四個水平墊腳來對齊並調整其水平。
6. 安裝互連支架。
   - 如果您要依照建議、將互連支架與系統機櫃側邊面板一起安裝、請參考下圖

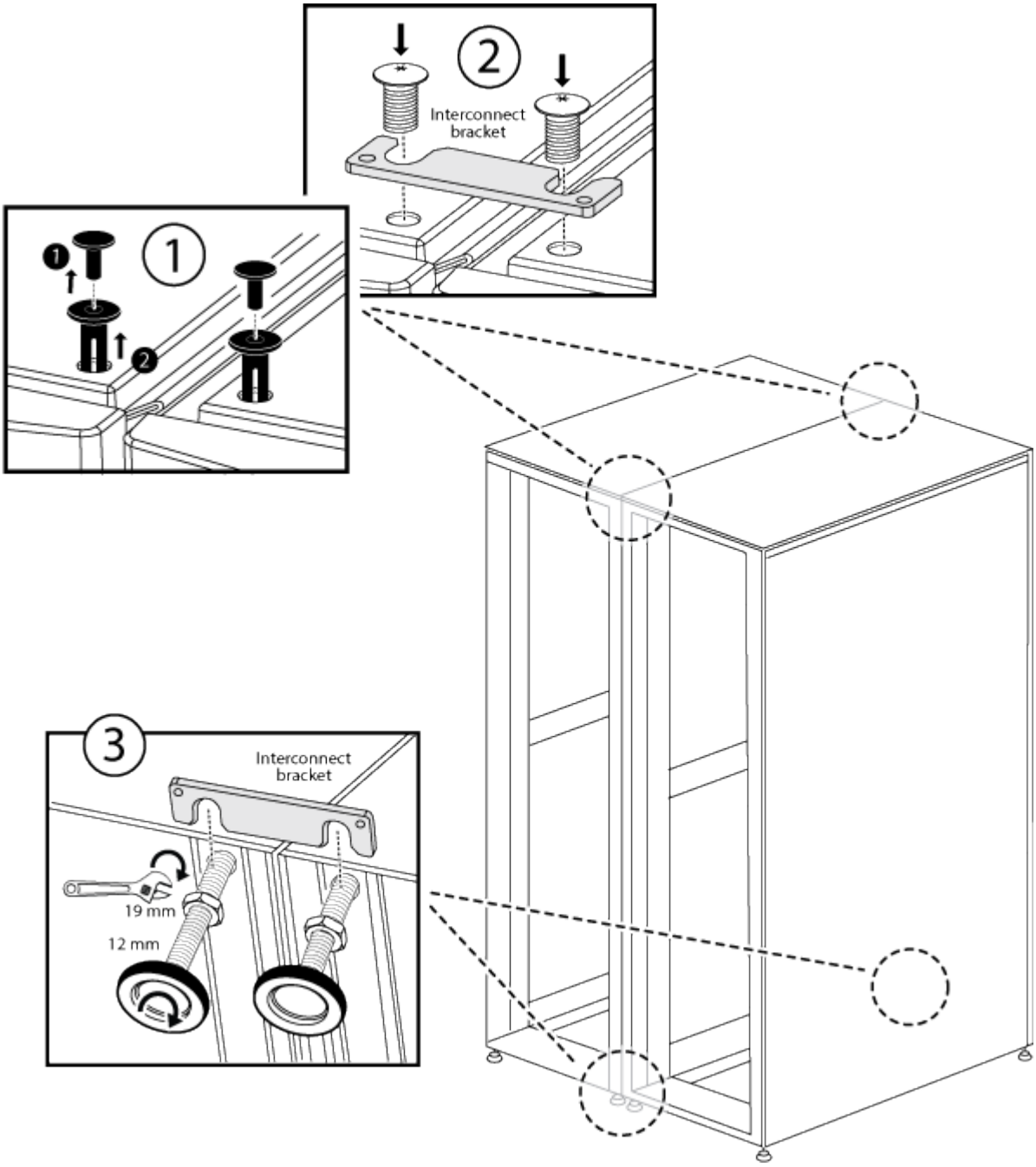

：

❶
系統機櫃頂端的塑膠推入式鉚釘
❷

頂端互連支架
❸
底部互連支架

+

- 如果您要在系統機箱側板關閉的情況下安裝互連支架、請參考下圖

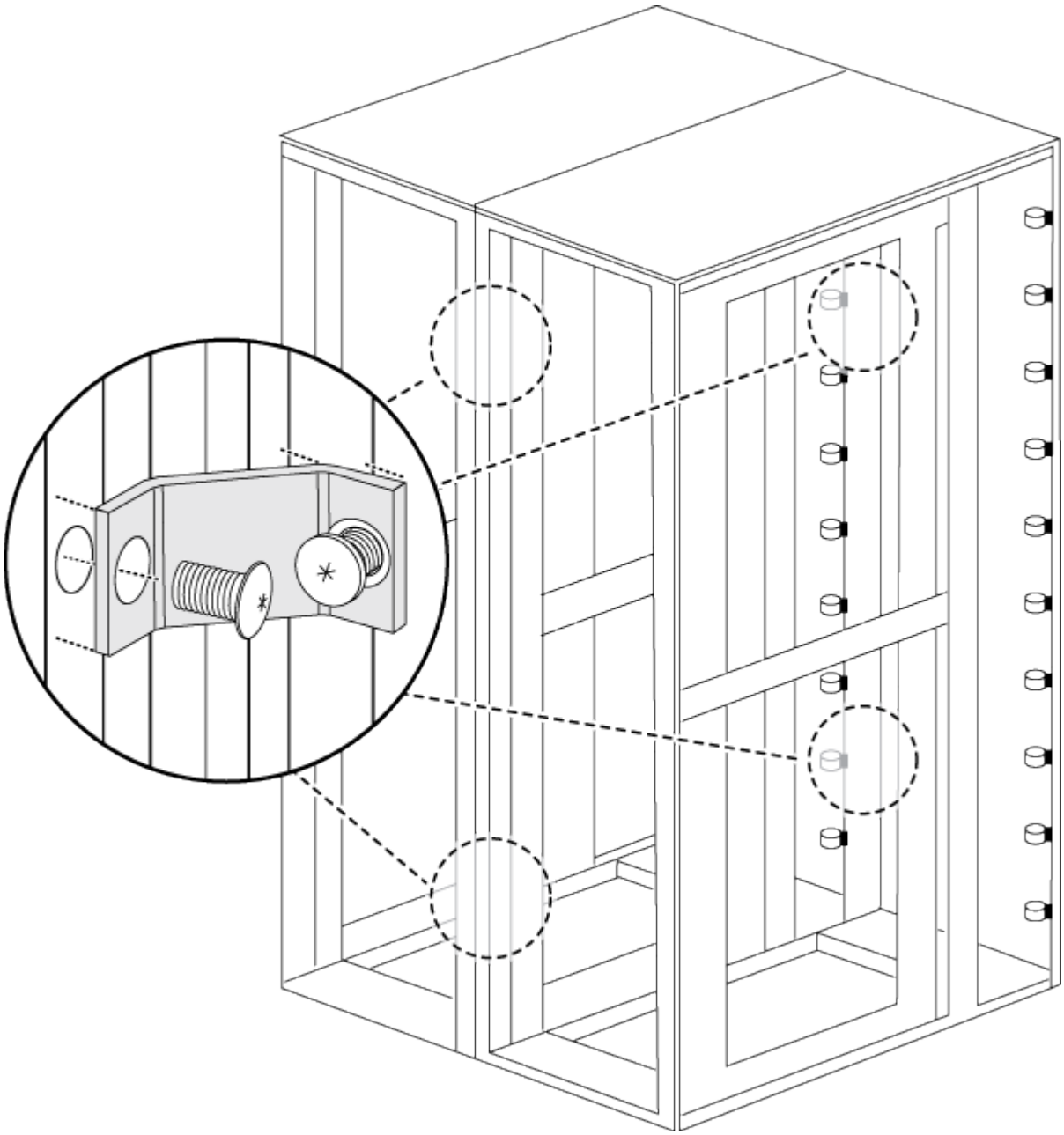

:

7. 對任何其餘的系統機櫃重複此程序。
8. 鎖緊所有互連支架螺絲。

安裝栓接套件

您可以安裝選購的栓接式套件、將系統機櫃固定在地板上。安裝套件可防止系統機櫃退出定位。

您必須為每個栓接式托架提供適當的固定栓。

1. 標示您要安裝系統機櫃的樓層區域、然後將機櫃推入定位。

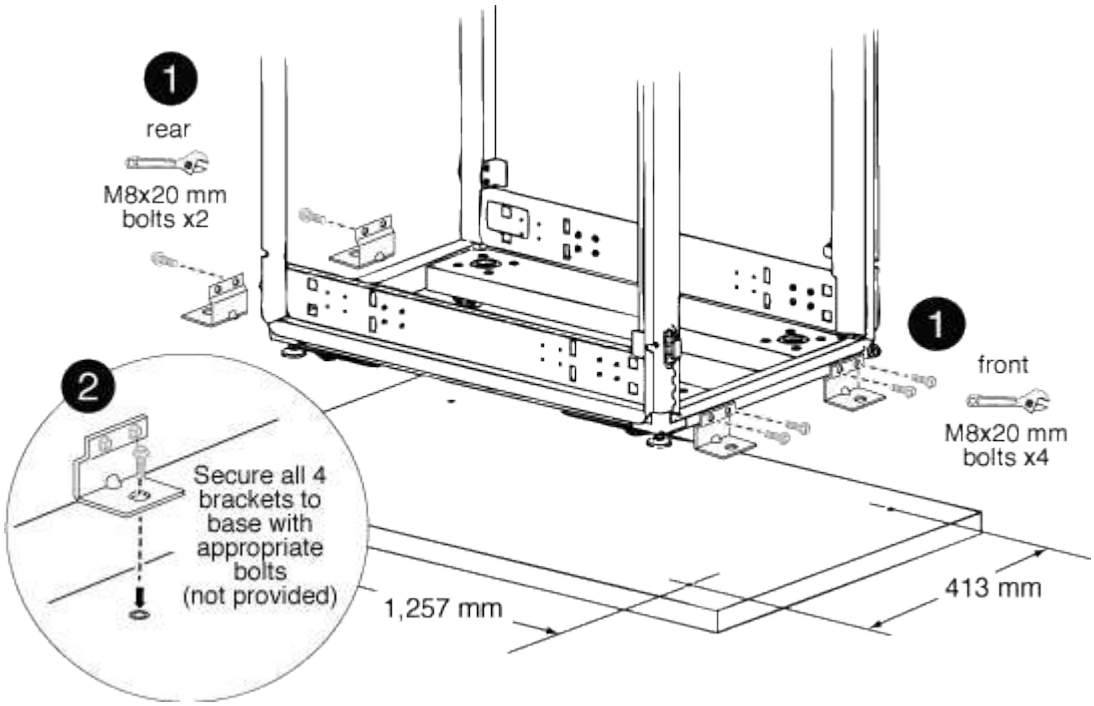

1	
前後栓接式托架	
2	
支架上的地板固定點位置	

2. 標記後栓扣式支架固定在地板上的固定點、然後鑽出支架的孔。

   請務必針對您的場地使用適當的栓接尺寸和類型。

3. 如果栓接式托架太低、無法與系統機櫃機架上的掛載點對齊、請在底板的孔上放置一個隔套支架。
4. 鬆散地將後托架栓到地板上、然後使用套件螺絲、將托架栓到機箱架上。
5. 標記前栓接式托架固定在地板上的固定點、然後鑽出支架的孔。
6. 如果栓接式托架太低、無法與系統機櫃機架上的掛載點對齊、請在底板的孔上放置一個隔套支架。

7. 將前支架栓接至地板、然後使用套件螺絲將支架栓接至機箱框架。
8. 視需要降低水平墊腳、然後將後栓扣式固定架鎖緊至底板。

安裝額外的支援軌道

您的系統機櫃中已安裝一些支援軌道。如果您的系統需要額外的支援軌道、則必須在安裝系統元件之前先安裝。

此工作適用於DS212C和DE212C磁碟櫃以外的所有控制器和磁碟櫃。請使用適用於這兩個磁碟櫃的軌道套件傳單中的指示。

"在雙柱或四柱機架中安裝DE212C或DS212C機架"

1. 判斷設備所需的空間。

   根據設備高度計算設備所需的U空間（每U 1.75吋）、然後根據可用空間來判斷設備安裝在系統機櫃中的位置。

2. 找出您需要安裝支援軌道的位置、然後使用下列圖例進行安裝以供參考：

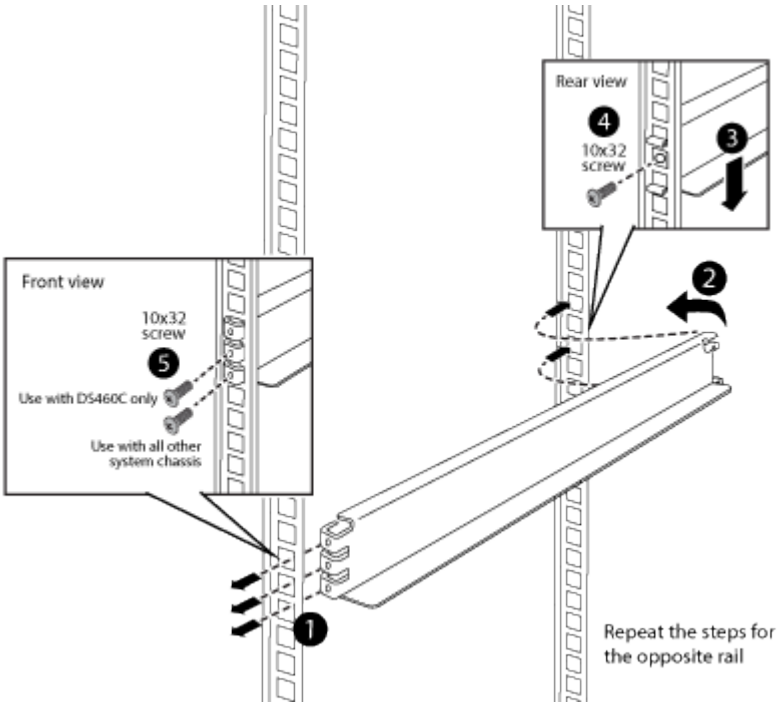

3. 如果您的設備安裝法蘭超出支撐軌道上的螺絲孔、請視需要在支撐軌道上方安裝鎖緊螺帽。

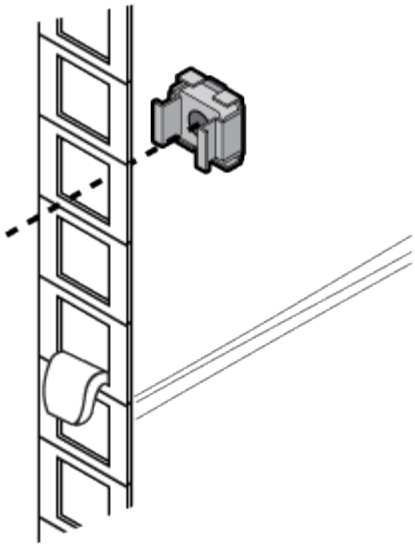

在系統機櫃中安裝設備

在系統機櫃中安裝任何額外的支援軌道之後、您可以將更多系統元件新增至預先安裝的系統機櫃、或將現有的系統元件新增至空的系統機櫃。

1. 如果系統機櫃和前擋蓋尚未開啟、請將其開鎖並開啟。
2. 請依照設備隨附的安裝說明、將設備安裝至系統機櫃。

   儲存控制器應位於系統機櫃中央。磁碟櫃應位於儲存控制器的上方和下方。任何交換器都應位於系統機櫃的最上方。

   > 如果您的設備安裝法蘭超出支撐軌道上的螺絲孔、請將固定框架螺帽安裝在支撐軌道上方、以便將設備直立固定至機箱。

3. 在系統機櫃的任何閒置托架上安裝遮板。

   如果您收到的系統機櫃中已安裝設備、則必須移除設備頂端、位於空機櫃托架正下方的繫緊滑軌、如下圖所示：

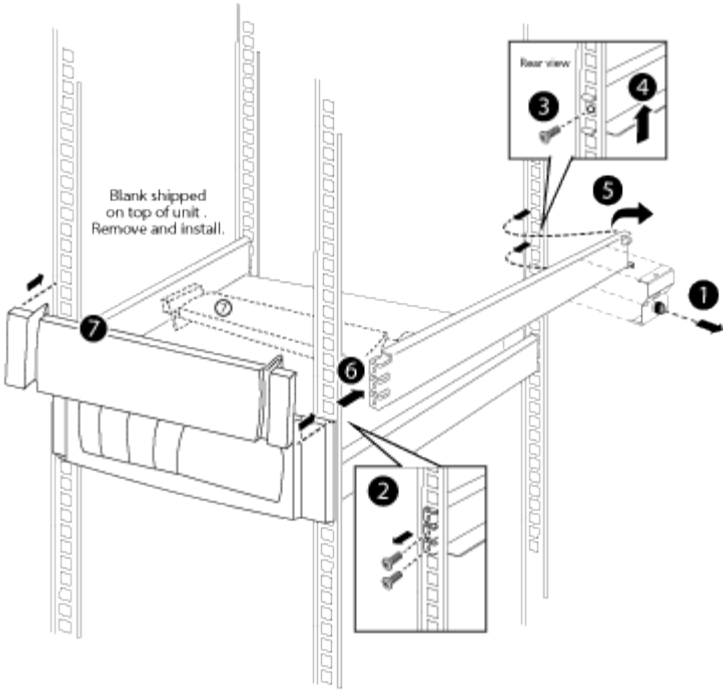

4. 重新安裝前後系統機櫃門。

開啟系統機櫃電源

您必須將系統元件連接至PDU、將PDU纜線佈線至AC電源、將其連接至電源、然後開啟系統電源。

系統機櫃中的每個PDU都必須有獨立的電源電路可供使用。

1. 將設備連接至PDU、確保將每個元件的電源供應器連接至系統機櫃另一側的PDU。
2. 將PDU電源線穿過系統機櫃的開口。

   請使用下列任一種開孔：

   - 系統機櫃頂端
   - 系統機櫃的後側機櫃底部與機架之間
   - 透過系統機櫃的開放空間和下方
3. 關閉PDU上的電源開關或斷路器。
4. 將每條PDU電源線插入獨立AC電路上的個別AC電源。
5. 開啟PDU的電源交換器或斷路器。
6. 開啟元件的電源、然後啟動系統。
7. 關閉並鎖定系統機櫃門。

版權資訊

Copyright©2022 NetApp、Inc.版權所有。美國印製本文件中版權所涵蓋的任何部分、不得以任何形式或任何方式（包括影印、錄製、 在未事先取得版權擁有者書面許可的情況下、在電子擷取系統中進行錄音或儲存。

衍生自受版權保護之NetApp資料的軟體必須遵守下列授權與免責聲明：

本軟體係由NetApp「依現狀」提供、不含任何明示或暗示的保證、包括但不限於適售性及特定用途適用性的暗示保證、特此聲明。在任何情況下、NetApp均不對任何直接、間接、偶發、特殊、示範、 或衍生性損害（包括但不限於採購替代商品或服務；使用損失、資料或利潤損失； 或業務中斷）、無論是在合約、嚴格責任或侵權行為（包括疏忽或其他）中、無論是因使用本軟體而產生的任何責任理論（包括疏忽或其他）、即使已被告知可能造成此類損害。

NetApp保留隨時變更本文所述之任何產品的權利、恕不另行通知。除非NetApp以書面明確同意、否則NetApp不承擔因使用本文所述產品而產生的任何責任或責任。使用或購買本產品並不代表NetApp擁有任何專利權利、商標權利或任何其他智慧財產權。

本手冊所述產品可能受到一或多個美國國家/地區的保護專利、國外專利或申請中。

限制權利圖例：政府使用、複製或揭露受DFARS 252.277-7103（1988年10月）和FAR 52-227-19（1987年6月）技術資料與電腦軟體權利條款（c）（1）（ii）分段所述限制。

商標資訊

NetApp、NetApp標誌及所列的標章 http://www.netapp.com/TM 為NetApp、Inc.的商標。其他公司和產品名稱可能為其各自所有者的商標。