機箱
ONTAP Systems

NetApp
June 20, 2022

This PDF was generated from https://docs.netapp.com/zh-tw/ontap-systems/a800/chassis-replace-overview.html on June 20, 2022. Always check docs.netapp.com for the latest.

目錄

機箱 1
更換機箱AFF - REVA800 1
關閉控制器AFF -現象A800 1
搬移及更換硬體AFF - REVA800 2
完成還原與更換程序AFF -還原A800 5

機箱

更換機箱AFF - REVA800

若要更換機箱、您必須將擋板、控制器模組和NVMe磁碟機從受損機箱移至更換機箱、然後從設備機架或系統機櫃中移除受損機箱、並將替換機箱安裝到位。

系統中的所有其他元件都必須正常運作；否則、您必須聯絡技術支援部門。

- 您可以將此程序用於ONTAP 系統支援的所有版本的功能。
- 此程序的撰寫假設是您將擋板、NVMe磁碟機和控制器模組移到新機箱、而且更換機箱是NetApp的新元件。
- 此程序會造成中斷。對於雙節點叢集、您將會在多節點叢集中發生完整的服務中斷和部分中斷。

關閉控制器AFF -現象A800

您必須先關閉機箱中的控制器或控制器、才能將其移至新機箱。

關於這項工作

- 如果叢集有兩個以上的控制器、則叢集必須處於仲裁狀態。如果叢集未達到法定人數、或健全的控制器顯示為「假」、表示符合資格與健全狀況、則您必須在關閉受損的控制器之前修正問題；請參閱 "使用CLI進行系統管理總覽"。
- 如果啟用了此功能、請叫用下列訊息來抑制自動建立案例：「System Node現象叫用節點*-type all -Message MAn=number_of_hs_Downh」AutoSupport AutoSupport AutoSupport

  下列AutoSupport 資訊不顯示自動建立案例兩小時的訊息：「cluster1：**>**系統節點**AutoSupport** 、叫用節點-輸入ALL -Message MAn=2h」

步驟

1. 如果您的系統有兩個控制器模組、請停用HA配對。

如果您的系統執行叢集**ONTAP**式的	然後...
叢集中的兩個控制器	「叢集ha modify -configured假」、「儲存容錯移轉修改節點node0 -enabled假」
叢集中有兩個以上的控制器	「torage容錯移轉修改節點node0 -enabled假」

2. 當系統提示您確認停止時、請按「y」停止控制器：「System Node halt -node_node_name_」

   確認訊息如下所示：

```
Warning: This operation will cause controller "node-name" to be marked
as unhealthy. Unhealthy nodes do not participate in quorum voting. If
the controller goes out of service and one more controller goes out of
service there will be a data serving failure for the entire cluster.
This will cause a client disruption. Use "cluster show" to verify
cluster state. If possible bring other nodes online to improve the
resiliency of this cluster.

Do you want to continue? {y|n}:
```

> 在更換機箱之前、您必須執行乾淨的系統關機、以避免在非揮發性記憶體（NVMEM/NVRAM）中遺失未寫入的資料。根據您的系統、如果NVMEM/NVRAM LED正在快閃、則在NVMEM/NVRAM中有尚未儲存至磁碟的內容。您需要重新啟動控制器、並從本程序開始。如果重複嘗試完全關閉控制器失敗、請注意、您可能會遺失任何未儲存至磁碟的資料。

3. 如果適用、請停止第二個控制器、以避免HA配對組態中出現可能的仲裁錯誤訊息：「System Node halt -node_dee_node_name_-ignore -quorum - warnings true -skip-lif-imcalemation-tape-shute-shuted true」

   出現提示時回答「y」。

搬移及更換硬體AFF - REVA800

將電源供應器、硬碟機、控制器模組或模組從受損的機箱移至新機箱、然後將受損的機箱從設備機架或系統機櫃中換成與受損機箱相同機型的新機箱。

步驟1：移除控制器模組

若要更換機箱、您必須從舊機箱中移除控制器模組。

1. 如果您尚未接地、請正確接地。
2. 釋放電源線固定器、然後從電源供應器拔下纜線。
3. 解開將纜線綁定至纜線管理裝置的掛勾和迴圈帶、然後從控制器模組拔下系統纜線、並追蹤纜線的連接位置。

   將纜線留在纜線管理裝置中、以便在重新安裝纜線管理裝置時、整理好纜線。

4. 從控制器模組中取出纜線管理裝置、然後將其放在一旁。
5. 向下按兩個鎖定栓、然後同時向下轉動兩個鎖條。

   控制器模組會稍微移出機箱。

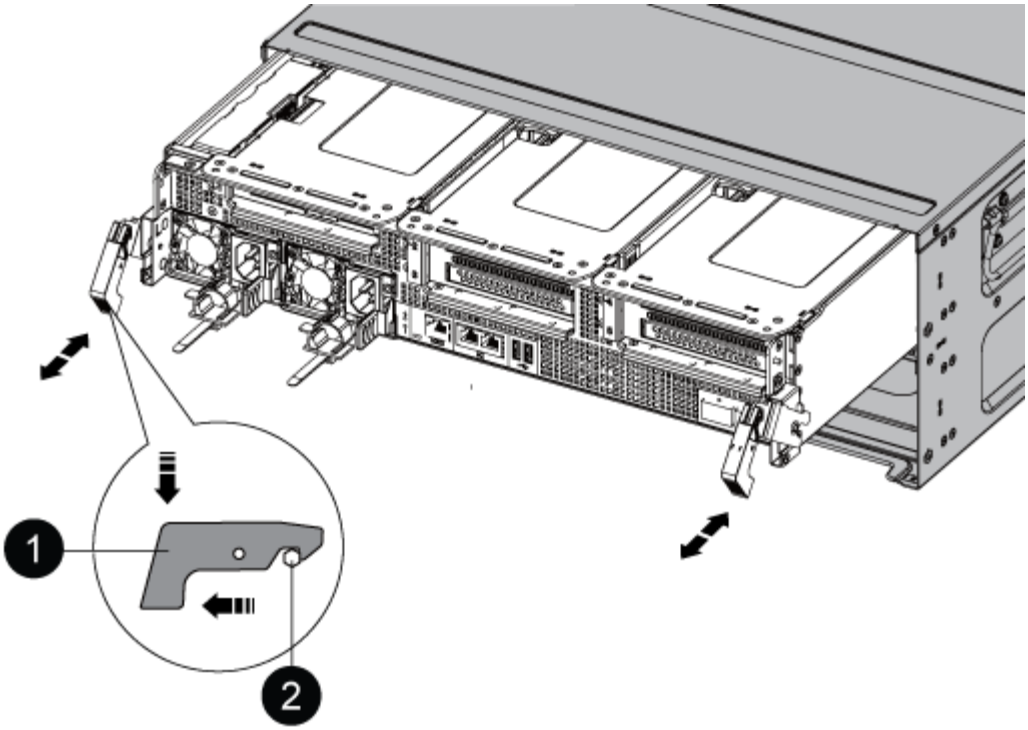

1	
鎖定鎖定	
2	
鎖定銷	

6. 將控制器模組滑出機箱。

   將控制器模組滑出機箱時、請確定您支援控制器模組的底部。

7. 將控制器模組放在安全的地方、然後針對機箱中的其他控制器模組重複這些步驟。

步驟2：將磁碟機移至新機箱

您需要將磁碟機從舊機箱中的每個機箱插槽孔移至新機箱中的同一個機箱插槽孔。

1. 從系統正面輕移擋板。
2. 移除磁碟機：

   a. 按下LED下方托架正面頂端的釋放按鈕。
   b. 將CAM握把拉到完全開啟的位置、以從中間板中取出磁碟機、然後將磁碟機從機箱中輕推。

      磁碟機應從機箱中鬆脫、使其可從機箱中滑出。

移除磁碟機時、請務必用兩隻手支撐其重量。

磁碟機很脆弱。請儘量少處理這些問題、以避免對其造成損害。

3. 將舊機箱中的磁碟機與新機箱中的相同支架孔對齊。
4. 將磁碟機輕推入機箱、使其儘可能遠。

   CAM握把會接合並開始向上旋轉。

5. 將磁碟機的其餘部分穩固地推入機箱、然後將CAM握把往上推並靠在磁碟機支架上、以鎖定CAM握把。

   請務必緩慢關閉CAM握把、使其與磁碟機承載器正面正確對齊。安全無虞時就會發出卡響。

6. 對系統中的其餘磁碟機重複此程序。

步驟3：從設備機架或系統機櫃內更換機箱

您必須先從設備機架或系統機櫃中移除現有機箱、才能安裝替換機箱。

1. 從機箱安裝點卸下螺絲。
2. 兩人一起將舊機箱從系統機櫃或設備機架的機架軌道滑出、然後放在一旁。
3. 如果您尚未接地、請正確接地。
4. 請由兩個人將替換機箱裝入設備機架或系統機櫃、方法是將機箱引導至系統機櫃或設備機架的機架軌道。
5. 將機箱完全滑入設備機架或系統機櫃。
6. 使用您從舊機箱中取出的螺絲、將機箱正面固定在設備機架或系統機櫃上。
7. 如果您尚未安裝擋板、請安裝擋板。

步驟4：安裝控制器模組

將控制器模組安裝到新機箱之後、您需要將其開機至可執行診斷測試的狀態。

對於同一機箱中有兩個控制器模組的HA配對、安裝控制器模組的順序特別重要、因為當您將控制器模組完全裝入機箱時、它會嘗試重新開機。

1. 將控制器模組的一端與機箱的開口對齊、然後將控制器模組輕推至系統的一半。

   在指示之前、請勿將控制器模組完全插入機箱。

2. 將主控台重新連接至控制器模組、然後重新連接管理連接埠。
3. 將電源線插入電源供應器、然後重新安裝電源線固定器。
4. 完成控制器模組的重新安裝：

   a. 將控制器模組穩固地推入機箱、直到它與中間板完全接入。

      控制器模組完全就位時、鎖定鎖條會上升。

> 將控制器模組滑入機箱時、請勿過度施力、以免損壞連接器。

控制器模組一旦完全插入機箱、就會開始開機。準備好中斷開機程序。

a. 向上轉動鎖定栓、將其傾斜、使其從鎖定銷中取出、然後將其放低至鎖定位置。
b. 如果您尚未重新安裝纜線管理裝置、請重新安裝。
c. 按下「Ctrl-C」來中斷正常開機程序。

5. 重複上述步驟、將第二個控制器安裝到新機箱中。

完成還原與更換程序AFF -還原A800

您必須驗證機箱的HA狀態、執行診斷、並將故障零件歸還給NetApp、如套件隨附的RMA指示所述。

步驟1：驗證並設定機箱的HA狀態

您必須驗證機箱的HA狀態、並視需要更新狀態以符合您的系統組態。

1. 在維護模式中、從任一控制器模組顯示本機控制器模組和機箱的HA狀態：「ha-config show」

   所有元件的HA狀態都應該相同。

2. 如果所顯示的機箱系統狀態與您的系統組態不符：
   a. 設定機箱的HA狀態：「ha-config modify chassis *ha-stu*_」

      HA狀態的值可以是下列其中一項：

      - 《哈》
      - "Malc"
      - 《MCCIP》
      - 「非哈」

   b. 確認設定已變更：「ha-config show」
3. 如果您尚未重新設定、請重新設定系統的其他部分。
4. 重新安裝系統正面的擋板。

步驟2：執行診斷

更換系統中的元件之後、您應該對該元件執行診斷測試。

您的系統必須處於載入器提示狀態、才能開始診斷。

診斷程序中的所有命令都是由要更換元件的控制器發出。

步驟

1. 如果要服務的控制器未出現在載入程式提示下、請重新啟動控制器：「ystem nodem halt -node_name」（系統節點停止節點節點節點名稱）

   發出命令之後、您應該等到系統在載入程式提示字元停止。

2. 在載入程式提示字元下、存取專為系統層級診斷所設計的特殊驅動程式、以正常運作：「boot_diags'（boot_diags'）
3. 從顯示的功能表中選取*掃描系統*、即可執行診斷測試。
4. 從顯示的功能表中選取*測試記憶體*。
5. 根據上述步驟的結果繼續進行：
   - 如果測試失敗、請修正故障、然後重新執行測試。
   - 如果測試報告無故障、請從功能表中選取重新開機、以重新啟動系統。

步驟3：將故障零件歸還給NetApp

如套件隨附的RMA指示所述、將故障零件退回NetApp。請參閱 "產品退貨安培；更換" 頁面以取得更多資訊。

版權資訊

Copyright©2022 NetApp、Inc.版權所有。美國印製本文件中版權所涵蓋的任何部分、不得以任何形式或任何方式（包括影印、錄製、 在未事先取得版權擁有者書面許可的情況下、在電子擷取系統中進行錄音或儲存。

衍生自受版權保護之NetApp資料的軟體必須遵守下列授權與免責聲明：

本軟體係由NetApp「依現狀」提供、不含任何明示或暗示的保證、包括但不限於適售性及特定用途適用性的暗示保證、特此聲明。在任何情況下、NetApp均不對任何直接、間接、偶發、特殊、示範、 或衍生性損害（包括但不限於採購替代商品或服務；使用損失、資料或利潤損失； 或業務中斷）、無論是在合約、嚴格責任或侵權行為（包括疏忽或其他）中、無論是因使用本軟體而產生的任何責任理論（包括疏忽或其他）、即使已被告知可能造成此類損害。

NetApp保留隨時變更本文所述之任何產品的權利、恕不另行通知。除非NetApp以書面明確同意、否則NetApp不承擔因使用本文所述產品而產生的任何責任或責任。使用或購買本產品並不代表NetApp擁有任何專利權利、商標權利或任何其他智慧財產權。

本手冊所述產品可能受到一或多個美國國家/地區的保護專利、國外專利或申請中。

限制權利圖例：政府使用、複製或揭露受DFARS 252.277-7103（1988年10月）和FAR 52-227-19（1987年6月）技術資料與電腦軟體權利條款（c）（1）（ii）分段所述限制。

商標資訊

NetApp、NetApp標誌及所列的標章 http://www.netapp.com/TM 為NetApp、Inc.的商標。其他公司和產品名稱可能為其各自所有者的商標。