安裝與設定
ONTAP Systems

NetApp
May 18, 2022

This PDF was generated from https://docs.netapp.com/zh-tw/ontap-systems/a800/install-setup.html on May 18, 2022. Always check docs.netapp.com for the latest.

目錄

安裝與設定 1
從這裡開始：選擇您的安裝與設定體驗 1
快速步驟- AFF VA800 1
影片- AFF VA800 1
詳細步驟- AFF VA800 1

安裝與設定

從這裡開始：選擇您的安裝與設定體驗

對於大部分的組態（包括ASA 不完整的組態）、您可以選擇不同的內容格式。

- "快速步驟"

  可列印的PDF逐步說明、並提供其他內容的即時連結。

- "影片步驟"

  視訊逐步指示。

- "詳細步驟"

  線上逐步指示、並提供其他內容的即時連結。

如果您的系統採用MetroCluster 不知道IP組態、請參閱 "安裝MetroCluster 不需要的IP組態" 說明。

快速步驟- AFF VA800

本指南提供從機架安裝和纜線安裝到初始系統啟動的系統典型安裝圖形指示。使用 "《系統安裝與設定說明》（英文）AFF" 如果您熟悉NetApp系統的安裝、

影片- AFF VA800

共有兩段影片：一段影片顯示如何整理及連接系統、另一段影片則顯示使用System Manager引導式設定來執行初始系統組態的範例。

影片：硬體安裝與纜線

下列影片說明如何安裝及連接新系統。

"安裝及設定AFF 一套功能"

視訊二（共兩個）：執行端點對端點軟體組態

下列影片顯示ONTAP 執行版本為9.2及更新版本的系統的端點對端點軟體組態。

"NetApp影片：vSphere NAS資料存放區的軟體組態、適用於執行ONTAP VMware 9.2的FAS/AFF系統"

詳細步驟- AFF VA800

本節將詳細說明如何安裝AFF 一套功能完善的系統。

步驟1：準備安裝

若要安裝AFF 您的VA800系統、您必須建立帳戶並註冊系統。您也需要為系統庫存適當數量和類型的纜線、並收集特定的網路資訊。

您必須能夠存取 "NetApp Hardware Universe" （HWU）以取得站台需求的相關資訊、以及設定系統的其他資訊。您可能也想要存取 "版本的發行說明ONTAP" 以取得此系統的詳細資訊。

您必須在網站上提供下列資訊：

- 儲存系統的機架空間
- 2號十字螺絲起子
- 其他網路纜線、可將系統連接至網路交換器、筆記型電腦或主控台、並使用網路瀏覽器
  a. 打開所有包裝箱的內容物。
  b. 從控制器記錄系統序號。

步驟

1. 設定您的帳戶：
   a. 登入現有帳戶或建立帳戶。
   b. 註冊（"NetApp產品註冊"）您的系統。
2. 下載並安裝 "NetApp下載Config Advisor" 在筆記型電腦上。
3. 清點並記下您收到的纜線數量和類型。

   下表列出您可能會收到的纜線類型。如果您收到的纜線未列於表中、請參閱 "NetApp Hardware Universe" 找出纜線並識別其用途。

連接器類型	產品編號與長度	纜線類型...	適用於...
100 GbE纜線	X66211A-05（112-00595）、0.5公尺		HA互連
X66211A-05（112-00595）、0.5公尺； X66211-1（112-00573）、1公尺	叢集互連網路	X66211-2（112-00576）、2公尺； X66211-5（112-00576）、5公尺	儲存、資料

連接器類型	產品編號與長度	纜線類型...	適用於...
10 GbE纜線	X6566B-3-R6（112-00300）、3公尺； X6566B-5-R6（112-00301）、5公尺	資料	25 GbE纜線
X66240A-2（112-00598）、2公尺； X66240A-5（112-00600）、5公尺	資料	RJ-45（訂單相依）	不適用
	管理	Fibre Channel	X66250-2（112-003442）2公尺； X66250-5（112-003444）5公尺； X66250-15（112-00346）15公尺； X66250-30（112-003473）30公尺
		micro-USB主控台纜線	不適用
	軟體設定期間的主控台連線	電源線	不適用

4. 下載並完成 "叢集組態工作表"。

步驟2：安裝硬體

您需要在4柱機架或NetApp系統機櫃中（視情況而定）安裝系統。

步驟

1. 視需要安裝軌道套件。

   "將超級滑軌安裝到四柱式機架中"

2. 請依照軌道套件隨附的指示來安裝及固定系統。

   您必須瞭解與系統重量相關的安全顧慮。

3. 連接纜線管理裝置（如圖所示）。

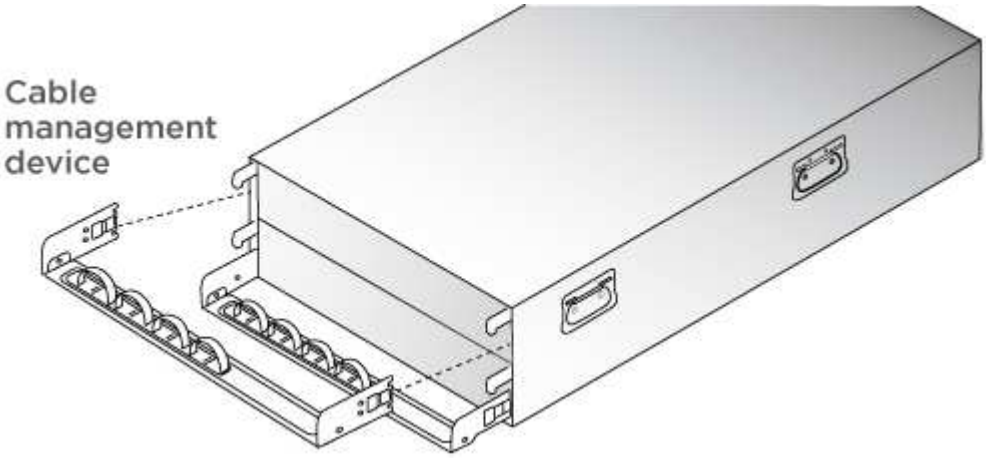

4. 將擋板放在系統正面。

步驟3：纜線控制器

使用雙節點無交換式叢集方法或叢集互連網路方法、您的平台叢集需要佈線。光纖通道或iSCSI主機網路或直接附加儲存設備可選用纜線。這種纜線並非獨家、您可以使用纜線連接主機網路和儲存設備。

必要的纜線連接：將纜線控制器連接至叢集

使用雙節點無交換式叢集方法或使用叢集互連網路、將控制器連接至叢集。

選項1：連接雙節點無交換式叢集

控制器上的管理網路連接埠連接至交換器。兩個控制器上的HA互連和叢集互連連接埠均已連接好纜線。

如需將系統連接至交換器的相關資訊、請聯絡您的網路管理員。

請務必檢查圖示箭頭、以瞭解纜線連接器的拉式彈片方向是否正確。

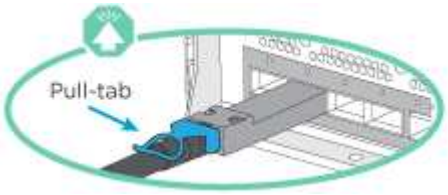

> 插入連接器時、您應該會感覺到它卡入到位；如果您沒有感覺到它卡入定位、請將其移除、將其翻轉、然後再試一次。

步驟

1. 使用動畫（"連接雙節點無交換器叢集"）或完成控制器與交換器之間佈線的逐步指示：

步驟	在每個控制器模組上執行
1	連接HA互連連接埠： • e0b至e0b • e1b至 e1b 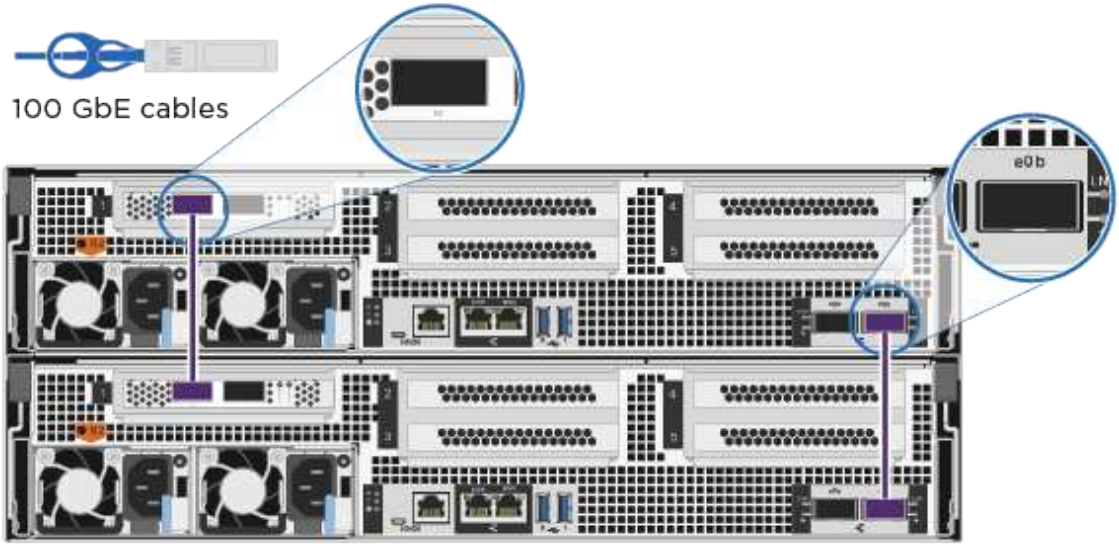
2	連接叢集互連連接埠： • e0a至e0a • e1a至 e1a 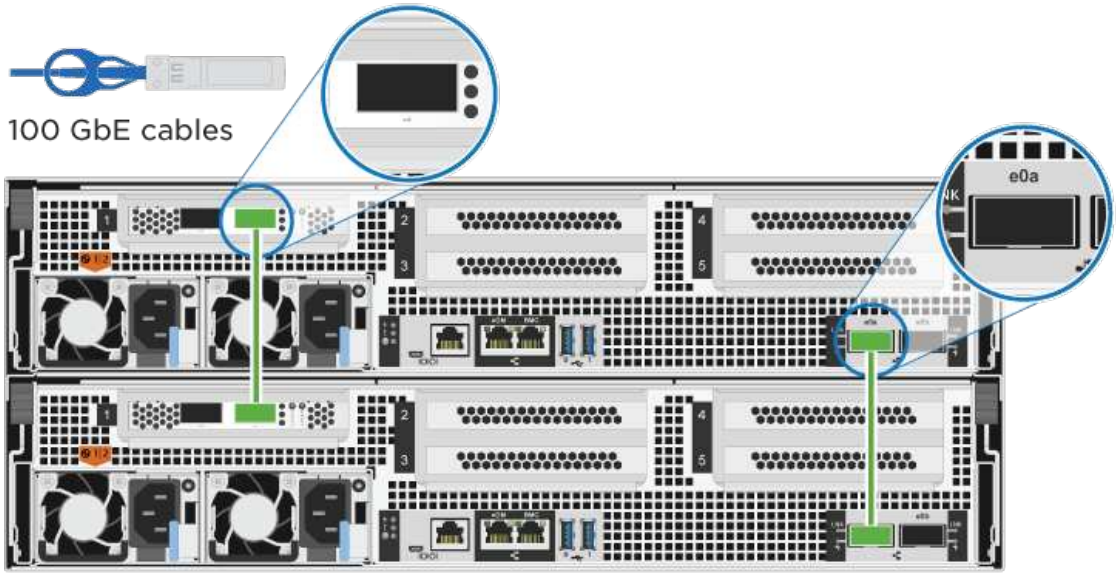

步驟	在每個控制器模組上執行
3	將管理連接埠連接至管理網路交換器 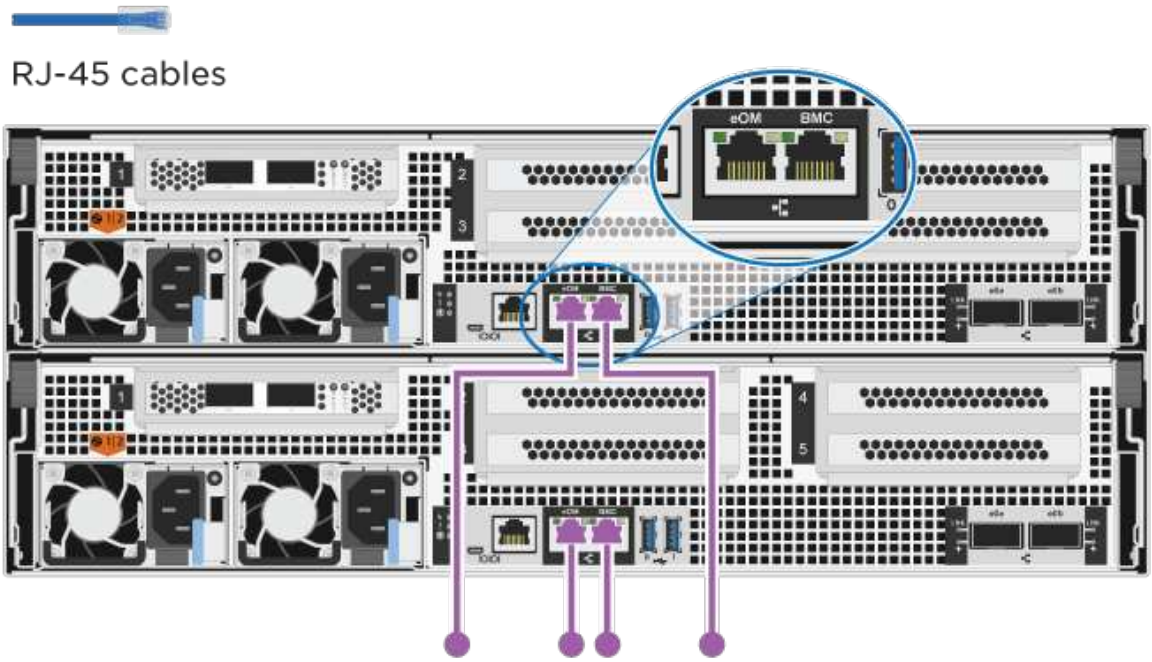
!	此時請勿插入電源線。

2. 若要執行選購的纜線、請參閱：
   - [Option 1: Connect to a Fibre Channel host]
   - [Option 2: Connect to a 10GbE host]
   - [Option 3: Connect to a single direct-attached NS224 drive shelf]
   - [Option 4: Connect to two direct-attached NS224 drive shelves]
3. 若要完成系統設定、請參閱 "步驟4：完成系統設定與組態設定"。

選項**2**：連接交換式叢集

控制器上的叢集互連和管理網路連接埠會連接至交換器、而HA互連連接埠則連接至兩個控制器。

如需將系統連接至交換器的相關資訊、請聯絡您的網路管理員。

請務必檢查圖示箭頭、以瞭解纜線連接器的拉式彈片方向是否正確。

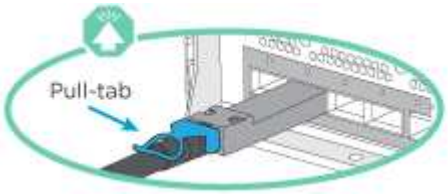

插入連接器時、您應該會感覺到它卡入到位；如果您沒有感覺到它卡入定位、請將其移除、將其翻轉、然後再試一次。

步驟

1. 使用動畫（"交換式叢集的佈線"）或完成控制器與交換器之間佈線的逐步指示：

步驟	在每個控制器模組上執行
1	連接HA互連連接埠： • e0b至e0b • e1b至 e1b 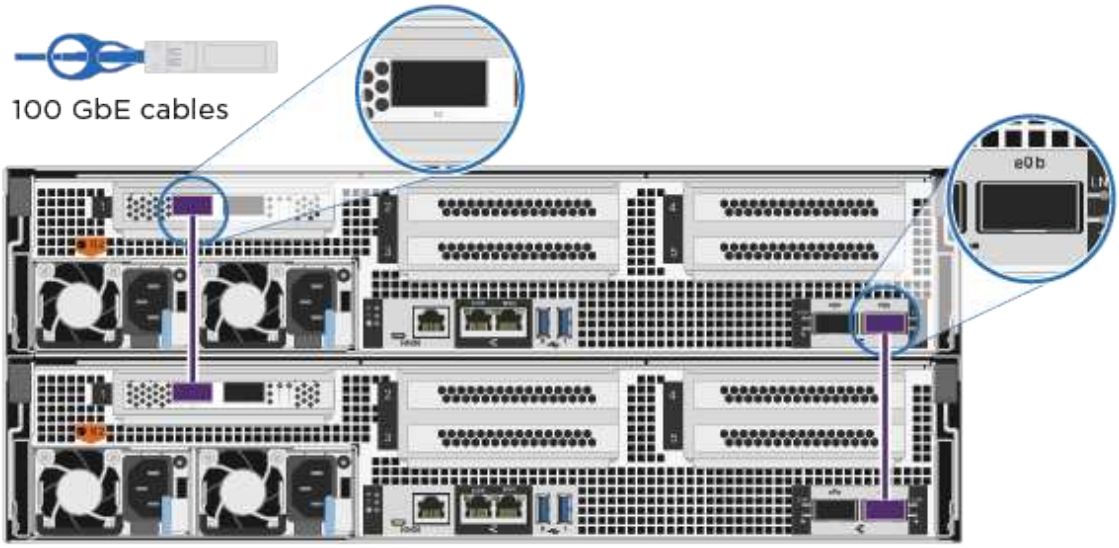

步驟	在每個控制器模組上執行
2	將叢集互連連接埠連接至100 GbE叢集互連交換器。* e0a * e1a. 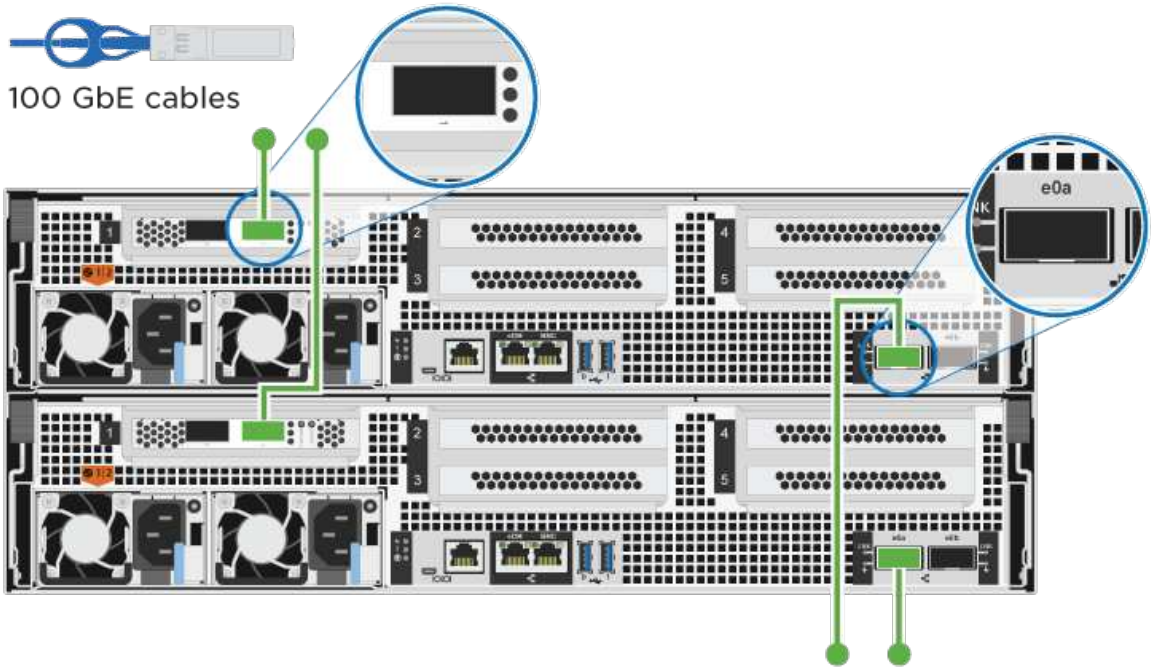
3	將管理連接埠連接至管理網路交換器 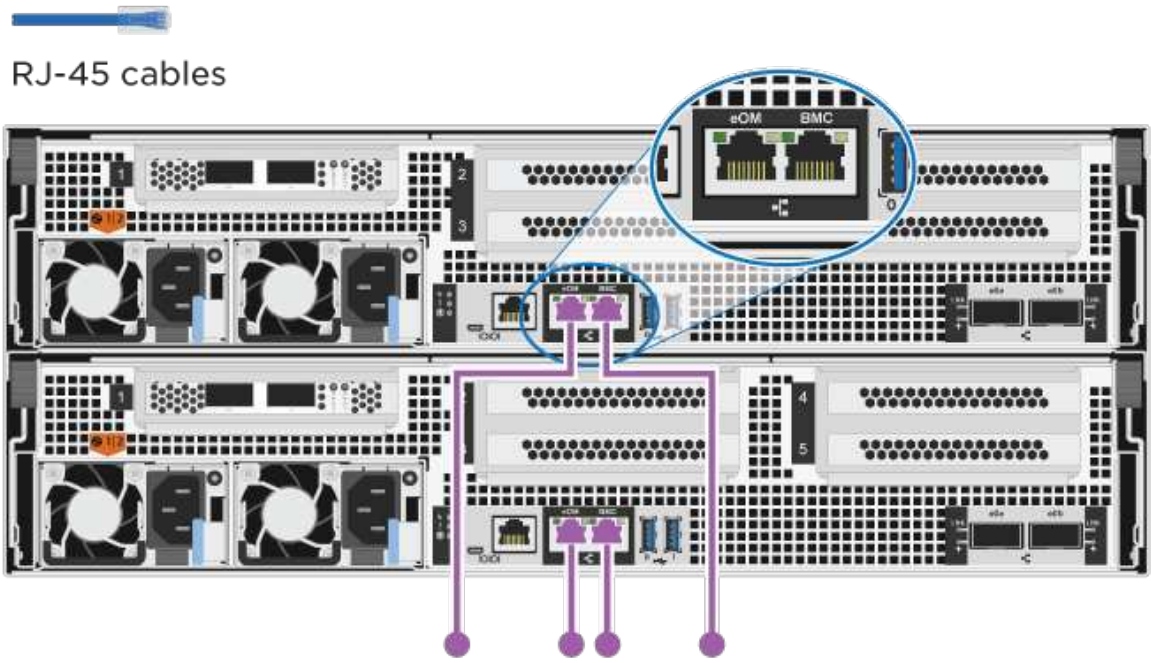
!	此時請勿插入電源線。

2. 若要執行選購的纜線、請參閱：

- [Option 1: Connect to a Fibre Channel host]
- [Option 2: Connect to a 10GbE host]
- [Option 3: Connect to a single direct-attached NS224 drive shelf]
- [Option 4: Connect to two direct-attached NS224 drive shelves]

3. 若要完成系統設定、請參閱 "步驟4：完成系統設定與組態設定"。

可選佈線：纜線組態相依選項

您可以選擇是否要連接至光纖通道或iSCSI主機網路或直接附加儲存設備、以設定為相依。這種佈線並非專屬、您可以使用佈線連接至主機網路和儲存設備。

選項**1**：連接至光纖通道主機網路的纜線

控制器上的Fibre Channel連接埠連接至Fibre Channel主機網路交換器。

如需將系統連接至交換器的相關資訊、請聯絡您的網路管理員。

請務必檢查圖示箭頭、以瞭解纜線連接器的拉式彈片方向是否正確。

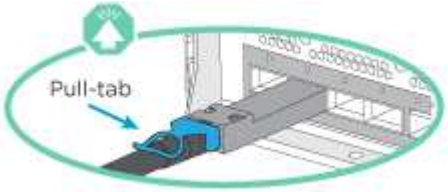

插入連接器時、您應該會感覺到它卡入到位；如果您沒有感覺到它卡入定位、請將其移除、將其翻轉、然後再試一次。

步驟	在每個控制器模組上執行
1.	將連接埠2a至2D連接至FC主機交換器。 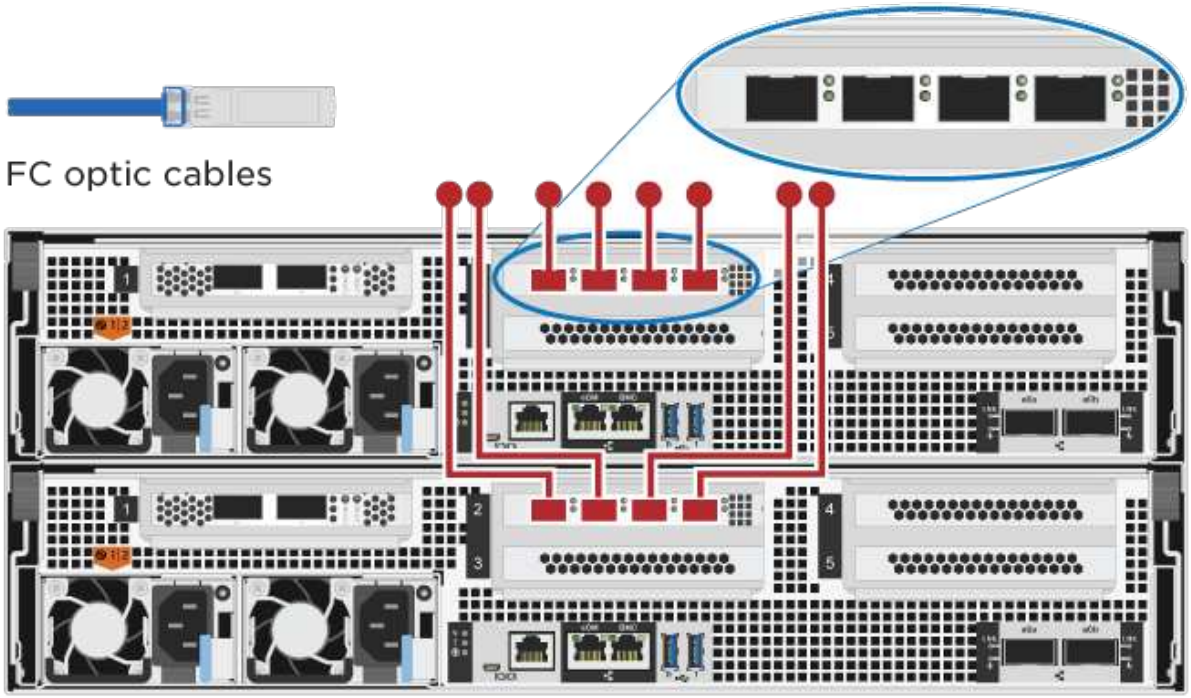
2.	若要執行其他選用的纜線、請選擇： • [Option 3: Connect to a single direct-attached NS224 drive shelf] • [Option 4: Connect to two direct-attached NS224 drive shelves]
3.	若要完成系統設定、請參閱 "步驟4：完成系統設定與組態設定"。

選項**2**：連接**10GbE**主機網路的纜線

控制器上的10GbE連接埠連接至10GbE主機網路交換器。

如需將系統連接至交換器的相關資訊、請聯絡您的網路管理員。

請務必檢查圖示箭頭、以瞭解纜線連接器的拉式彈片方向是否正確。

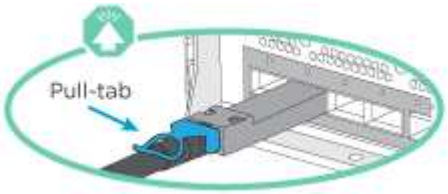

插入連接器時、您應該會感覺到它卡入到位；如果您沒有感覺到它卡入定位、請將其移除、將其翻轉、然後再試一次。

步驟	在每個控制器模組上執行
1.	將E4A至e4d纜線連接埠連接至10GbE主機網路交換器。 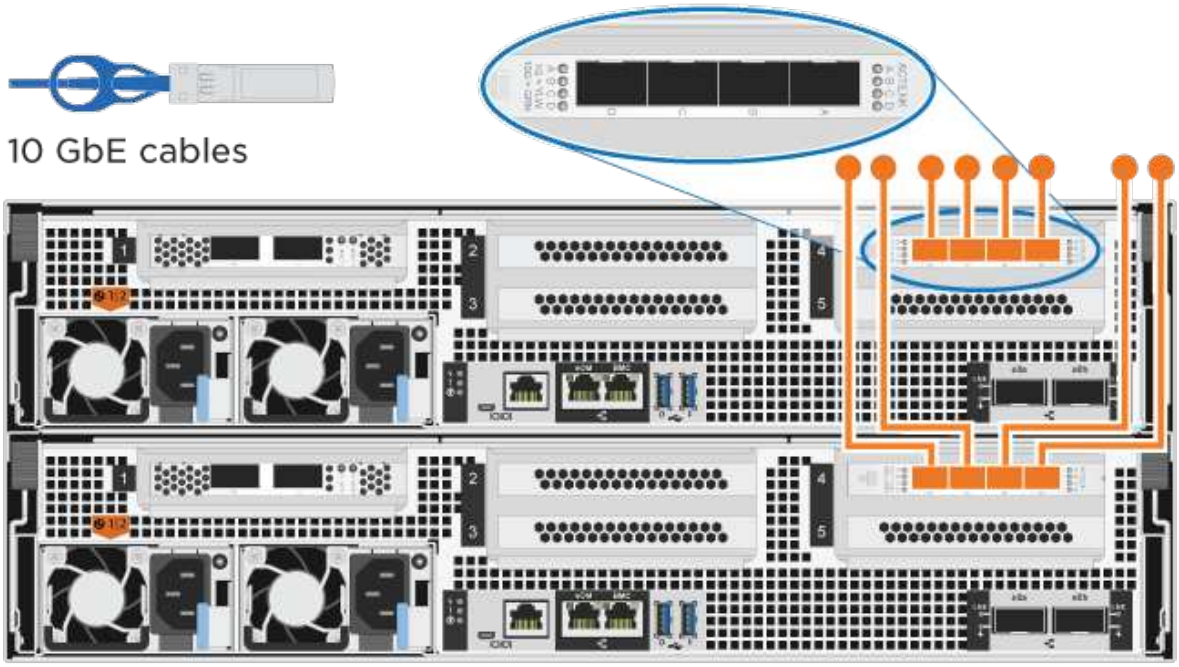
2.	若要執行其他選用的纜線、請選擇： • [Option 3: Connect to a single direct-attached NS224 drive shelf] • [Option 4: Connect to two direct-attached NS224 drive shelves]
3.	若要完成系統設定、請參閱 "步驟4：完成系統設定與組態設定"。

選項**3**：將控制器連接至單一磁碟機櫃

您必須將每個控制器纜線連接至NS224磁碟機櫃上的NSM模組。

請務必檢查圖示箭頭、以瞭解纜線連接器的拉式彈片方向是否正確。

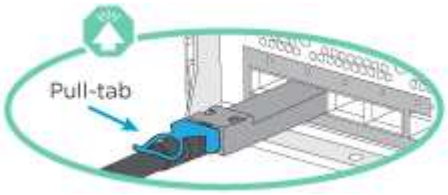

> 插入連接器時、您應該會感覺到它卡入到位；如果您沒有感覺到它卡入定位、請將其移除、將其翻轉、然後再試一次。

步驟

1. 使用動畫（"將控制器連接至單一磁碟機櫃" 或是將控制器模組纜線連接至單一機櫃的逐步指示。

步驟	在每個控制器模組上執行
1	將控制器A纜線連接至機櫃： 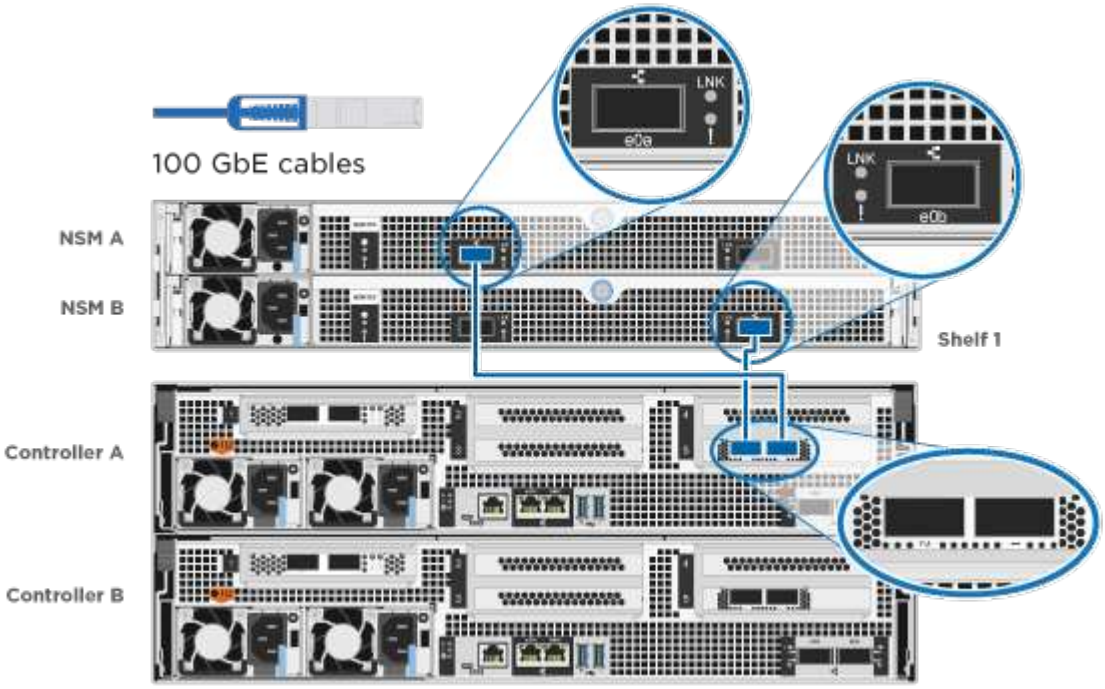
2	將控制器B纜線連接至機櫃： 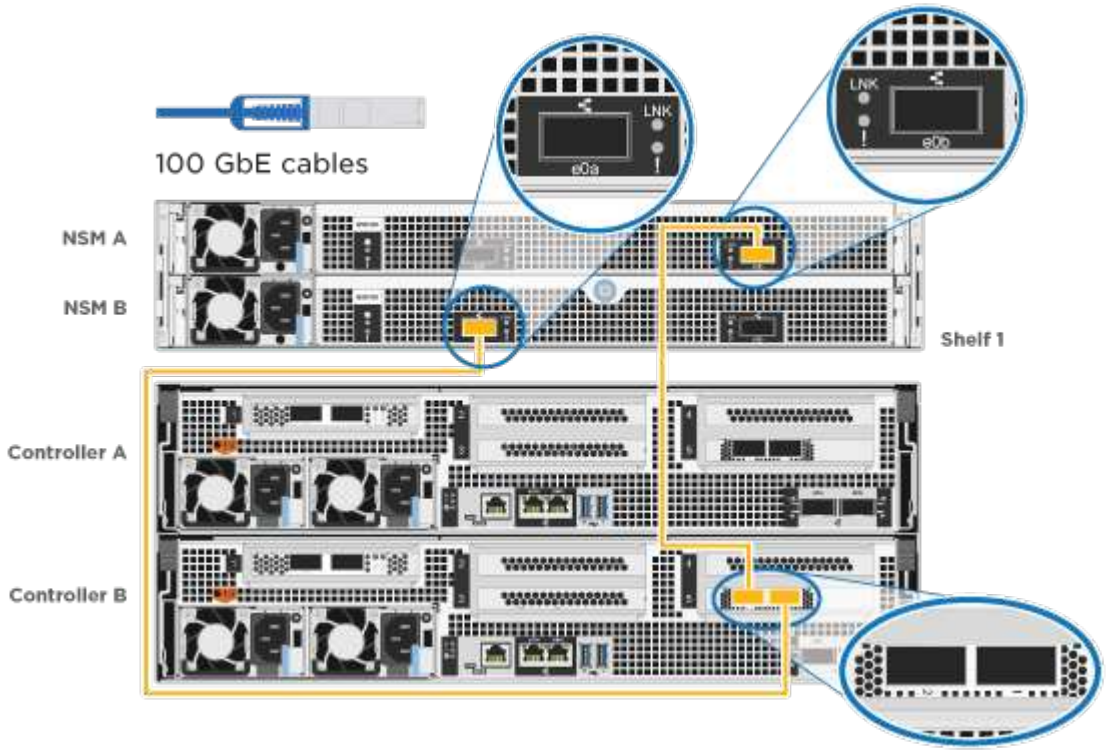

2. 若要完成系統設定、請參閱 "步驟4：完成系統設定與組態設定"。

選項**4**：將控制器連接至兩個磁碟機櫃

您必須將每個控制器連接至兩個NS224磁碟機櫃上的NSM模組。

請務必檢查圖示箭頭、以瞭解纜線連接器的拉式彈片方向是否正確。

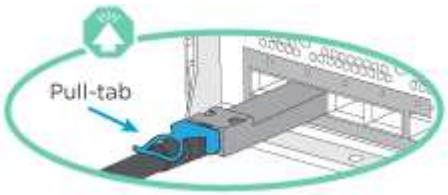

> 插入連接器時、您應該會感覺到它卡入到位；如果您沒有感覺到它卡入定位、請將其移除、將其翻轉、然後再試一次。

步驟

1. 請使用下列動畫（"將控制器連接至兩個磁碟機櫃"）或將控制器連接至兩個磁碟機櫃的書面步驟。

步驟	在每個控制器模組上執行
1	將控制器A纜線連接至磁碟櫃： 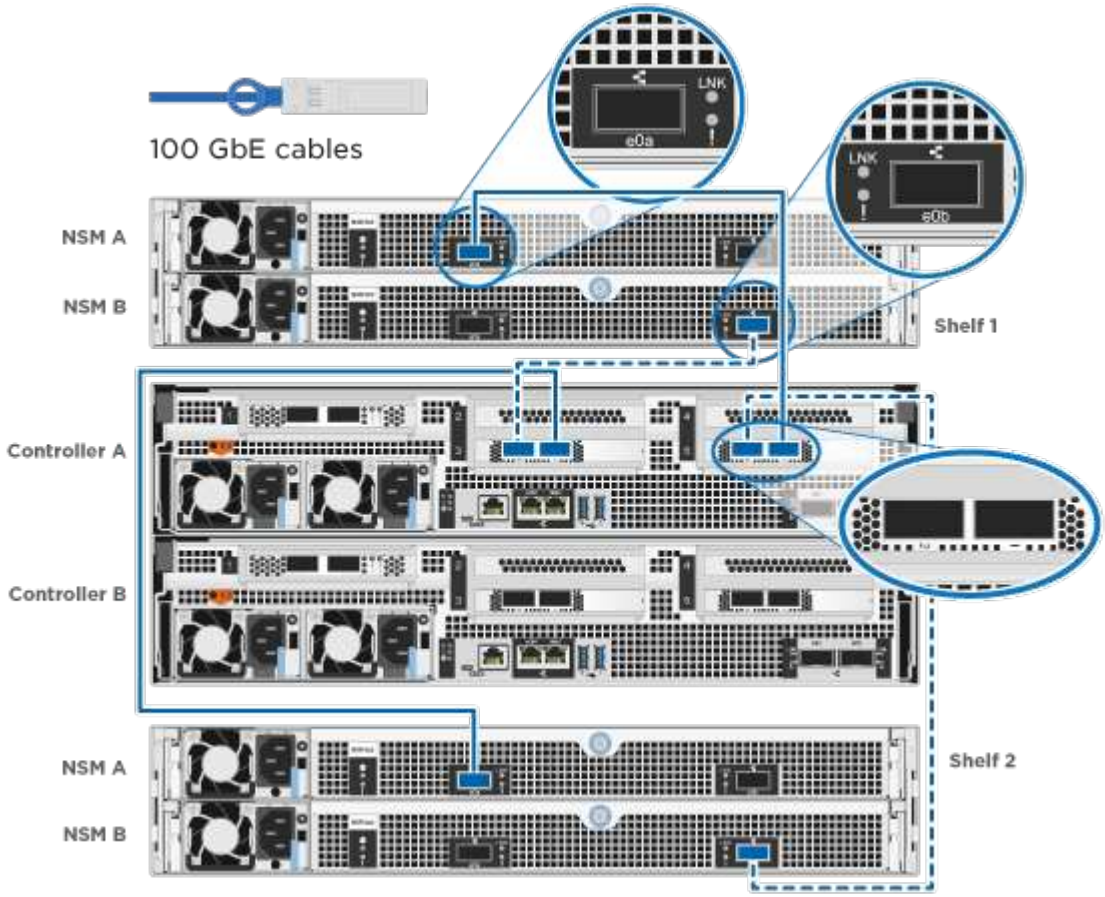

步驟	在每個控制器模組上執行
2	將控制器B纜線連接至磁碟櫃： 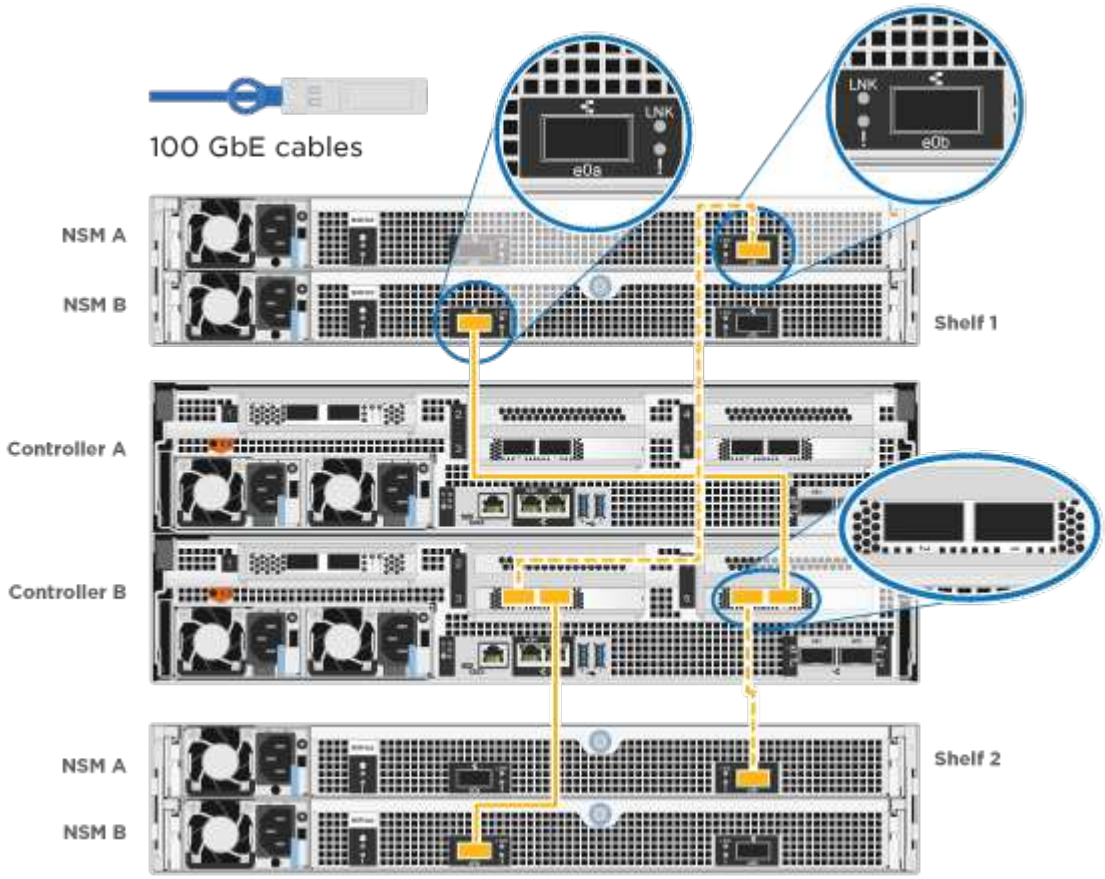

2. 若要完成系統設定、請參閱 "步驟4：完成系統設定與組態設定"。

步驟4：完成系統設定與組態設定

只要連線到交換器和筆記型電腦、或直接連線到系統中的控制器、然後連線到管理交換器、就能使用叢集探索來完成系統設定和組態。

選項1：啟用網路探索時、請完成系統設定與組態設定

如果您的筆記型電腦已啟用網路探索功能、您可以使用自動叢集探索來完成系統設定與組態。

步驟

1. 將電源線插入控制器電源供應器、然後將電源線連接至不同電路上的電源。

   系統開始開機。初始開機最多可能需要八分鐘。

2. 請確定您的筆記型電腦已啟用網路探索功能。

   如需詳細資訊、請參閱筆記型電腦的線上說明。

3. 請使用下列動畫（"將筆記型電腦連接至管理交換器"）將筆記型電腦連接至管理交換器。

4. 選取ONTAP 列出的功能表圖示以探索：

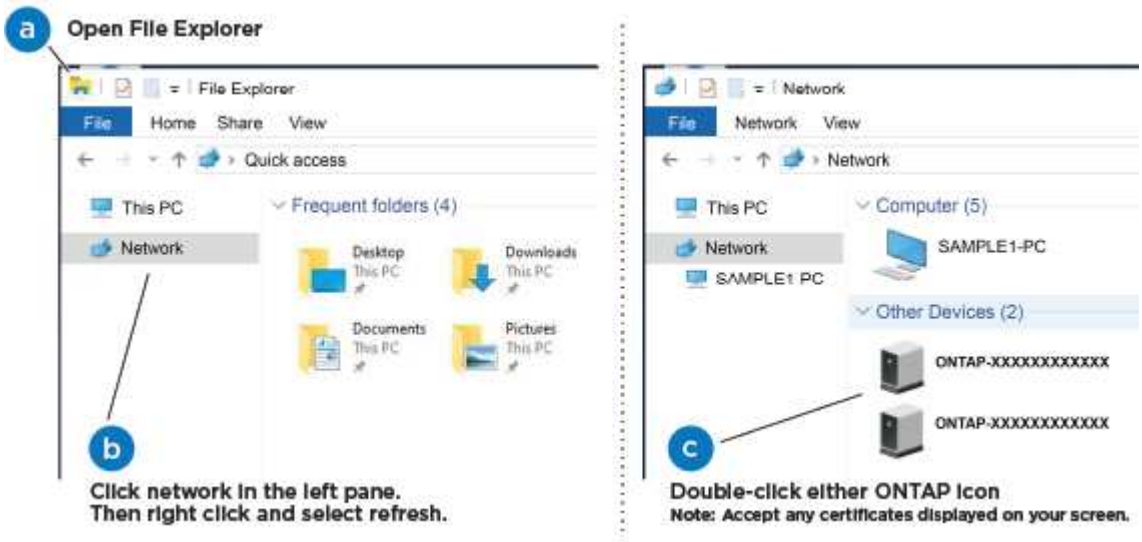

   a. 開啟檔案總管。
   b. 按一下左窗格中的*網路*。
   c. 按一下滑鼠右鍵並選取*重新整理*。
   d. 按兩下ONTAP 任一個「資訊」圖示、並接受畫面上顯示的任何憑證。

   > XXXXX是目標節點的系統序號。

   系統管理程式隨即開啟。

5. 使用System Manager引導式設定、使用您在中收集的資料來設定系統 "《組態指南》ONTAP"。
6. 執行Config Advisor 下列項目來驗證系統的健全狀況：
7. 完成初始組態之後、請前往 "S-&《系統管理程式文件》資源ONTAP ONTAP" 頁面、以取得有關設定ONTAP 其他功能的資訊。

選項**2**：如果未啟用網路探索、請完成系統設定與組態設定

如果您的筆記型電腦未啟用網路探索、您必須使用此工作完成組態設定。

步驟

1. 連接纜線並設定筆記型電腦或主控台：
   a. 使用N-8-1將筆記型電腦或主控台的主控台連接埠設為115200鮑。

   > 請參閱筆記型電腦或主控台的線上說明、瞭解如何設定主控台連接埠。

   b. 將主控台纜線連接至筆記型電腦或主控台、然後使用系統隨附的主控台纜線連接控制器上的主控台連接埠。

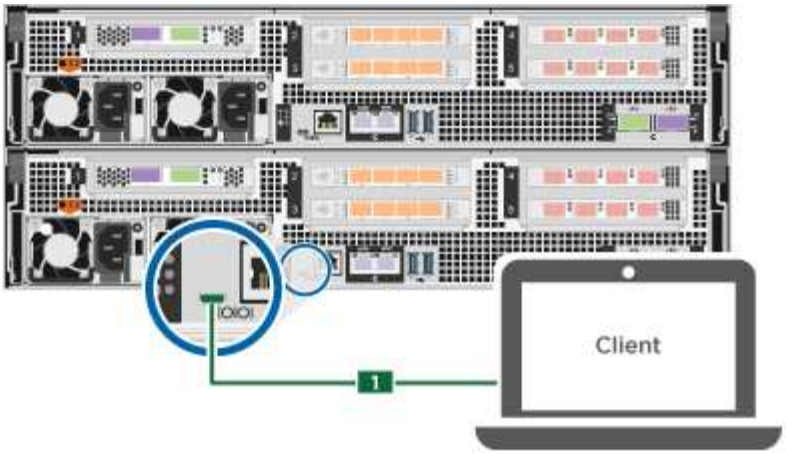

c. 將筆記型電腦或主控台連接至管理子網路上的交換器。

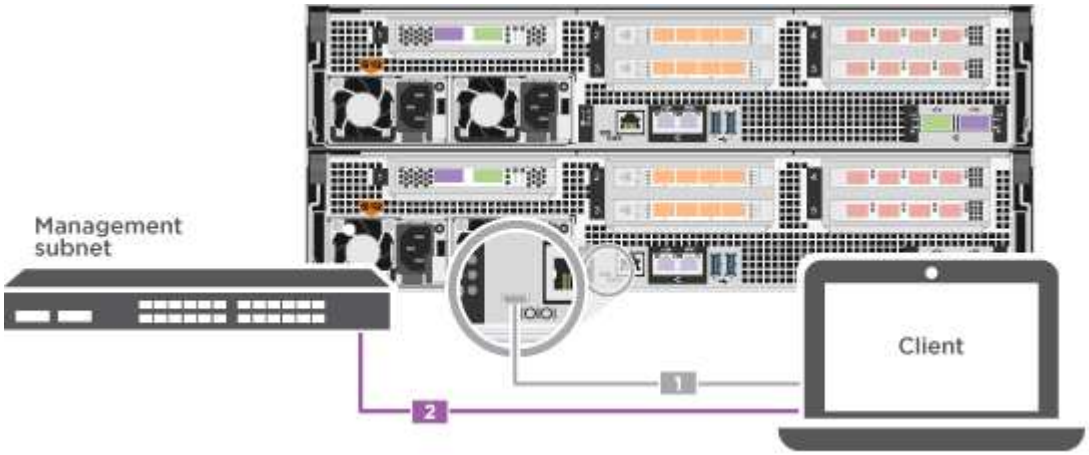

d. 使用管理子網路上的TCP/IP位址指派給筆記型電腦或主控台。

2. 將電源線插入控制器電源供應器、然後將電源線連接至不同電路上的電源。

   系統開始開機。初始開機最多可能需要八分鐘。

3. 將初始節點管理IP位址指派給其中一個節點。

如果管理網路有**DHCP ...**	然後...
已設定	記錄指派給新控制器的IP位址。
未設定	a. 使用Putty、終端機伺服器或您環境的等效產品來開啟主控台工作階段。 ⓘ 如果您不知道如何設定Putty、請查看筆記型電腦或主控台的線上說明。 b. 在指令碼提示時輸入管理IP位址。

4. 使用筆記型電腦或主控台上的System Manager來設定叢集：

a. 將瀏覽器指向節點管理IP位址。

> 地址格式為+https://x.x.x.x+。

b. 使用您在中收集的資料來設定系統 "《組態指南》ONTAP"。

5. 執行Config Advisor 下列項目來驗證系統的健全狀況：
6. 完成初始組態之後、請前往 "S-&《系統管理程式文件》資源ONTAP ONTAP" 頁面、以取得有關設定ONTAP其他功能的資訊。

Copyright Information

Copyright © 2022 NetApp, Inc. All rights reserved. Printed in the U.S. No part of this document covered by copyright may be reproduced in any form or by any means-graphic, electronic, or mechanical, including photocopying, recording, taping, or storage in an electronic retrieval system- without prior written permission of the copyright owner.

Software derived from copyrighted NetApp material is subject to the following license and disclaimer:

THIS SOFTWARE IS PROVIDED BY NETAPP “AS IS” AND WITHOUT ANY EXPRESS OR IMPLIED WARRANTIES, INCLUDING, BUT NOT LIMITED TO, THE IMPLIED WARRANTIES OF MERCHANTABILITY AND FITNESS FOR A PARTICULAR PURPOSE, WHICH ARE HEREBY DISCLAIMED. IN NO EVENT SHALL NETAPP BE LIABLE FOR ANY DIRECT, INDIRECT, INCIDENTAL, SPECIAL, EXEMPLARY, OR CONSEQUENTIAL DAMAGES (INCLUDING, BUT NOT LIMITED TO, PROCUREMENT OF SUBSTITUTE GOODS OR SERVICES; LOSS OF USE, DATA, OR PROFITS; OR BUSINESS INTERRUPTION) HOWEVER CAUSED AND ON ANY THEORY OF LIABILITY, WHETHER IN CONTRACT, STRICT LIABILITY, OR TORT (INCLUDING NEGLIGENCE OR OTHERWISE) ARISING IN ANY WAY OUT OF THE USE OF THIS SOFTWARE, EVEN IF ADVISED OF THE POSSIBILITY OF SUCH DAMAGE.

NetApp reserves the right to change any products described herein at any time, and without notice. NetApp assumes no responsibility or liability arising from the use of products described herein, except as expressly agreed to in writing by NetApp. The use or purchase of this product does not convey a license under any patent rights, trademark rights, or any other intellectual property rights of NetApp.

The product described in this manual may be protected by one or more U.S. patents, foreign patents, or pending applications.

RESTRICTED RIGHTS LEGEND: Use, duplication, or disclosure by the government is subject to restrictions as set forth in subparagraph (c)(1)(ii) of the Rights in Technical Data and Computer Software clause at DFARS 252.277-7103 (October 1988) and FAR 52-227-19 (June 1987).

Trademark Information

NETAPP, the NETAPP logo, and the marks listed at http://www.netapp.com/TM are trademarks of NetApp, Inc. Other company and product names may be trademarks of their respective owners.