X91148A模組

ONTAP Systems

NetApp
May 18, 2022

This PDF was generated from https://docs.netapp.com/zh-tw/ontap-systems/fas9000/x91148a-module-install-overview.html on May 18, 2022. Always check docs.netapp.com for the latest.

目錄

X91148A模組 1
新增X91148A模組之總覽- AFF NETAPP 9000 1
在AFF 具備開放式插槽AFF 的不支援插槽的ArcA700中新增X91148A模組 1
在沒有開放式插槽AFF 的系統中新增X91148A儲存模組-例如：NetApp產品系列的 3

X91148A模組

新增X91148A模組之總覽- AFF NETAPP 9000

您可以在系統中新增I/O模組、方法是將NIC或儲存介面卡更換為已完全安裝的系統中的新NIC或儲存介面卡、或是將新的NIC或儲存介面卡新增至系統中的空機箱插槽。

開始之前

- 請檢查 "NetApp Hardware Universe" 確保新的I/O模組與您的系統和ONTAP 執行中的版本相容。
- 如果有多個插槽可用、請檢查中的插槽優先順序 "NetApp Hardware Universe" 並使用適用於您I/O模組的最佳工具。
- 若要不中斷營運地新增I/O模組、您必須接管目標控制器、移除目標插槽的插槽遮罩、或移除現有的I/O模組、新增或更換I/O模組、然後歸還目標控制器。
- 確定所有其他元件都正常運作。

在AFF 具備開放式插槽AFF 的不支援插槽的ArcA700中新增X91148A模組

您可以將X91148A模組新增至系統的空模組插槽、做為100GbE NIC或NS224儲存櫃的儲存模組。

- 您的系統必須執行ONTAP 的是更新版本的版本。
- 若要在不中斷營運的情況下新增X91148A模組、您必須接管目標控制器、移除目標插槽中的插槽遮罩、新增模組、然後歸還目標控制器。
- 您的系統上必須有一個或多個可用的開放式插槽。
- 如果有多個插槽可用、請根據Hardware Universe 插槽優先順序對照表安裝模組、以利在支援過程中安裝X91148A模組。

  "NetApp Hardware Universe"

- 如果您要將X91148A模組新增為儲存模組、則必須安裝模組插槽3和/或7。
- 如果您要將X91148A模組新增為100GbE NIC、您可以使用任何開放式插槽。不過、根據預設、插槽3和7會設為儲存插槽。如果您想將這些插槽用作網路插槽、但不想新增NS224磁碟櫃、您必須使用「儲存連接埠修改-node"節點節點名稱_-port *port name*-mode network」命令來修改用於網路的插槽。如Hardware Universe 需X91148A模組可用於網路的其他插槽、請參閱《支援資料：

  "NetApp Hardware Universe"

- 系統中的所有其他元件都必須正常運作；否則、您必須聯絡技術支援部門。

選項**1**：在具有開放式插槽的系統中、將**X91148A**模組新增為**NIC**模組

若要將X91148A模組新增為具有開放式插槽的系統中的NIC模組、您必須依照特定的步驟順序進行。

步驟

1. 關機控制器A：
   a. 停用自動恢復：「儲存容錯移轉修改節點本機-自動恢復錯誤」
   b. 接管目標節點：「torage容錯移轉接管-ofnode_target節點名稱」

      主控台連線顯示、當接管完成時、節點會捨棄至載入器提示。
2. 如果您尚未接地、請正確接地。
3. 移除目標插槽遮罩：
   a. 按下帶有字母和編號的CAM按鈕。
   b. 向下轉動CAM栓鎖、直到其處於水平位置。
   c. 卸下封蓋。
4. 安裝X91148A模組：
   a. 將X91148A模組對準插槽邊緣。
   b. 將X91148A模組滑入插槽、直到有字母和編號的I/O CAM栓開始與I/O CAM銷接合為止。
   c. 將I/O CAM栓鎖推到底、將模組鎖定到位。
5. 將模組纜線連接至資料交換器。
6. 重新開機控制器A：「boot_ONTAP」
7. 從合作夥伴節點恢復節點：「torage容錯移轉恢復-ofnode_target節點名稱_」
8. 如果停用自動恢復功能、請啟用：「儲存容錯移轉修改節點本機-自動恢復true」
9. 對控制器B重複這些步驟

選項**2**：在具有開放式插槽的系統中、將**X91148A**模組新增為儲存模組

若要在具有開放式插槽的系統中新增X91148A模組作為儲存模組、您必須依照特定步驟順序進行。

- 此程序假設插槽3和/或7已開啟。

步驟

1. 關閉控制器A：
   a. 停用自動恢復：「儲存容錯移轉修改節點本機-自動恢復錯誤」
   b. 接管目標節點：「torage容錯移轉接管-ofnode_node_name'

      主控台連線顯示、當接管完成時、節點會捨棄至載入器提示。
2. 如果您尚未接地、請正確接地。
3. 移除目標插槽遮罩：
   a. 按下帶有字母和編號的CAM按鈕。
   b. 向下轉動CAM栓鎖、直到其處於水平位置。

c. 卸下封蓋。

4. 將X91148A模組安裝至插槽3：
   a. 將X91148A模組對準插槽邊緣。
   b. 將X91148A模組滑入插槽、直到有字母和編號的I/O CAM栓開始與I/O CAM銷接合為止。
   c. 將I/O CAM栓鎖推到底、將模組鎖定到位。
   d. 如果您要安裝第二個X91148A模組進行儲存、請針對插槽7中的模組重複此步驟。
5. 重新開機控制器A：「boot_ONTAP」
6. 從合作夥伴節點移回節點：「torage容錯移轉恢復-ofnode_name'
7. 如果停用自動恢復功能、請啟用：「儲存容錯移轉修改節點本機-自動恢復true」
8. 對控制器B重複這些步驟
9. 如所述、安裝並連接NS224磁碟櫃 "熱新增- NS224磁碟櫃"。

在沒有開放式插槽AFF 的系統中新增X91148A儲存模組-例如：NetApp產品系列的

您必須在系統中移除一或多個現有的NIC或儲存模組、才能將一個或多個X91148A儲存模組安裝到已完全安裝的系統中。

- 您的系統必須執行ONTAP 的是更新版本的版本。
- 若要在不中斷營運的情況下新增X91148A模組、您必須接管目標控制器、新增模組、然後還原目標控制器。
- 如果您要將X91148A模組新增為儲存介面卡、則必須將模組安裝在插槽3和/或7中。
- 如果您要將X91148A模組新增為100GbE NIC、您可以使用任何開放式插槽。不過、根據預設、插槽3和7會設為儲存插槽。如果您想將這些插槽用作網路插槽、但不想新增NS224磁碟櫃、則必須針對每個連接埠、使用「儲存連接埠修改-node_node name_-port *port name*-mode network」命令來修改用於網路的插槽。如Hardware Universe 需X91148A模組可用於網路的其他插槽、請參閱《支援資料：

  "NetApp Hardware Universe"

- 系統中的所有其他元件都必須正常運作；否則、您必須聯絡技術支援部門。

選項1：在沒有開放插槽的系統中、將X91148A模組新增為NIC模組

您必須在系統中移除一或多個現有的NIC或儲存模組、才能將一個或多個X91148A NIC模組安裝到已完全安裝的系統中。

步驟

1. 如果您要將X91148A模組新增至包含NIC模組的插槽、且其連接埠數量與X91148A模組相同、則當控制器模組關閉時、LIF會自動移轉。如果要更換的NIC模組連接埠數量超過X91148A模組、您必須將受影響的LIF永久重新指派至不同的主連接埠。請參閱 "移轉LIF" 如需使用System Manager永久移動生命期的相關資訊
2. 關閉控制器A：
   a. 停用自動恢復：「儲存容錯移轉修改節點本機-自動恢復錯誤」

b. 接管目標節點：「torage容錯移轉接管-ofnode_target節點名稱」

主控台連線顯示、當接管完成時、節點會捨棄至載入器提示。

3. 如果您尚未接地、請正確接地。
4. 拔下目標I/O模組上的任何纜線。
5. 從機箱中移除目標I/O模組：

a. 按下帶有字母和編號的CAM按鈕。

CAM按鈕會從機箱移出。

b. 向下轉動CAM栓鎖、直到其處於水平位置。

I/O模組從機箱鬆脫、並從I/O插槽移出約1/2英吋。

c. 拉動模組面兩側的拉片、將I/O模組從機箱中移除。

請務必追蹤I/O模組所在的插槽。

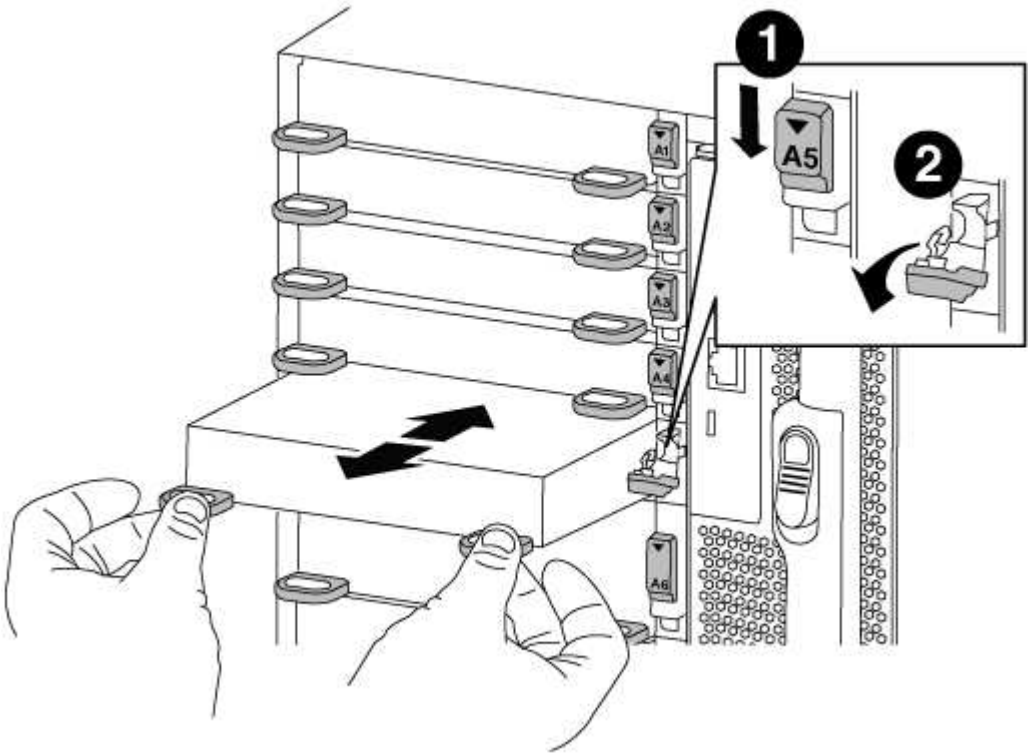

1	
I/O CAM栓鎖有編號和編號	
2	

I/O CAM栓鎖完全解除鎖定

6. 將X91148A模組安裝至目標插槽：
   a. 將X91148A模組對準插槽邊緣。
   b. 將X91148A模組滑入插槽、直到有字母和編號的I/O CAM栓開始與I/O CAM銷接合為止。
   c. 將I/O CAM栓鎖推到底、將模組鎖定到位。
7. 重複執行移除和安裝步驟、以更換控制器A的其他模組
8. 將模組或模組纜線連接至資料交換器。
9. 重新開機控制器A：「boot_ONTAP」
10. 從合作夥伴節點移回節點：「torage容錯移轉恢復-ofnode_name'
11. 如果停用自動恢復功能、請啟用：「儲存容錯移轉修改節點本機-自動恢復true」
12. 如果您在插槽3或7中新增X91148A模組作為NIC模組、則對於每個連接埠、請使用「儲存連接埠修改-node_nic name_-port *port name*-mode network」命令。
13. 對控制器B重複這些步驟

選項**2**：在沒有開放插槽的系統中、將**X91148A**模組新增為儲存模組

您必須在系統中移除一或多個現有的NIC或儲存模組、才能將一個或多個X91148A儲存模組安裝到已完全安裝的系統中。

- 此程序假設您將X91148A模組重新安裝至插槽3和/或7。

步驟

1. 如果您要將X91148A模組新增為插槽3和/或7中的儲存模組、並將其新增至現有NIC模組的插槽中、請使用System Manager將LIF永久移轉至不同的主連接埠、如所述 "移轉LIF"。
2. 關閉控制器A：
   a. 停用自動恢復：「儲存容錯移轉修改節點本機-自動恢復錯誤」
   b. 接管目標節點：「torage容錯移轉接管-ofnode_node_name'

      主控台連線顯示、當接管完成時、節點會捨棄至載入器提示。
3. 如果您尚未接地、請正確接地。
4. 拔下目標I/O模組上的任何纜線。
5. 從機箱中移除目標I/O模組：
   a. 按下帶有字母和編號的CAM按鈕。

      CAM按鈕會從機箱移出。
   b. 向下轉動CAM栓鎖、直到其處於水平位置。

      I/O模組從機箱鬆脫、並從I/O插槽移出約1/2英吋。

c. 拉動模組面兩側的拉片、將I/O模組從機箱中移除。

請務必追蹤I/O模組所在的插槽。

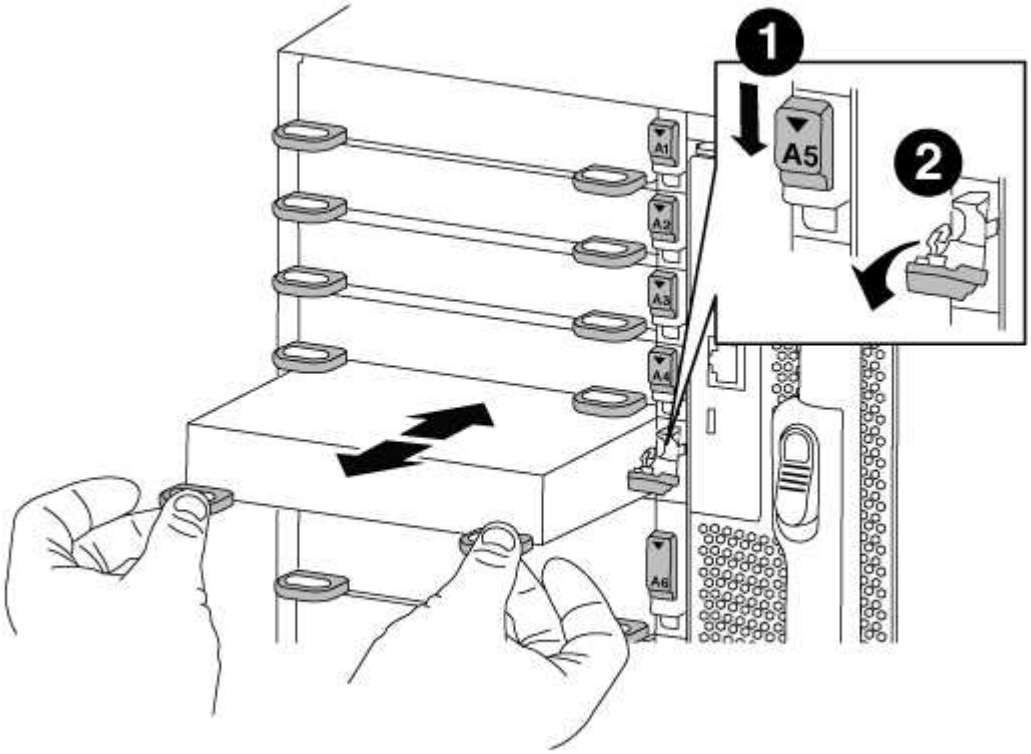

❶	
I/O CAM栓鎖有編號和編號	
❷	
I/O CAM栓鎖完全解除鎖定	

6. 將X91148A模組安裝至插槽3：
   a. 將X91148A模組對準插槽邊緣。
   b. 將X91148A模組滑入插槽、直到有字母和編號的I/O CAM栓開始與I/O CAM銷接合為止。
   c. 將I/O CAM栓鎖推到底、將模組鎖定到位。
   d. 如果您要安裝第二個X91148A模組進行儲存、請針對插槽7中的模組重複執行移除和安裝步驟。
7. 重新開機控制器A：「boot_ONTAP」
8. 從合作夥伴節點恢復節點：「torage容錯移轉恢復-ofnode_target節點名稱_」
9. 如果停用自動恢復功能、請啟用：「儲存容錯移轉修改節點本機-自動恢復true」
10. 對控制器B重複這些步驟

11. 如所述、安裝並連接NS224磁碟櫃 "熱新增NS224磁碟機櫃"。

Copyright Information

Copyright © 2022 NetApp, Inc. All rights reserved. Printed in the U.S. No part of this document covered by copyright may be reproduced in any form or by any means-graphic, electronic, or mechanical, including photocopying, recording, taping, or storage in an electronic retrieval system- without prior written permission of the copyright owner.

Software derived from copyrighted NetApp material is subject to the following license and disclaimer:

THIS SOFTWARE IS PROVIDED BY NETAPP “AS IS” AND WITHOUT ANY EXPRESS OR IMPLIED WARRANTIES, INCLUDING, BUT NOT LIMITED TO, THE IMPLIED WARRANTIES OF MERCHANTABILITY AND FITNESS FOR A PARTICULAR PURPOSE, WHICH ARE HEREBY DISCLAIMED. IN NO EVENT SHALL NETAPP BE LIABLE FOR ANY DIRECT, INDIRECT, INCIDENTAL, SPECIAL, EXEMPLARY, OR CONSEQUENTIAL DAMAGES (INCLUDING, BUT NOT LIMITED TO, PROCUREMENT OF SUBSTITUTE GOODS OR SERVICES; LOSS OF USE, DATA, OR PROFITS; OR BUSINESS INTERRUPTION) HOWEVER CAUSED AND ON ANY THEORY OF LIABILITY, WHETHER IN CONTRACT, STRICT LIABILITY, OR TORT (INCLUDING NEGLIGENCE OR OTHERWISE) ARISING IN ANY WAY OUT OF THE USE OF THIS SOFTWARE, EVEN IF ADVISED OF THE POSSIBILITY OF SUCH DAMAGE.

NetApp reserves the right to change any products described herein at any time, and without notice. NetApp assumes no responsibility or liability arising from the use of products described herein, except as expressly agreed to in writing by NetApp. The use or purchase of this product does not convey a license under any patent rights, trademark rights, or any other intellectual property rights of NetApp.

The product described in this manual may be protected by one or more U.S. patents, foreign patents, or pending applications.

RESTRICTED RIGHTS LEGEND: Use, duplication, or disclosure by the government is subject to restrictions as set forth in subparagraph (c)(1)(ii) of the Rights in Technical Data and Computer Software clause at DFARS 252.277-7103 (October 1988) and FAR 52-227-19 (June 1987).

Trademark Information

NETAPP, the NETAPP logo, and the marks listed at http://www.netapp.com/TM are trademarks of NetApp, Inc. Other company and product names may be trademarks of their respective owners.