安裝機櫃
ONTAP Systems

NetApp
May 07, 2022

This PDF was generated from https://docs.netapp.com/zh-tw/ontap-systems/platform-supplemental/42u-1280mm-install.html on May 07, 2022. Always check docs.netapp.com for the latest.

目錄

安裝機櫃 1
安裝系統機櫃 1
安裝機櫃互連套件 1
安裝栓接套件 7
安裝額外的支援軌道 8
在系統機櫃中安裝設備 9
開啟系統機櫃電源 10

安裝機櫃

安裝系統機櫃

您可以訂購裝有NetApp儲存控制器和磁碟櫃的系統機櫃、如果您已經有NetApp設備、也可以訂購空的系統機櫃。您可以使用選購的互連套件、將多個系統機櫃連接在一起、也可以使用選購的栓接式套件、將它們固定在資料中心樓層。

安裝機櫃互連套件

您可以使用選購的機櫃互連套件、將系統機櫃連接在一起。建議您安裝套件、以避免機櫃拉出及損壞系統纜線。

1. 將系統機櫃放在一起。

   機櫃的排列方式應與下圖類似、機櫃的控制器模組位於中央、機櫃的任一側都有額外的磁碟櫃。機櫃的兩側應該要靠近、但還不需要彼此接觸。

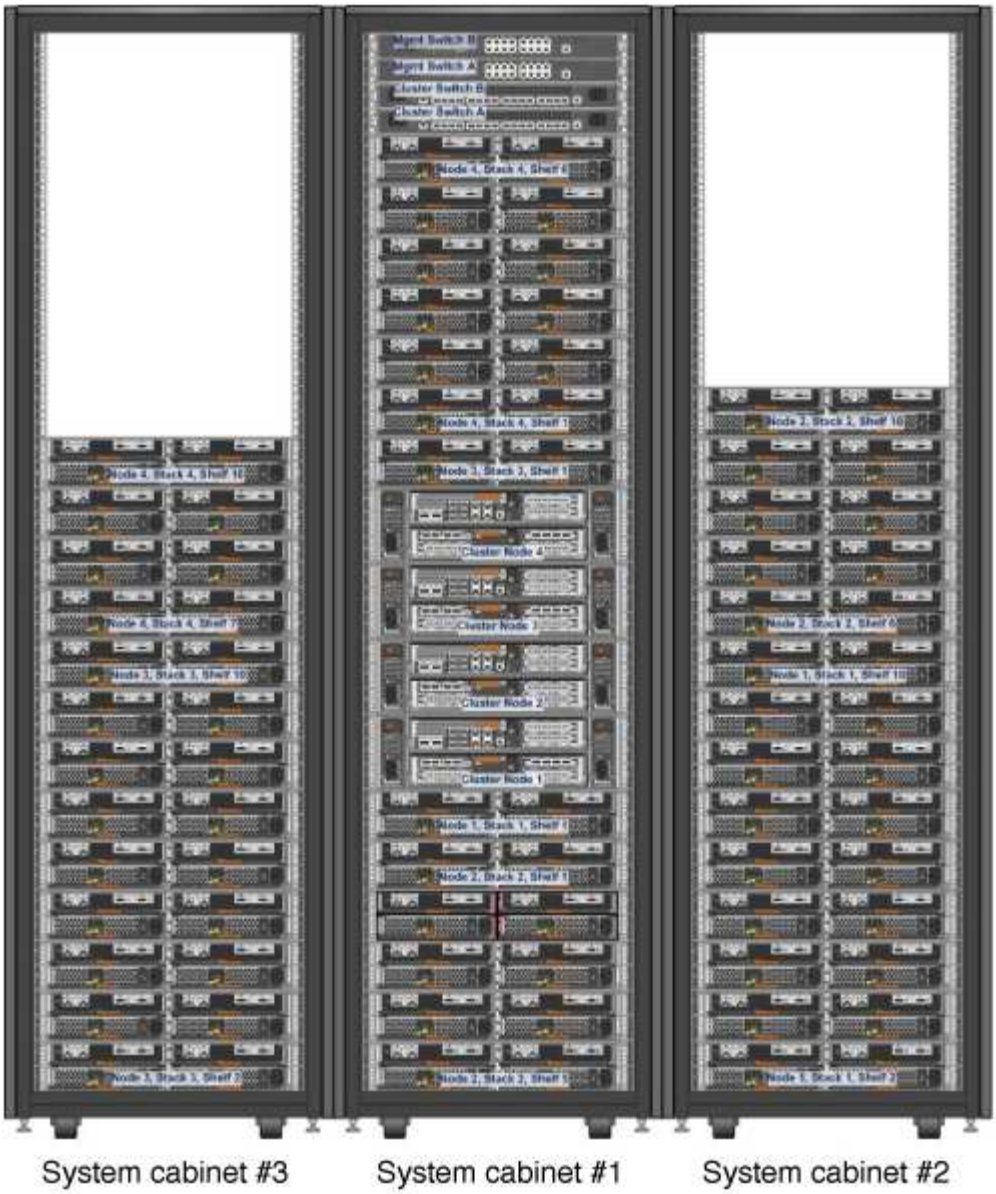

2. 如果您要依照建議安裝互連套件、並將側邊面板安裝在上、請重新安裝在打開包裝時移除的側邊面板：
   a. 提起側板、將其從系統機櫃底部傾斜約15度、然後將其懸掛在系統機櫃框架頂端的凸片上。
   b. 將側邊面板輕推到機箱框架上、然後用鑰匙將其鎖定到位。
   c. 對其餘側邊面板重複這些子步驟。
3. 如果您要在卸下側邊面板的情況下安裝互連套件、請卸下正面護蓋、其轉軸位於機箱所在邊緣：
   a. 解除鎖定並開啟要移除的前側擋門。
   b. 請參考下圖、拔下發光式擋板的電源：

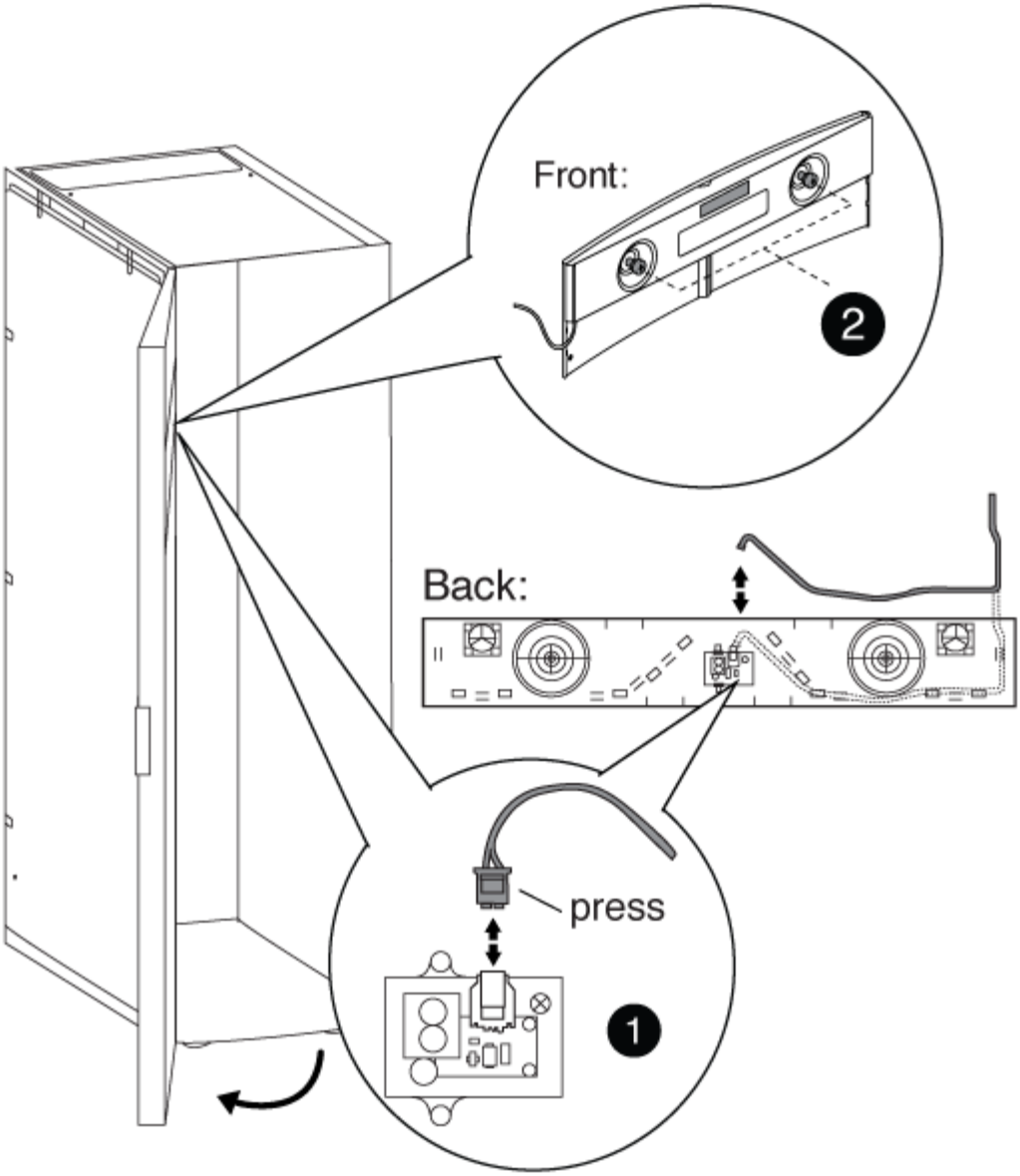

1	
發光式擋板電路板與纜線	
2	
背面板和指旋螺絲	

c. 請參考下列圖例、以移除前擋蓋：

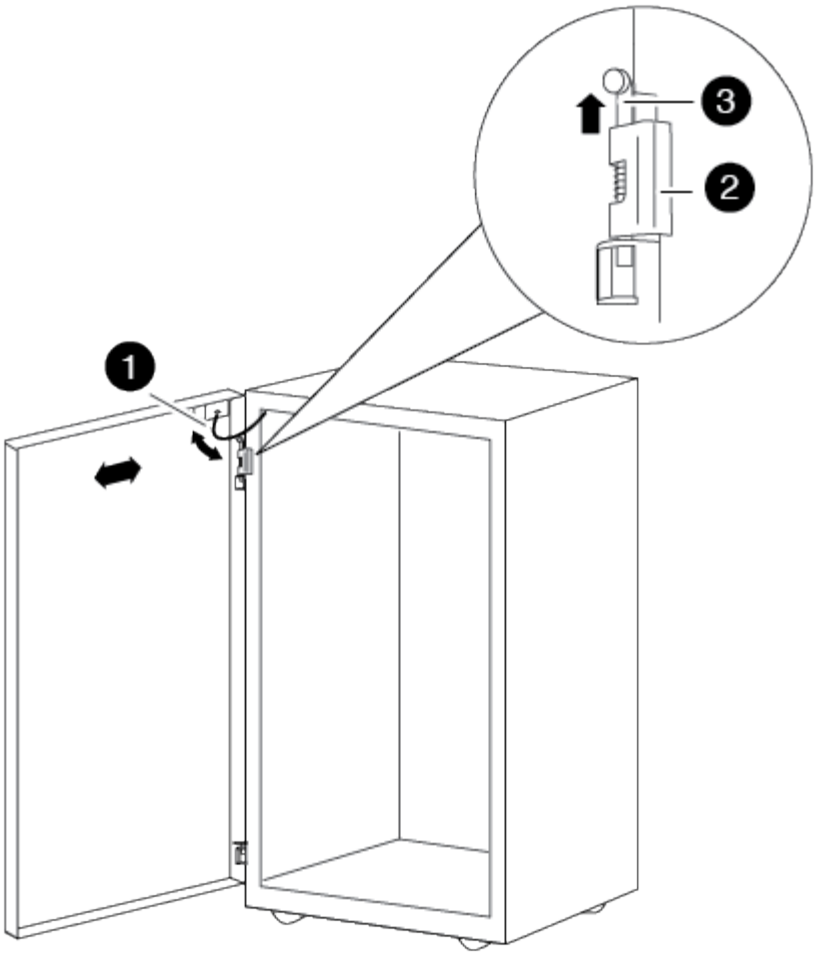

1	
門接地纜線	
2	
機門頂端合頁	
3	
鉸接銷	

+ 請確定您已將移除的門放在安全的地方、以免意外損壞。

4. 卸下後檢修蓋、其轉軸位於機箱所在的邊緣：
   a. 解除鎖定並開啟您要移除的後側擋門。
   b. 提起頂端的鉸接銷、直到它脫離轉軸底部為止。
   c. 從系統機箱框架中輕推機箱蓋的頂端、然後釋放鉸接銷。

d. 將門從底部合葉中取出、然後將門放在一邊。

5. 將系統機櫃完全移到一起、然後調整系統機櫃底部的四個水平墊腳來對齊並調整其水平。
6. 安裝互連支架。
   - 如果您要依照建議、將互連支架與系統機櫃側邊面板一起安裝、請參考下圖

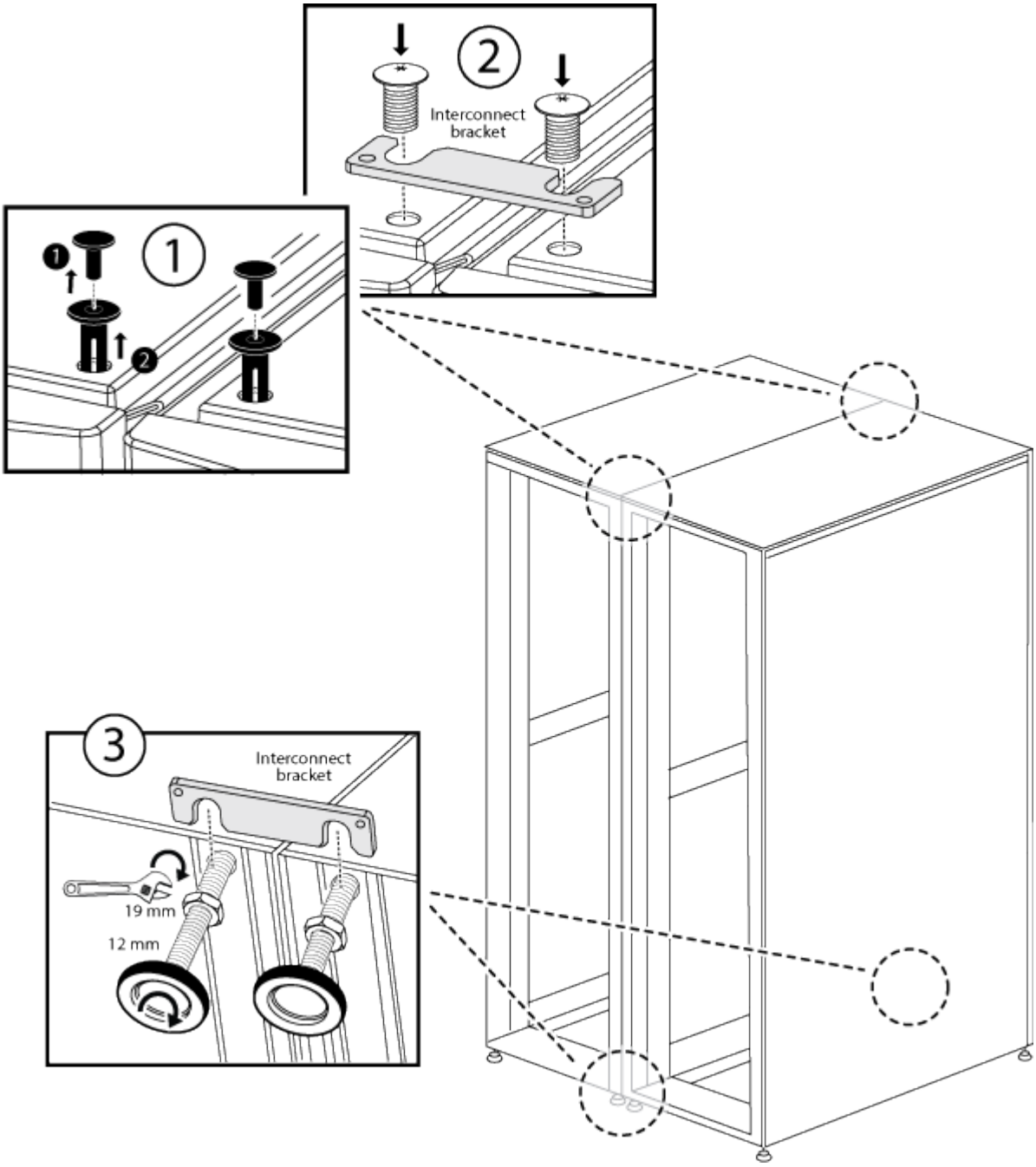

：

❶
系統機櫃頂端的塑膠推入式鉚釘
❷

頂端互連支架
❸
底部互連支架

+

- 如果您要在系統機箱側板關閉的情況下安裝互連支架、請參考下圖

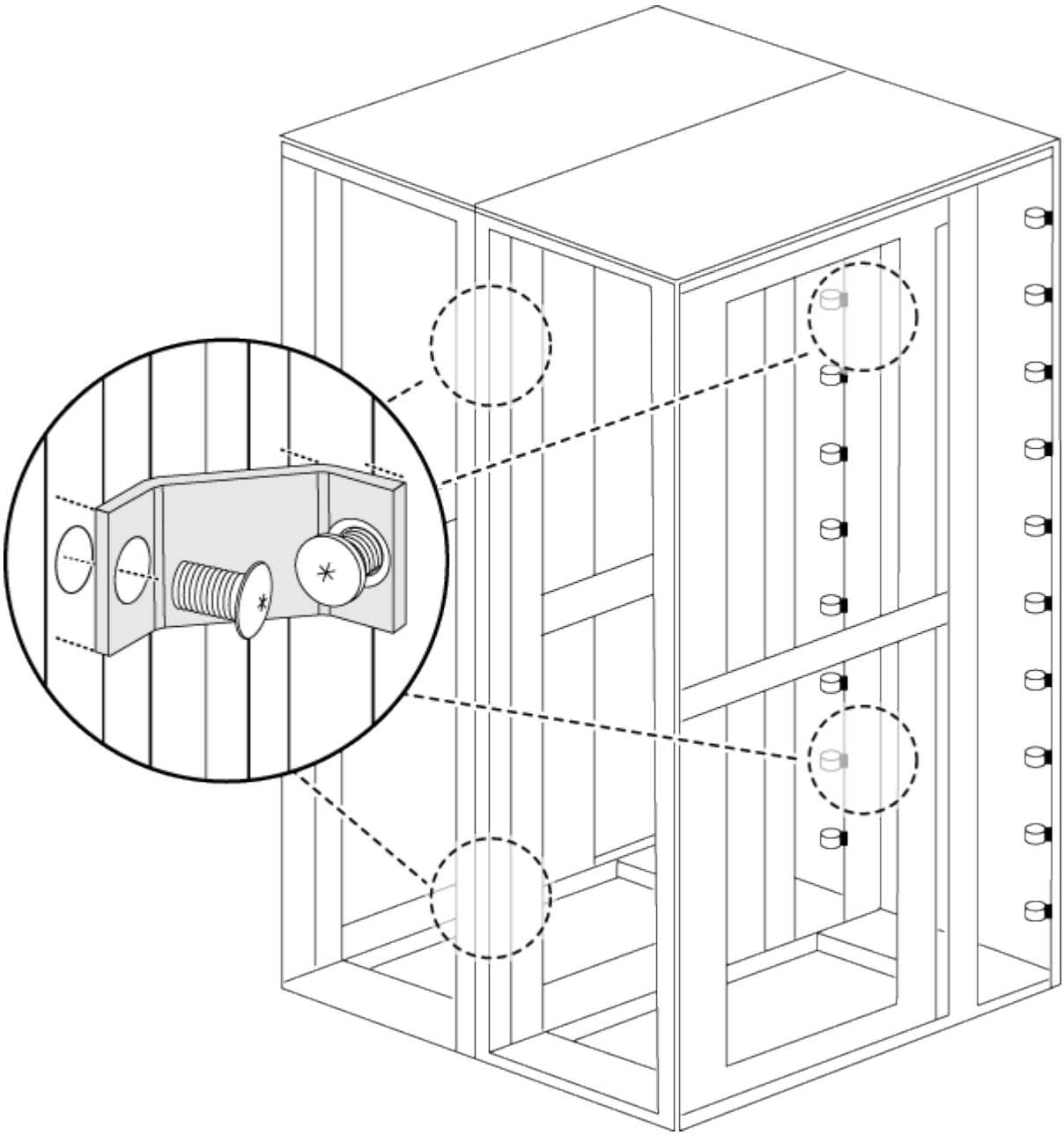

:

7. 對任何其餘的系統機櫃重複此程序。
8. 鎖緊所有互連支架螺絲。

安裝栓接套件

您可以安裝選購的栓接式套件、將系統機櫃固定在地板上。安裝套件可防止系統機櫃退出定位。

您必須為每個栓接式托架提供適當的固定栓。

1. 標示您要安裝系統機櫃的樓層區域、然後將機櫃推入定位。

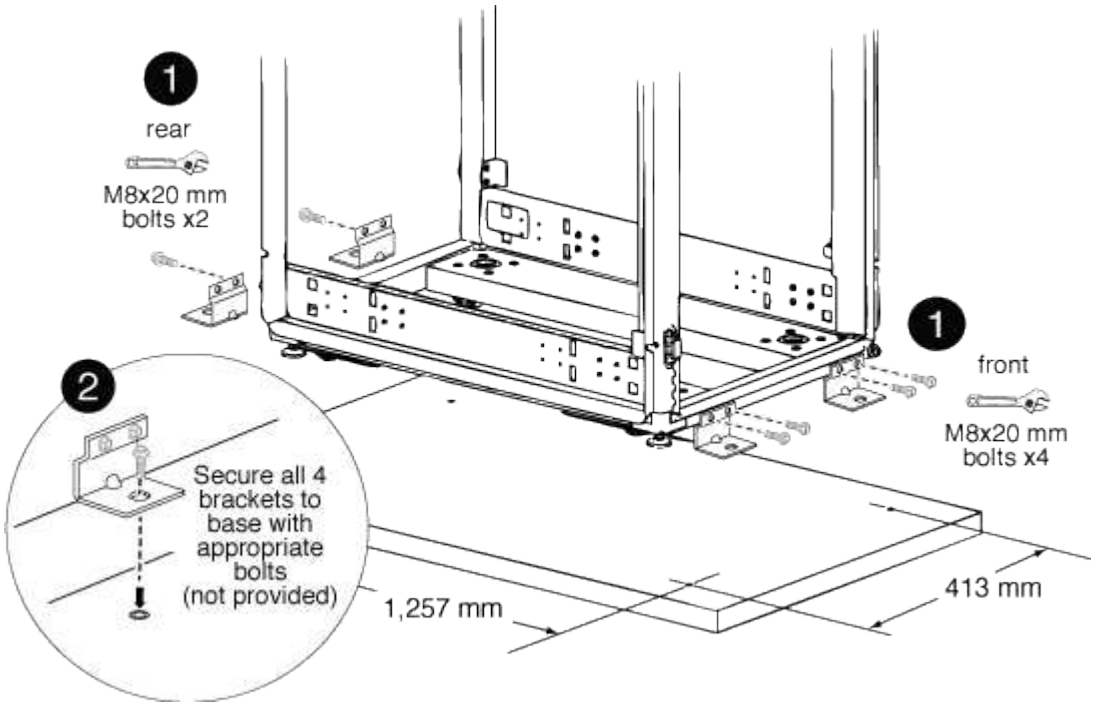

1	
前後栓接式托架	
2	
支架上的地板固定點位置	

2. 標記後栓扣式支架固定在地板上的固定點、然後鑽出支架的孔。

   請務必針對您的場地使用適當的栓接尺寸和類型。

3. 如果栓接式托架太低、無法與系統機櫃機架上的掛載點對齊、請在底板的孔上放置一個隔套支架。
4. 鬆散地將後托架栓到地板上、然後使用套件螺絲、將托架栓到機箱架上。
5. 標記前栓接式托架固定在地板上的固定點、然後鑽出支架的孔。
6. 如果栓接式托架太低、無法與系統機櫃機架上的掛載點對齊、請在底板的孔上放置一個隔套支架。

7. 將前支架栓接至地板、然後使用套件螺絲將支架栓接至機箱框架。
8. 視需要降低水平墊腳、然後將後栓扣式固定架鎖緊至底板。

安裝額外的支援軌道

您的系統機櫃中已安裝一些支援軌道。如果您的系統需要額外的支援軌道、則必須在安裝系統元件之前先安裝。

此工作適用於DS212C和DE212C磁碟櫃以外的所有控制器和磁碟櫃。請使用適用於這兩個磁碟櫃的軌道套件傳單中的指示。

"在雙柱或四柱機架中安裝DE212C或DS212C機架"

1. 判斷設備所需的空間。

   根據設備高度計算設備所需的U空間（每U 1.75吋）、然後根據可用空間來判斷設備安裝在系統機櫃中的位置。

2. 找出您需要安裝支援軌道的位置、然後使用下列圖例進行安裝以供參考：

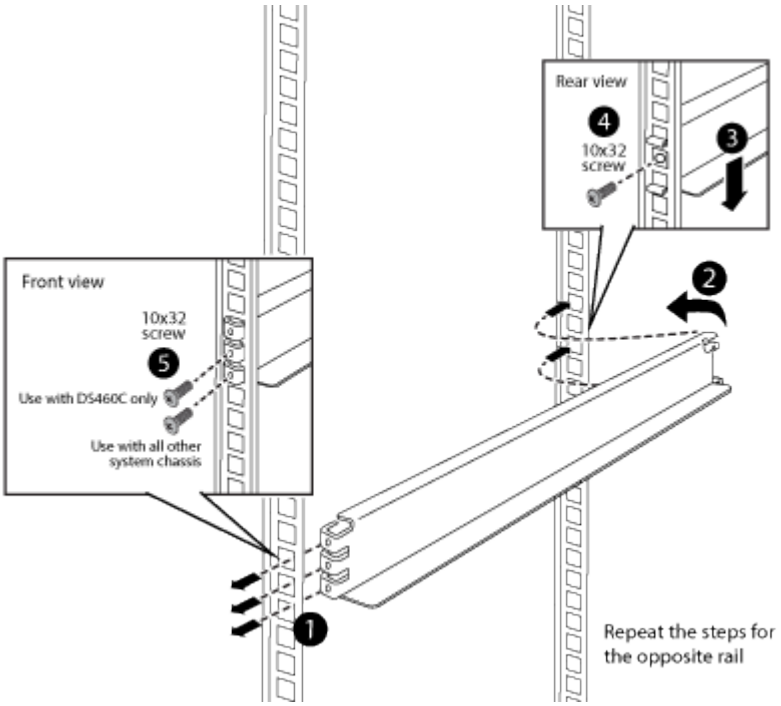

3. 如果您的設備安裝法蘭超出支撐軌道上的螺絲孔、請視需要在支撐軌道上方安裝鎖緊螺帽。

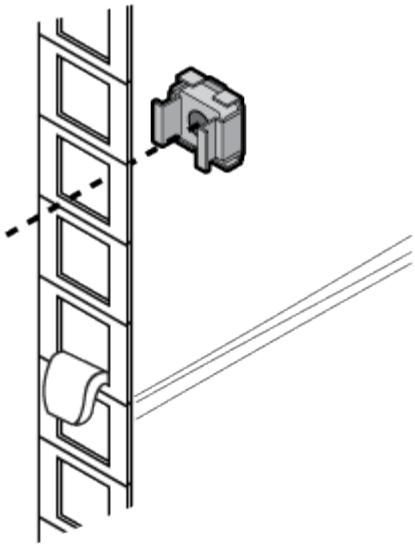

在系統機櫃中安裝設備

在系統機櫃中安裝任何額外的支援軌道之後、您可以將更多系統元件新增至預先安裝的系統機櫃、或將現有的系統元件新增至空的系統機櫃。

1. 如果系統機櫃和前擋蓋尚未開啟、請將其開鎖並開啟。
2. 請依照設備隨附的安裝說明、將設備安裝至系統機櫃。

   儲存控制器應位於系統機櫃中央。磁碟櫃應位於儲存控制器的上方和下方。任何交換器都應位於系統機櫃的最上方。

   > 如果您的設備安裝法蘭超出支撐軌道上的螺絲孔、請將固定框架螺帽安裝在支撐軌道上方、以便將設備直立固定至機箱。

3. 在系統機櫃的任何閒置托架上安裝遮板。

   如果您收到的系統機櫃中已安裝設備、則必須移除設備頂端、位於空機櫃托架正下方的繫緊滑軌、如下圖所示：

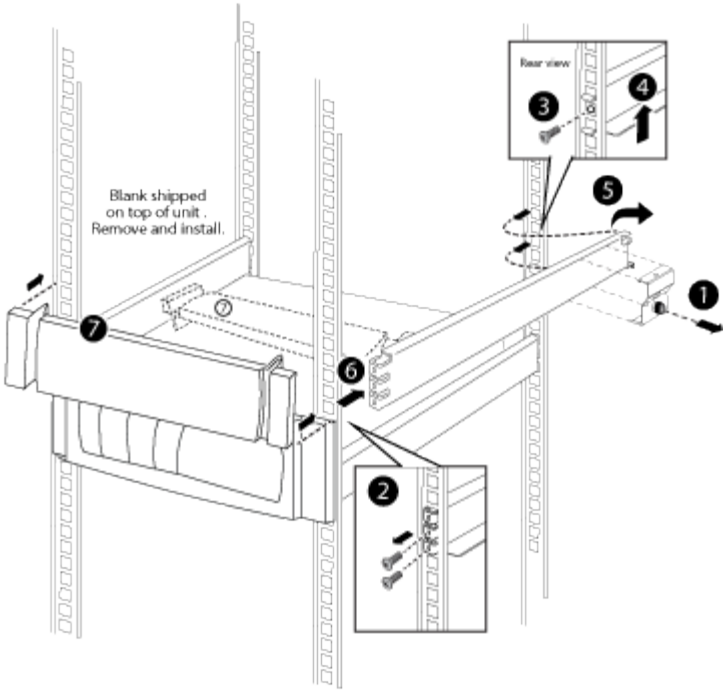

4. 重新安裝前後系統機櫃門。

開啟系統機櫃電源

您必須將系統元件連接至PDU、將PDU纜線佈線至AC電源、將其連接至電源、然後開啟系統電源。

系統機櫃中的每個PDU都必須有獨立的電源電路可供使用。

1. 將設備連接至PDU、確保將每個元件的電源供應器連接至系統機櫃另一側的PDU。
2. 將PDU電源線穿過系統機櫃的開口。

   請使用下列任一種開孔：

   - 系統機櫃頂端
   - 系統機櫃的後側機櫃底部與機架之間
   - 透過系統機櫃的開放空間和下方
3. 關閉PDU上的電源開關或斷路器。
4. 將每條PDU電源線插入獨立AC電路上的個別AC電源。
5. 開啟PDU的電源交換器或斷路器。
6. 開啟元件的電源、然後啟動系統。
7. 關閉並鎖定系統機櫃門。

Copyright Information

Copyright © 2022 NetApp, Inc. All rights reserved. Printed in the U.S. No part of this document covered by copyright may be reproduced in any form or by any means-graphic, electronic, or mechanical, including photocopying, recording, taping, or storage in an electronic retrieval system- without prior written permission of the copyright owner.

Software derived from copyrighted NetApp material is subject to the following license and disclaimer:

THIS SOFTWARE IS PROVIDED BY NETAPP “AS IS” AND WITHOUT ANY EXPRESS OR IMPLIED WARRANTIES, INCLUDING, BUT NOT LIMITED TO, THE IMPLIED WARRANTIES OF MERCHANTABILITY AND FITNESS FOR A PARTICULAR PURPOSE, WHICH ARE HEREBY DISCLAIMED. IN NO EVENT SHALL NETAPP BE LIABLE FOR ANY DIRECT, INDIRECT, INCIDENTAL, SPECIAL, EXEMPLARY, OR CONSEQUENTIAL DAMAGES (INCLUDING, BUT NOT LIMITED TO, PROCUREMENT OF SUBSTITUTE GOODS OR SERVICES; LOSS OF USE, DATA, OR PROFITS; OR BUSINESS INTERRUPTION) HOWEVER CAUSED AND ON ANY THEORY OF LIABILITY, WHETHER IN CONTRACT, STRICT LIABILITY, OR TORT (INCLUDING NEGLIGENCE OR OTHERWISE) ARISING IN ANY WAY OUT OF THE USE OF THIS SOFTWARE, EVEN IF ADVISED OF THE POSSIBILITY OF SUCH DAMAGE.

NetApp reserves the right to change any products described herein at any time, and without notice. NetApp assumes no responsibility or liability arising from the use of products described herein, except as expressly agreed to in writing by NetApp. The use or purchase of this product does not convey a license under any patent rights, trademark rights, or any other intellectual property rights of NetApp.

The product described in this manual may be protected by one or more U.S. patents, foreign patents, or pending applications.

RESTRICTED RIGHTS LEGEND: Use, duplication, or disclosure by the government is subject to restrictions as set forth in subparagraph (c)(1)(ii) of the Rights in Technical Data and Computer Software clause at DFARS 252.277-7103 (October 1988) and FAR 52-227-19 (June 1987).

Trademark Information

NETAPP, the NETAPP logo, and the marks listed at http://www.netapp.com/TM are trademarks of NetApp, Inc. Other company and product names may be trademarks of their respective owners.