安裝與設定
Install and maintain

NetApp
March 22, 2024

This PDF was generated from https://docs.netapp.com/zh-tw/ontap-systems/asa150/install-setup.html on March 22, 2024. Always check docs.netapp.com for the latest.

目錄

安裝與設定 1
從這裡開始：選擇您的安裝與設定體驗 1
快速指南 - ASA A150 1
影片步驟 - ASA A150 1
詳細指南 - ASA A150 1

安裝與設定

從這裡開始：選擇您的安裝與設定體驗

對於大多數的組態、您可以選擇不同的內容格式。

- "快速步驟"

  可列印的PDF逐步說明、並提供其他內容的即時連結。

- "影片步驟"

  視訊逐步指示。

- "詳細步驟"

  線上逐步指示、並提供其他內容的即時連結。

如果您的系統採用MetroCluster 不知道IP組態、請參閱 "安裝MetroCluster 不需要的IP組態" 說明。

快速指南 - ASA A150

安裝與設定說明會提供典型系統安裝的圖形指示、從機架安裝和纜線、到初始系統開機。如果您熟悉NetApp系統的安裝、請使用本指南。

使用連結："《系統安裝與設定說明》（英文AFF ）"

ASA A150 使用與 AFF A150 系統相同的安裝程序。

影片步驟 - ASA A150

請使用下列影片、瞭解如何為系統進行機架和纜線連接、以及執行初始系統組態。

如果您有 MetroCluster 組態、請使用 "本文檔MetroCluster"。

硬體安裝與纜線

下列影片說明如何安裝及連接系統纜線。

動畫- AFF 安裝及設定一套非洲版的

ASA A150 使用與 AFF A150 系統相同的安裝程序。

詳細指南 - ASA A150

瞭解如何安裝 ASA A150 系統。

如果您有 MetroCluster 組態、請使用 "本文檔MetroCluster"。

步驟1：準備安裝

若要安裝您的系統、請在 NetApp 支援網站 上建立帳戶、註冊您的系統、並取得授權金鑰。您也需要為系統庫存適當數量和類型的纜線、並收集特定的網路資訊。

開始之前

- 請確定您有權存取 "NetApp Hardware Universe" （HWU）以取得站台需求的相關資訊、以及設定系統的其他資訊。
- 請確定您可以存取 "版本資訊" 如ONTAP 需此系統的詳細資訊、請參閱您的版本的
- 如需將系統連線至交換器的相關資訊、請聯絡您的網路管理員。
- 請確定您的網站上有下列項目：
  - 儲存系統的機架空間
  - 2號十字螺絲起子
  - 其他網路纜線、可將系統連接至網路交換器、筆記型電腦或主控台、並使用網路瀏覽器
  - 具備RJ-45連線並可存取網頁瀏覽器的筆記型電腦或主控台

步驟

1. 打開所有包裝箱的內容物。
2. 從控制器記錄系統序號。

3. 設定您的帳戶：
   a. 登入現有帳戶或建立帳戶。
   b. "註冊您的系統"。
4. 下載並安裝 "Config Advisor" 在筆記型電腦上。
5. 清點並記下您收到的纜線數量和類型。

   下表列出您可能會收到的纜線類型。如果您收到的纜線未列於表中、請參閱 "NetApp Hardware Universe" 找出纜線並識別其用途。

纜線類型...	產品編號與長度	連接器類型	適用於...
10 GbE纜線（訂單相依）	X6566B-05-R6（112-00297）、0.5公尺 X6566B-2-R6（112-00299）、2公尺		叢集互連網路

纜線類型...	產品編號與長度	連接器類型	適用於...
10 GbE纜線（訂單相依）	零件編號X6566B-2-R6（112-00299）、2公尺 或X6566B-3-R6（112-00300）、3公尺 X6566B-5-R6（112-00301）、5公尺		資料
光纖網路纜線（訂單相依）	X6553-R6（112-00188）、2公尺 X6536 - R6（112-00090）、5公尺 X654-R6（112-00189）、15公尺		FC主機網路
第6類、RJ-45（訂單相依）	零件編號X6585-R6（112-00291）、3公尺 X6562-R6（112-00196）、5公尺		管理網路與乙太網路資料
儲存設備（訂單相依）	零件編號：X56030（112-00435）、0.5公尺 X6031A（112-00436）、1公尺 X6032A（112-00437）、2公尺 X6033A（112-00438）、3公尺		儲存設備
micro-USB主控台纜線	不適用		非Windows或Mac筆記型電腦/主控台軟體安裝期間的主控台連線
電源線	不適用		開啟系統電源

6. "下載並完成叢集組態工作表"。

步驟2：安裝硬體

視情況、將您的系統安裝在 4 柱機架或 NetApp 系統機櫃中。

步驟

1. 視需要安裝軌道套件。
2. 請依照軌道套件隨附的指示來安裝及固定系統。

> 您必須瞭解與系統重量相關的安全顧慮。

3. 連接纜線管理裝置（如圖所示）。

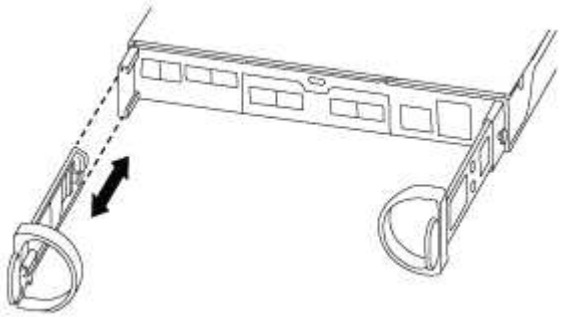

4. 將擋板放在系統正面。

步驟 3 ：將控制器連接至網路

使用雙節點無交換器叢集方法或叢集互連網路方法、將控制器連接至網路。

管理網路、 UTA2 資料網路、乙太網路資料網路、以及控制器上的管理連接埠、都會連接到交換器。兩個控制器上的叢集互連連接埠均已連接好纜線。

選項**1**：雙節點無交換器叢集

瞭解如何連接雙節點無交換器叢集。

開始之前

請務必檢查圖示箭頭、以瞭解纜線連接器的拉式彈片方向是否正確。

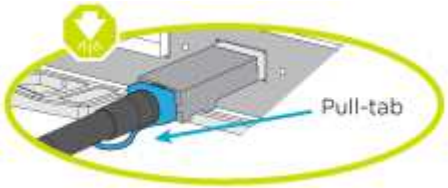

> 插入連接器時、您應該會感覺到它卡入到位；如果您沒有感覺到它卡入定位、請將其移除、將其翻轉、然後再試一次。

關於這項工作

您可以使用 UTA2 資料網路連接埠或乙太網路資料網路連接埠、將控制器連接到主機網路。在控制器與交換器之間進行纜線連接時、請參閱下列纜線圖示。

UTA2 資料網路組態

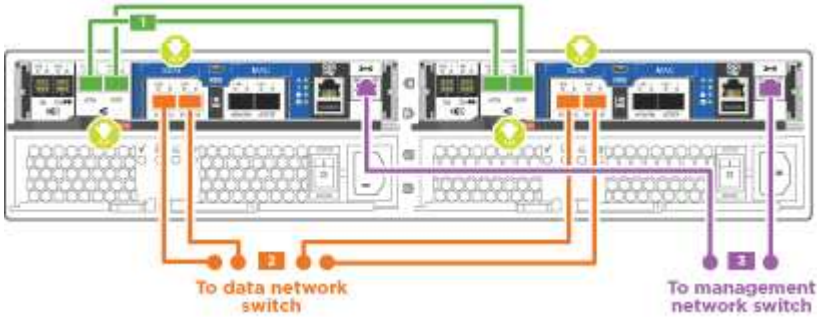

乙太網路組態

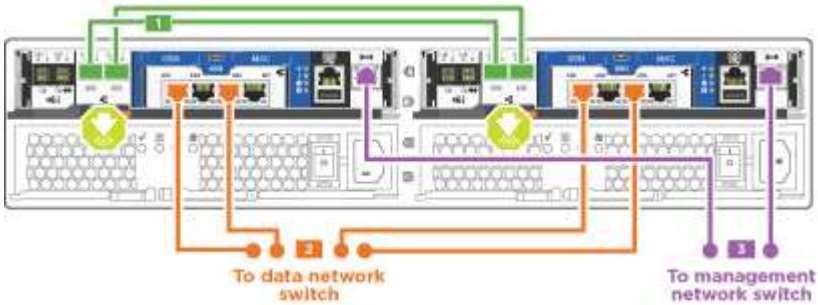

在每個控制器模組上執行下列步驟。

步驟

1. 使用叢集互連纜線將叢集互連連接埠 e0a 連接至 e0a 、並將 e0b 連接至 e0b 。

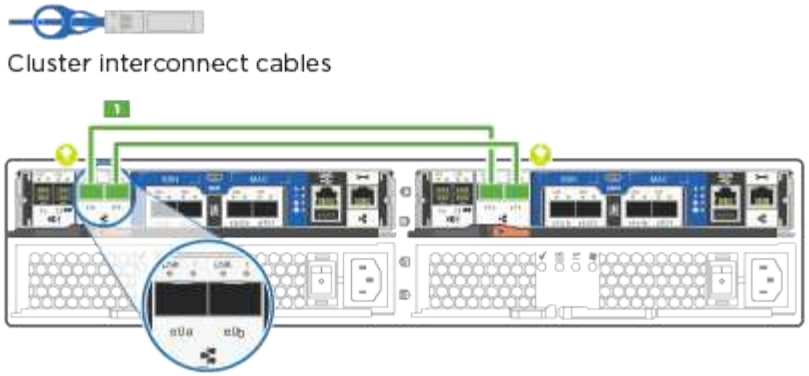

+

2. 執行下列其中一項：

UTA2 資料網路組態

使用下列其中一種纜線類型、將 UTA2 資料連接埠連接至主機網路。

- 對於 FC 主機、請使用 0c 和 0d * 或 * 0e 和 0f 。
- 若為 10GbE 系統、請使用 e0c 和 e0d * 或 * e0e 和 e0f 。

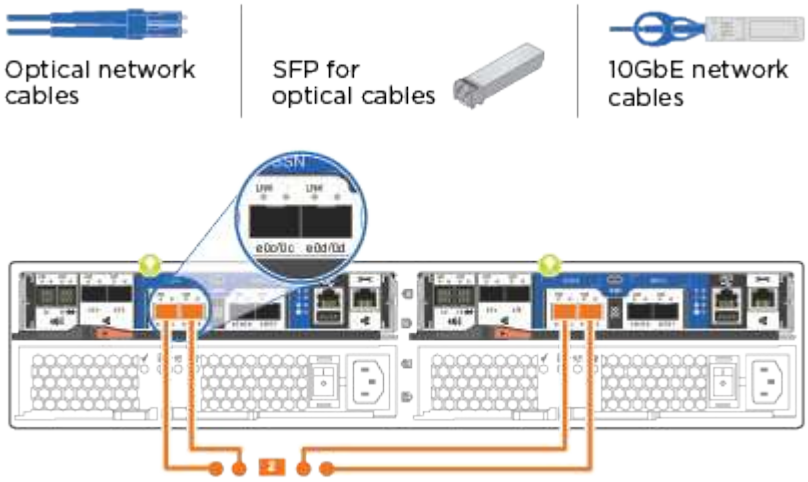

您可以將一個連接埠配對連接為CNA、另一個連接埠配對連接為FC、也可以將兩個連接埠配對連接為CNA、或將兩個連接埠配對連接為FC。

乙太網路組態

使用 Cat 6 RJ45 纜線將 e0c 透過 e0f 連接埠連接至主機網路。下圖所示。

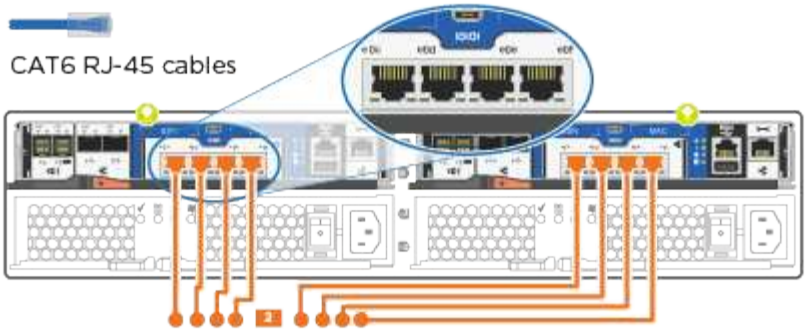

1. 使用RJ45纜線將e0M連接埠連接至管理網路交換器。

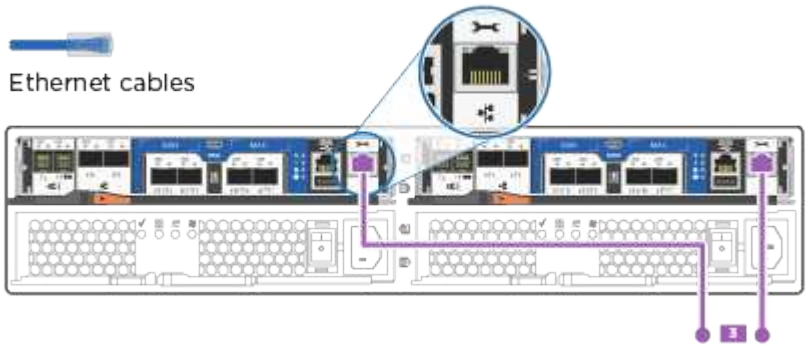

此時請勿插入電源線。

選項**2**：交換式叢集

瞭解如何連接交換式叢集。

開始之前

請務必檢查圖示箭頭、以瞭解纜線連接器的拉式彈片方向是否正確。

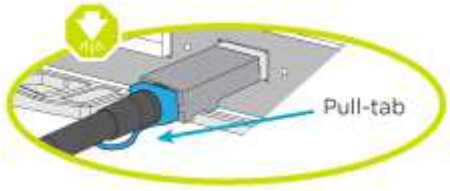

插入連接器時、您應該會感覺到它卡入到位；如果您沒有感覺到它卡入定位、請將其移除、將其翻轉、然後再試一次。

關於這項工作

您可以使用 UTA2 資料網路連接埠或乙太網路資料網路連接埠、將控制器連接到主機網路。在控制器與交換器之間進行纜線連接時、請參閱下列纜線圖示。

統一化網路纜線

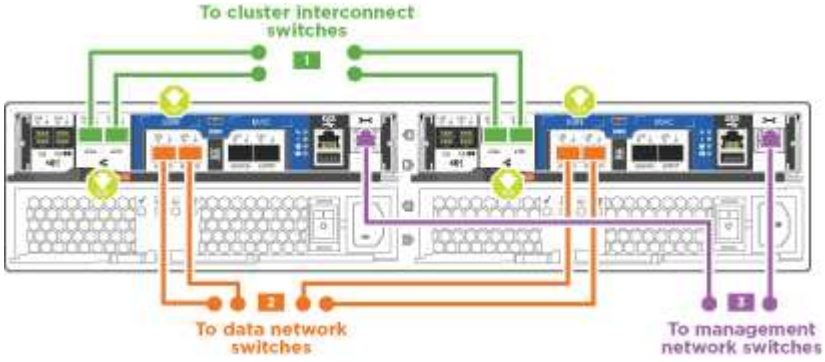

乙太網路纜線

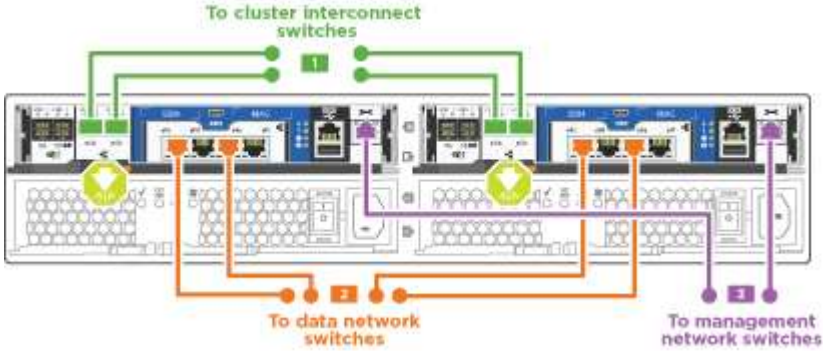

在每個控制器模組上執行下列步驟。

步驟

1. 對於每個控制器模組、請使用叢集互連纜線將 e0a 和 e0b 纜線連接至叢集互連交換器。

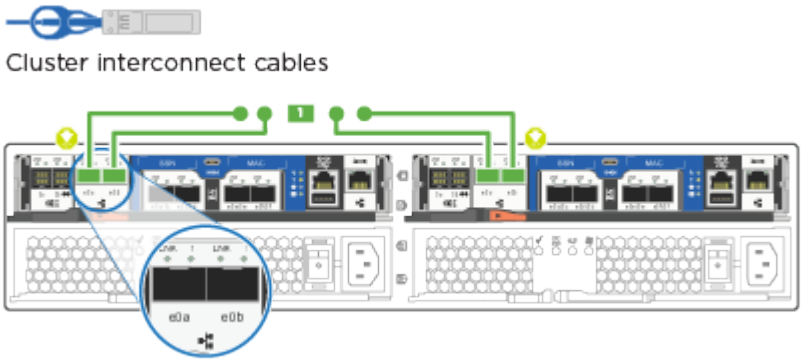

2. 執行下列其中一項：

   UTA2 資料網路組態

   使用下列其中一種纜線類型、將 UTA2 資料連接埠連接至主機網路。

- 對於 FC 主機、請使用 0c 和 0d 或 0e 和 0f 。
- 若為 10GbE 系統、請使用 e0c 和 e0d 或 e0e 和 e0f 。

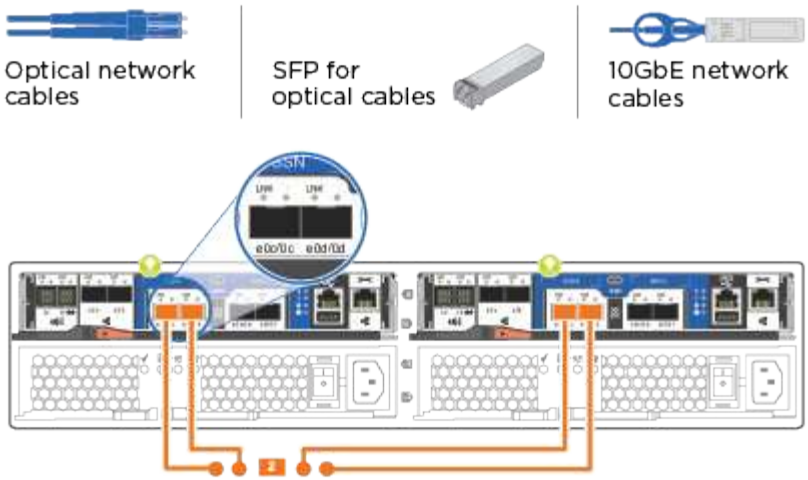

您可以將一個連接埠配對連接為CNA、另一個連接埠配對連接為FC、也可以將兩個連接埠配對連接為CNA、或將兩個連接埠配對連接為FC。

乙太網路組態

使用 Cat 6 RJ45 纜線將 e0c 透過 e0f 連接埠連接至主機網路。

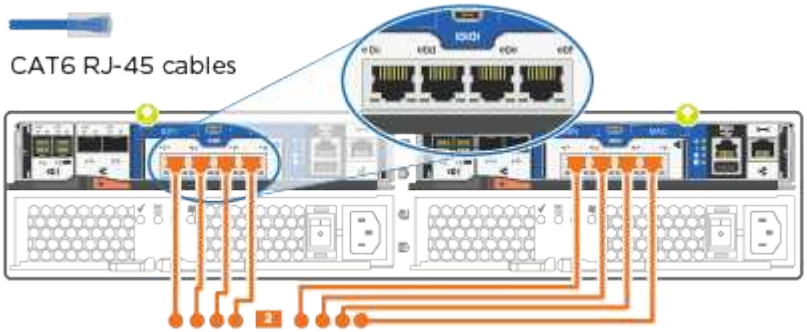

1. 使用RJ45纜線將e0M連接埠連接至管理網路交換器。

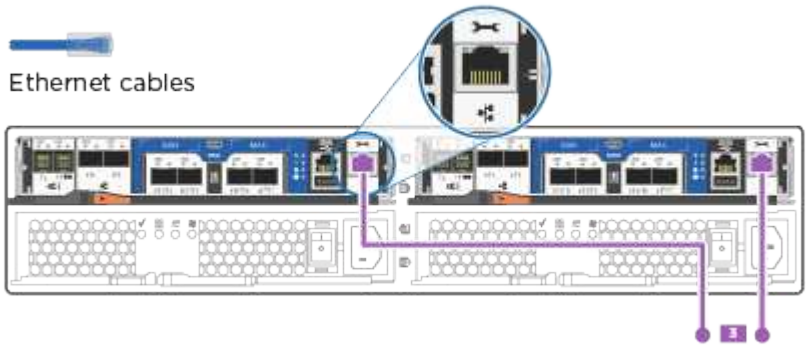

此時請勿插入電源線。

步驟4：連接磁碟機櫃的纜線控制器

使用內建儲存連接埠將控制器連接至機櫃。NetApp建議使用MP-HA纜線來連接具有外部儲存設備的系統。

關於這項工作

如果您有SAS磁帶機、可以使用單一路徑纜線。如果您沒有外部磁碟櫃、如果系統隨附SAS纜線、則可選擇（未顯示）連接至內部磁碟機的MP-HA纜線。

您必須將機櫃對機櫃連接纜線、然後將兩個控制器纜線連接至磁碟機櫃。

請務必檢查圖示箭頭、以瞭解纜線連接器的拉式彈片方向是否正確。

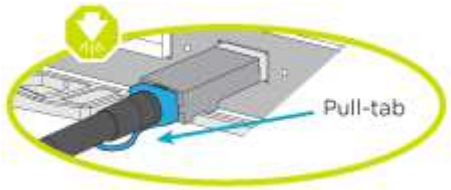

步驟

1. 將 HA 配對連接至外部磁碟機櫃。

   以下範例顯示 DS224C 磁碟機櫃的纜線。纜線與其他支援的磁碟機櫃類似。

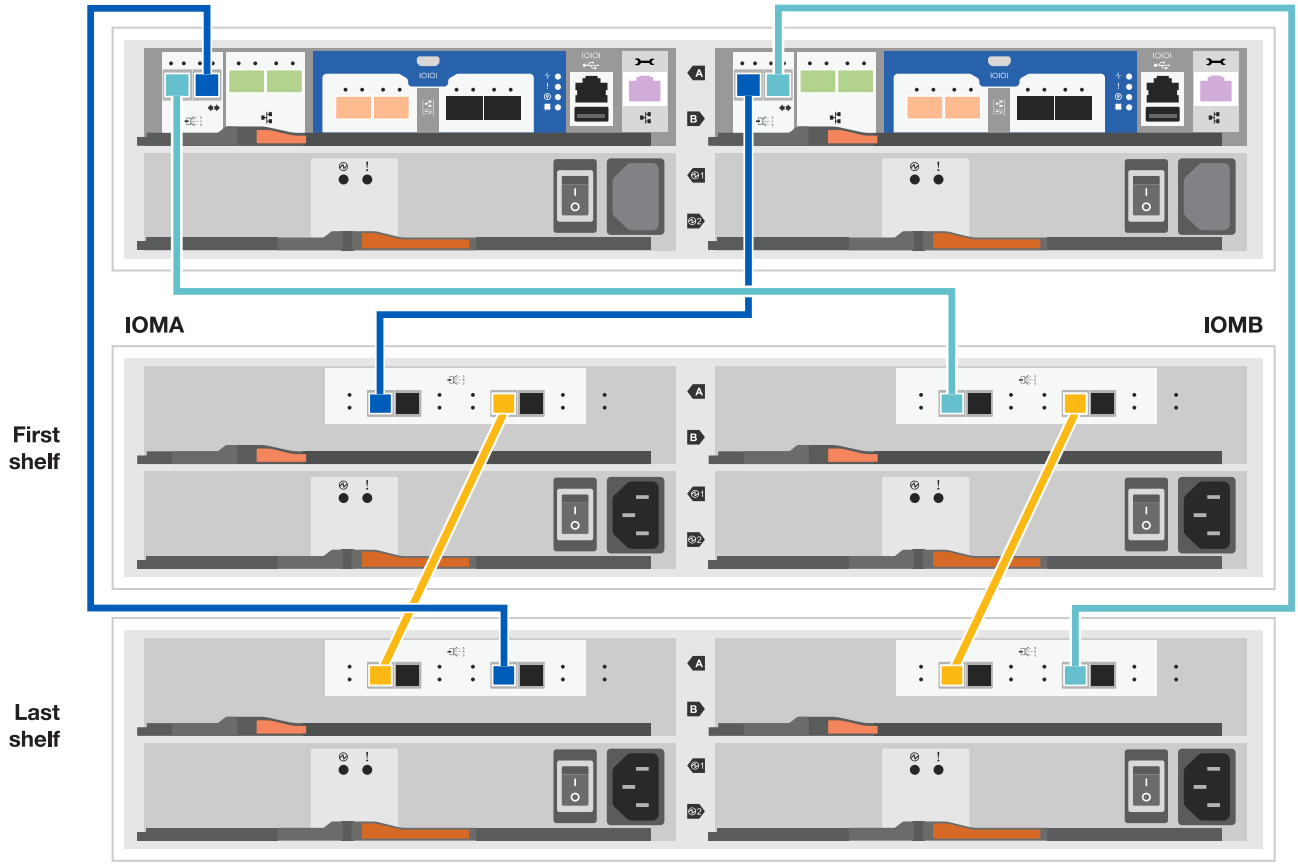

2. 將機櫃對機櫃連接埠連接至纜線。
   - IOM A上的連接埠3連接至下方機櫃上IOM A上的連接埠1。

- IOM B上的連接埠3連接至下方機櫃上IOM B上的連接埠1。

  Mini-SAS HD至Mini-SAS HD纜線

3. 將每個節點連接至堆疊中的IOM A。
   - 控制器1連接埠0b至IOM堆疊中最後一個磁碟機櫃的連接埠3。
   - 控制器2連接埠0A至IOM堆疊中第一個磁碟機櫃的連接埠1。

     Mini-SAS HD至Mini-SAS HD纜線

4. 將每個節點連接至堆疊中的IOM B
   - 控制器1連接埠0A至堆疊中第一個磁碟機櫃上的IOM B連接埠1。
   - 控制器2連接埠0b連接至堆疊中最後一個磁碟機櫃上的IOM B連接埠3。 Mini-SAS HD至Mini-SAS HD纜線

如果您有多個磁碟機櫃堆疊、請參閱 "安裝和佈線" 適用於您的磁碟機櫃類型。

步驟 5 ：完成系統設定

您只需連線至交換器和筆記型電腦、或直接連線至系統中的控制器、然後連線至管理交換器、即可使用叢集探索功能完成系統設定和組態。

選項**1**：如果已啟用網路探索

如果您的筆記型電腦已啟用網路探索功能、您可以使用自動叢集探索來完成系統設定與組態。

步驟

1. 請使用下列動畫來設定一或多個磁碟機櫃ID

   動畫-設定磁碟機櫃ID

2. 將電源線插入控制器電源供應器、然後將電源線連接至不同電路上的電源。
3. 開啟兩個節點的電源開關。

初始開機最多可能需要八分鐘。

4. 請確定您的筆記型電腦已啟用網路探索功能。

   如需詳細資訊、請參閱筆記型電腦的線上說明。

5. 請使用下列動畫將筆記型電腦連線至管理交換器。

   動畫-將筆記型電腦連接到管理交換器

6. 選取ONTAP 列出的功能表圖示以探索：

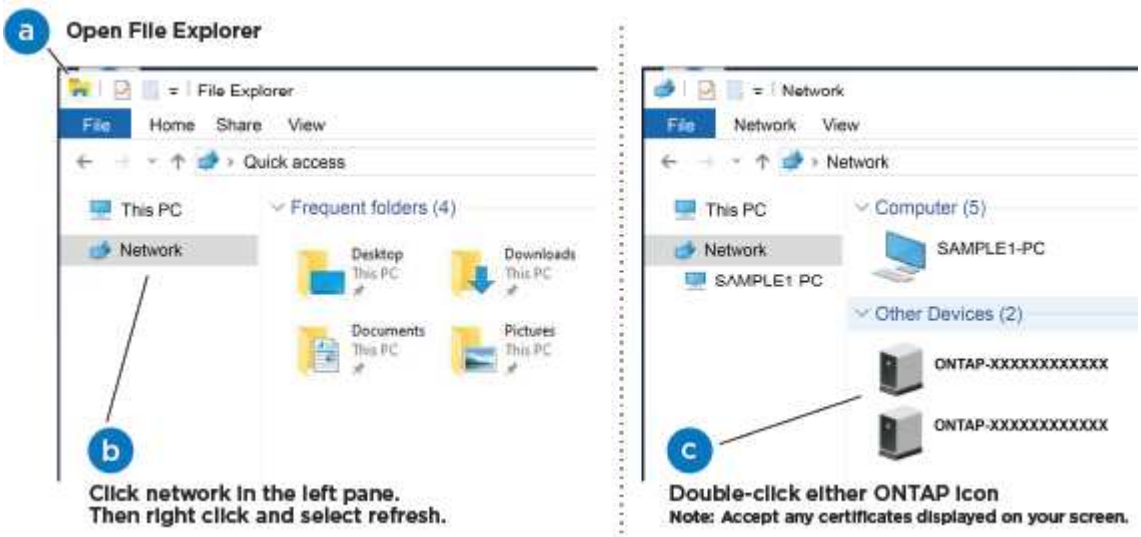

   a. 開啟檔案總管。

b. 按一下左窗格中的網路。

c. 按一下滑鼠右鍵、然後選取重新整理。

d. 按兩下ONTAP 任一個「資訊」圖示、並接受畫面上顯示的任何憑證。

> XXXXX是目標節點的系統序號。

系統管理程式隨即開啟。

7. 使用您在中收集的資料來設定系統 "《組態指南》ONTAP"。
8. 設定您的帳戶並下載Active IQ Config Advisor 更新：
   a. 登入 "現有帳戶或建立及帳戶"。
   b. "註冊" 您的系統。
   c. 下載 "Active IQ Config Advisor"。
9. 執行Config Advisor 下列項目來驗證系統的健全狀況：
10. 完成初始組態之後、請前往 "本文檔 ONTAP" 網站以取得在 ONTAP 中設定其他功能的相關資訊。

選項**2**：如果未啟用網路探索

如果您的筆記型電腦未啟用網路探索、您必須使用此工作完成組態設定。

步驟

1. 連接纜線並設定筆記型電腦或主控台。
   a. 使用N-8-1將筆記型電腦或主控台的主控台連接埠設為115200鮑。

      如需如何設定主控台連接埠的說明、請參閱筆記型電腦或主控台的線上說明。

   b. 將主控台纜線連接至筆記型電腦或主控台、然後使用系統隨附的主控台纜線連接控制器上的主控台連接埠。

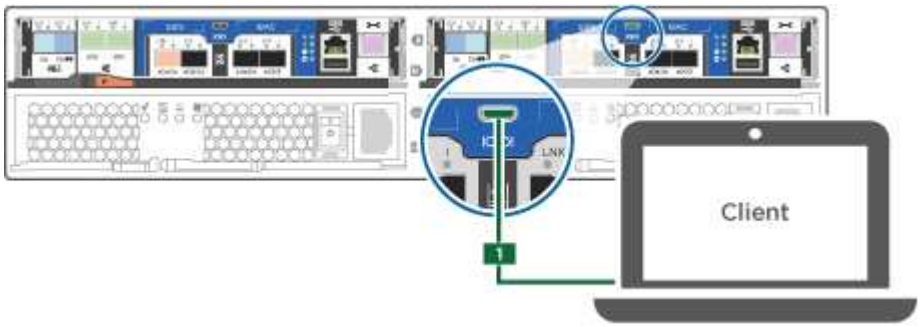

   c. 將筆記型電腦或主控台連接至管理子網路上的交換器。

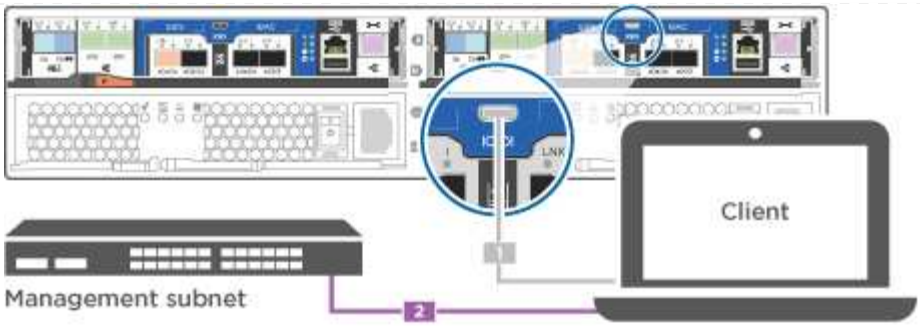

d. 使用管理子網路上的TCP/IP位址指派給筆記型電腦或主控台。

2. 請使用下列動畫來設定一或多個磁碟機櫃ID：

動畫-設定磁碟機櫃ID

3. 將電源線插入控制器電源供應器、然後將電源線連接至不同電路上的電源。
4. 開啟兩個節點的電源開關。

ⓘ 初始開機最多可能需要八分鐘。

5. 將初始節點管理IP位址指派給其中一個節點。

如果管理網路有**DHCP ...**	然後...
已設定	記錄指派給新控制器的IP位址。
未設定	a. 使用Putty、終端機伺服器或您環境的等效產品來開啟主控台工作階段。 ⓘ 如果您不知道如何設定Putty、請查看筆記型電腦或主控台的線上說明。 b. 在指令碼提示時輸入管理IP位址。

6. 在筆記型電腦或主控台上使用 System Manager 來設定叢集。
   a. 將瀏覽器指向節點管理IP位址。

ⓘ 位址的格式為 https://x.x.x.x。

   b. 使用您在中收集的資料來設定系統 "《組態指南》ONTAP"。
7. 設定您的帳戶並下載Active IQ Config Advisor 更新：
   a. 登入 "現有帳戶或建立及帳戶"。
   b. "註冊" 您的系統。
   c. 下載 "Active IQ Config Advisor"。
8. 執行Config Advisor 下列項目來驗證系統的健全狀況：
9. 完成初始組態之後、請前往 "本文檔 ONTAP" 網站以取得在 ONTAP 中設定其他功能的相關資訊。

版權資訊

Copyright © 2024 NetApp, Inc. 版權所有。台灣印製。非經版權所有人事先書面同意，不得將本受版權保護文件的任何部分以任何形式或任何方法（圖形、電子或機械）重製，包括影印、錄影、錄音或儲存至電子檢索系統中。

由 NetApp 版權資料衍伸之軟體必須遵守下列授權和免責聲明：

此軟體以 NETAPP「原樣」提供，不含任何明示或暗示的擔保，包括但不限於有關適售性或特定目的適用性之擔保，特此聲明。於任何情況下，就任何已造成或基於任何理論上責任之直接性、間接性、附隨性、特殊性、懲罰性或衍生性損害（包括但不限於替代商品或服務之採購；使用、資料或利潤上的損失；或企業營運中斷），無論是在使用此軟體時以任何方式所產生的契約、嚴格責任或侵權行為（包括疏忽或其他）等方面，NetApp 概不負責，即使已被告知有前述損害存在之可能性亦然。

NetApp 保留隨時變更本文所述之任何產品的權利，恕不另行通知。NetApp 不承擔因使用本文所述之產品而產生的責任或義務，除非明確經過 NetApp 書面同意。使用或購買此產品並不會在依據任何專利權、商標權或任何其他 NetApp 智慧財產權的情況下轉讓授權。

本手冊所述之產品受到一項（含）以上的美國專利、國外專利或申請中專利所保障。

有限權利說明：政府機關的使用、複製或公開揭露須受 DFARS 252.227-7013（2014 年 2 月）和 FAR 52.227-19（2007 年 12 月）中的「技術資料權利 - 非商業項目」條款 (b)(3) 小段所述之限制。

此處所含屬於商業產品和 / 或商業服務（如 FAR 2.101 所定義）的資料均為 NetApp, Inc. 所有。根據本協議提供的所有 NetApp 技術資料和電腦軟體皆屬於商業性質，並且完全由私人出資開發。 美國政府對於該資料具有非專屬、非轉讓、非轉授權、全球性、有限且不可撤銷的使用權限，僅限於美國政府為傳輸此資料所訂合約所允許之範圍，並基於履行該合約之目的方可使用。除非本文另有規定，否則未經 NetApp Inc. 事前書面許可，不得逕行使用、揭露、重製、修改、履行或展示該資料。美國政府授予國防部之許可權利，僅適用於 DFARS 條款 252.227-7015(b)（2014 年 2 月）所述權利。

商標資訊

NETAPP、NETAPP 標誌及 http://www.netapp.com/TM 所列之標章均為 NetApp, Inc. 的商標。文中所涉及的所有其他公司或產品名稱，均為其各自所有者的商標，不得侵犯。