安裝與設定
ONTAP Systems

NetApp
June 24, 2022

This PDF was generated from https://docs.netapp.com/zh-tw/ontap-systems/fas2700/install-setup.html on June 24, 2022. Always check docs.netapp.com for the latest.

目錄

安裝與設定 1
從這裡開始：選擇您的安裝與設定體驗 1
快速指南- AFF EFFA220與FAS2700 1
影片：AFF EFFA220和FAS2700 1
詳細指南- AFF EFFA220與FAS2700 2

安裝與設定

從這裡開始：選擇您的安裝與設定體驗

對於大多數的組態、您可以選擇不同的內容格式。

- "快速步驟"

  可列印的PDF逐步說明、並提供其他內容的即時連結。

- "影片步驟"

  視訊逐步指示。

- "詳細步驟"

  線上逐步指示、並提供其他內容的即時連結。

如果您的系統採用MetroCluster 不知道IP組態、請參閱 "安裝MetroCluster 不需要的IP組態" 說明。

快速指南- AFF EFFA220與FAS2700

本指南提供從機架安裝和纜線安裝到初始系統啟動的系統典型安裝圖形指示。如果您熟悉NetApp系統的安裝、請使用本指南。

存取安裝與設定指示_ PDF海報：

"解答A220/FAS2700系統安裝與設定說明AFF"

影片：AFF EFFA220和FAS2700

有兩段影片：一段影片顯示如何整理及連接系統、另一段影片則顯示使用System Manager引導式設定來執行初始系統組態的範例。

影片：硬體安裝與纜線

下列影片說明如何安裝及連接新系統。

"NetApp影片：AFF 《EFFEA220與FAS2700系統：安裝與設定說明》"

影片二：執行端點對端點軟體組態

下列影片顯示ONTAP 執行版本為9.2及更新版本的系統的端點對端點軟體組態。

"NetApp影片：vSphere NAS資料存放區的軟體組態、適用於執行ONTAP VMware 9.2的FAS/AFF系統"

詳細指南- AFF EFFA220與FAS2700

本指南提供安裝典型NetApp系統的詳細逐步指示。如果您需要更詳細的安裝說明、請使用本指南。

步驟1：準備安裝

若要安裝FAS2700或AFF E4A220系統、您必須在NetApp支援網站上建立帳戶、註冊系統、並取得授權金鑰。您也需要為系統庫存適當數量和類型的纜線、並收集特定的網路資訊。

您必須能夠存取Hardware Universe 有關站台需求的資訊、以及設定系統的其他資訊。您也可以存取ONTAP 版本的《發行說明》、以取得更多關於此系統的資訊。

"NetApp Hardware Universe"

"尋找ONTAP 您版本的更新說明"

您必須在網站上提供下列資訊：

- 儲存系統的機架空間
- 2號十字螺絲起子
- 其他網路纜線、可將系統連接至網路交換器、筆記型電腦或主控台、並使用網路瀏覽器
- 具備RJ-45連線並可存取網頁瀏覽器的筆記型電腦或主控台

步驟

1. 打開所有包裝箱的內容物。
2. 從控制器記錄系統序號。

3. 設定您的帳戶：
   a. 登入現有帳戶或建立帳戶。
   b. 註冊您的系統。

      "NetApp產品註冊"

4. 在Config Advisor 筆記型電腦上下載並安裝此功能。

   "NetApp下載Config Advisor"

5. 清點並記下您收到的纜線數量和類型。

   下表列出您可能會收到的纜線類型。如果您收到的纜線未列於表中、請參閱Hardware Universe 《關於找出纜線並識別其用途的資訊》。

   "NetApp Hardware Universe"

纜線類型...	產品編號與長度	連接器類型	適用於...
10 GbE纜線（訂單相依）	X6566B-05-R6（112-00297）、0.5公尺 X6566B-2-R6（112-00299）、2公尺		叢集互連網路
10 GbE纜線（訂單相依）	零件編號X6566B-2-R6（112-00299）、2公尺 或X6566B-3-R6（112-00300）、3公尺 X6566B-5-R6（112-00301）、5公尺		資料
光纖網路纜線（訂單相依）	X6553-R6（112-00188）、2公尺 X6536 - R6（112-00090）、5公尺 X654-R6（112-00189）、15公尺		FC主機網路
第6類、RJ-45（訂單相依）	零件編號X6585-R6（112-00291）、3公尺 X6562-R6（112-00196）、5公尺		管理網路與乙太網路資料
儲存設備（訂單相依）	零件編號：X56030（112-00435）、0.5公尺 X6031A（112-00436）、1公尺 X6032A（112-00437）、2公尺 X6033A（112-00438）、3公尺		儲存設備
micro-USB主控台纜線	不適用		非Windows或Mac筆記型電腦/主控台軟體安裝期間的主控台連線
電源線	不適用		開啟系統電源

6. 下載並完成_Cluster組態工作表_。

   "叢集組態工作表"

步驟2：安裝硬體

您需要在4柱機架或NetApp系統機櫃中（視情況而定）安裝系統。

步驟

1. 視需要安裝軌道套件。
2. 請依照軌道套件隨附的指示來安裝及固定系統。

   您必須瞭解與系統重量相關的安全顧慮。

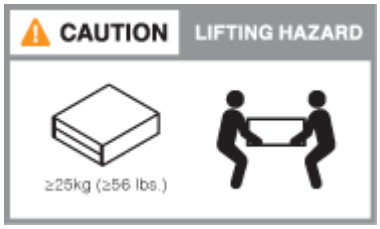

3. 連接纜線管理裝置（如圖所示）。

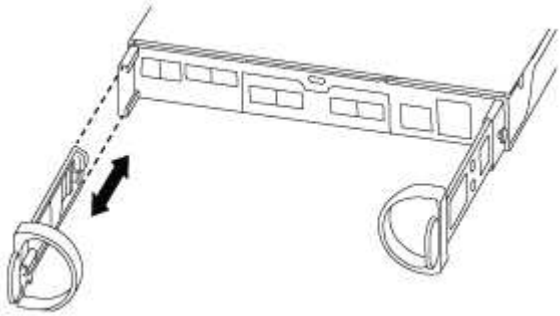

4. 將擋板放在系統正面。

步驟3：將控制器連接至網路

您可以使用雙節點無交換式叢集方法或使用叢集互連網路、將控制器連接至網路。

選項1：連接雙節點無交換式叢集的纜線、統一化網路組態

控制器上的管理網路、UTA2資料網路和管理連接埠均連接至交換器。兩個控制器上的叢集互連連接埠均已連接好纜線。

您必須聯絡網路管理員、以取得有關將系統連線至交換器的資訊。

請務必檢查圖示箭頭、以瞭解纜線連接器的拉式彈片方向是否正確。

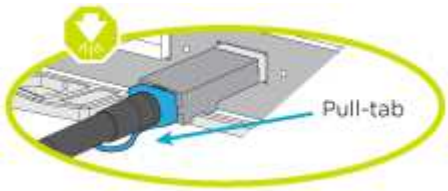

插入連接器時、您應該會感覺到它卡入到位；如果您沒有感覺到它卡入定位、請將其移除、將其翻轉、然後再試一次。

步驟

1. 您可以使用圖形或逐步指示來完成控制器與交換器之間的纜線連接：

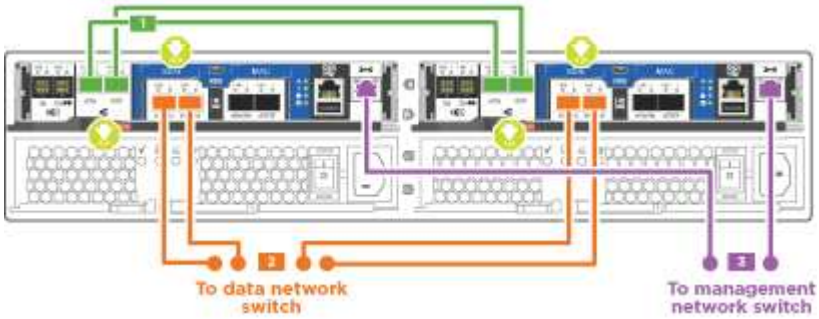

步驟	在每個控制器上執行
1	使用叢集互連纜線將叢集互連連接埠彼此連接： • e0a至e0a • e0b至 e0b 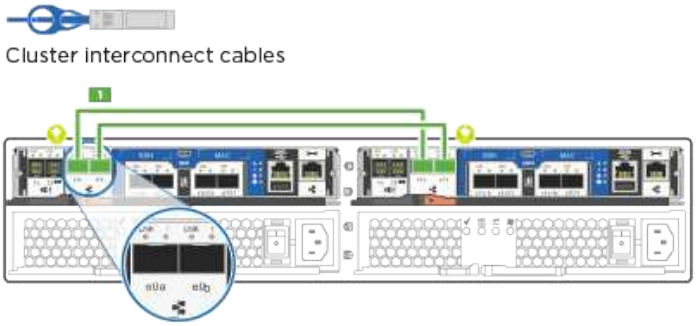

步驟	在每個控制器上執行
2	使用下列其中一種纜線類型、將UTA2資料連接埠纜線連接至主機網路： FC主機 • 0C和0d • 或 0e與0f a 10GbE • e0c和e0d • 或 e0e和e0f 您可以將一個連接埠配對連接為CNA、另一個連接埠配對連接為FC、也可以將兩個連接埠配對連接為CNA、或將兩個連接埠配對連接為FC。 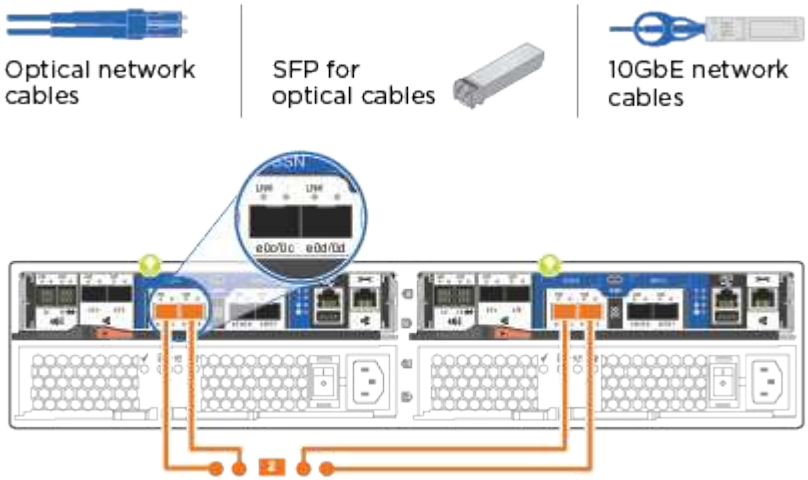
3	使用RJ45纜線將e0M連接埠連接至管理網路交換器： 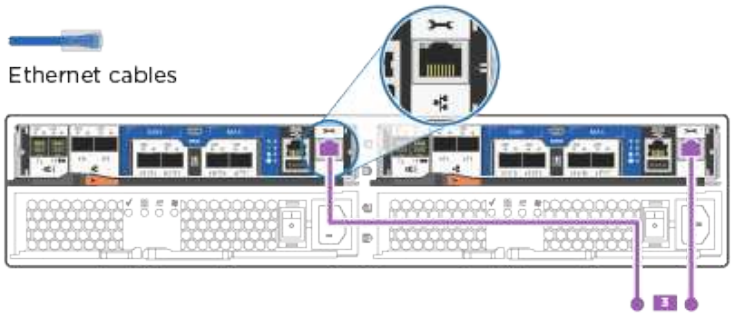
!	此時請勿插入電源線。

2. 若要纜線連接儲存設備、請參閱 "將控制器連接至磁碟機櫃"

選項**2**：連接交換式叢集、統一化網路組態

控制器上的管理網路、UTA2資料網路和管理連接埠均連接至交換器。叢集互連連接埠已連接至叢集互連交換器。

您必須聯絡網路管理員、以取得有關將系統連線至交換器的資訊。

請務必檢查圖示箭頭、以瞭解纜線連接器的拉式彈片方向是否正確。

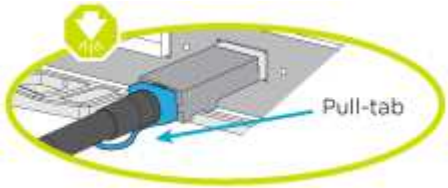

> 插入連接器時、您應該會感覺到它卡入到位；如果您沒有感覺到它卡入定位、請將其移除、將其翻轉、然後再試一次。

步驟

1. 您可以使用圖形或逐步指示來完成控制器與交換器之間的佈線：

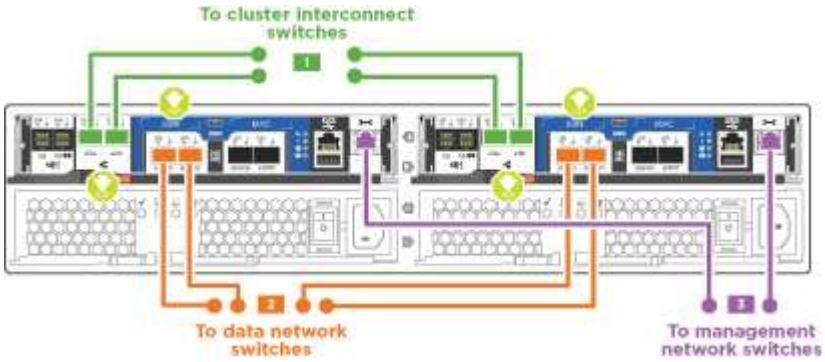

步驟	在每個控制器模組上執行
1	使用叢集互連纜線將e0a和e0b纜線連接至叢集互連交換器： 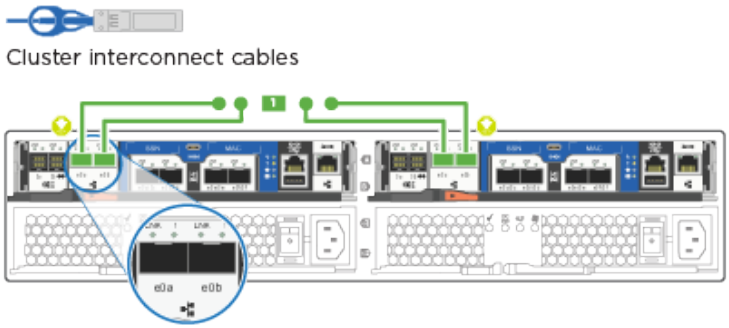

步驟	在每個控制器模組上執行
2	使用下列其中一種纜線類型、將UTA2資料連接埠纜線連接至主機網路： FC主機 • 0C和0d • 或 0e和0f 10GbE • e0c和e0d • 或 e0e與e0f 您可以將一個連接埠配對連接為CNA、另一個連接埠配對連接為FC、也可以將兩個連接埠配對連接為CNA、或將兩個連接埠配對連接為FC。 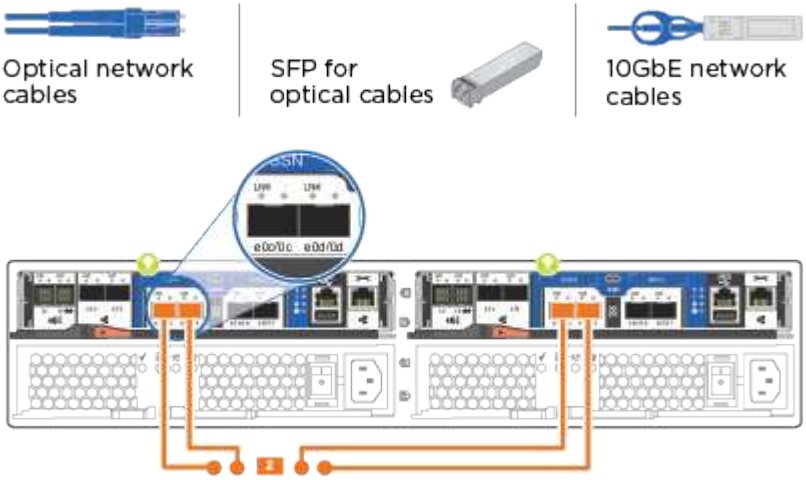
3	使用RJ45纜線將e0M連接埠連接至管理網路交換器： 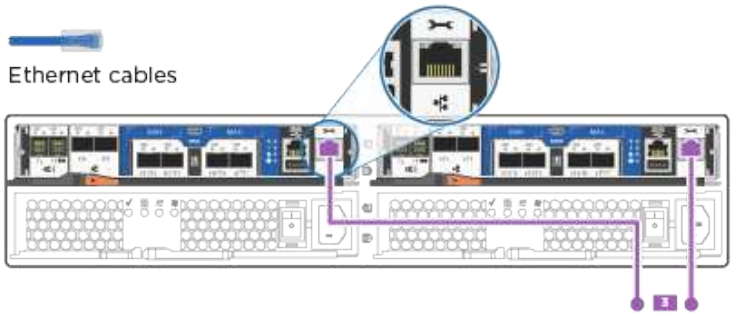
!	此時請勿插入電源線。

2. 若要纜線連接儲存設備、請參閱 "將控制器連接至磁碟機櫃"

選項**3**：連接雙節點無交換式叢集、乙太網路組態

控制器上的管理網路、乙太網路資料網路和管理連接埠均連接至交換器。兩個控制器上的叢集互連連接埠均已連接好纜線。

您必須聯絡網路管理員、以取得有關將系統連線至交換器的資訊。

請務必檢查圖示箭頭、以瞭解纜線連接器的拉式彈片方向是否正確。

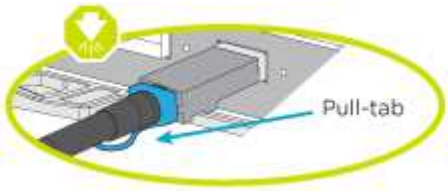

> 插入連接器時、您應該會感覺到它卡入到位；如果您沒有感覺到它卡入定位、請將其移除、將其翻轉、然後再試一次。

步驟

1. 您可以使用圖形或逐步指示來完成控制器與交換器之間的纜線連接：

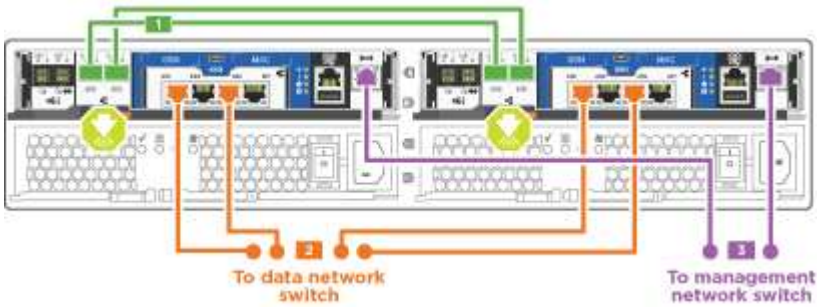

步驟	在每個控制器上執行
1	使用叢集互連纜線將叢集互連連接埠彼此連接： • e0a至e0a • e0b至 e0b 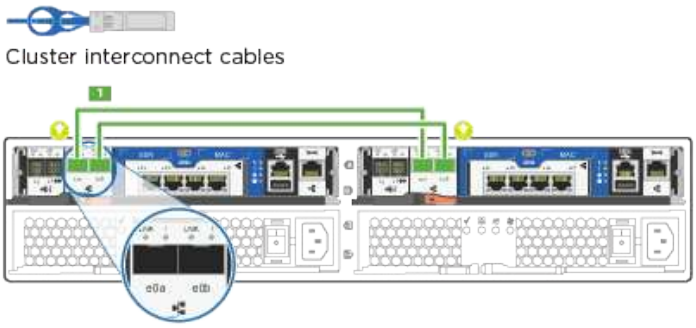
2	使用Cat 6 RJ45纜線將e0c纜線透過e0f連接埠連接至主機網路： 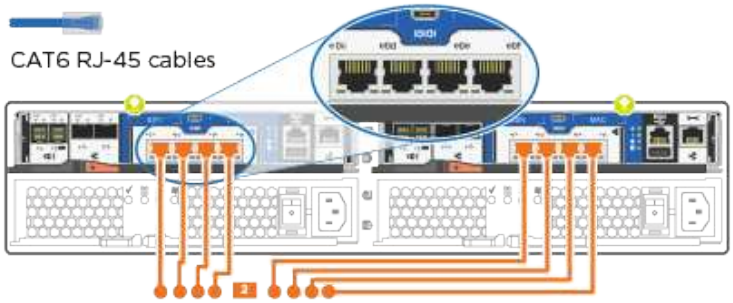
3	使用RJ45纜線將e0M連接埠連接至管理網路交換器： 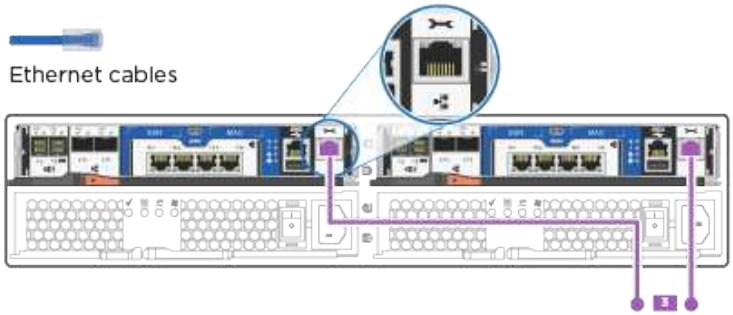
!	此時請勿插入電源線。

2. 若要纜線連接儲存設備、請參閱 "將控制器連接至磁碟機櫃"

選項**4**：纜線交換式叢集、乙太網路組態

控制器上的管理網路、乙太網路資料網路和管理連接埠均連接至交換器。叢集互連連接埠已連接至叢集互連交換器。

您必須聯絡網路管理員、以取得有關將系統連線至交換器的資訊。

請務必檢查圖示箭頭、以瞭解纜線連接器的拉式彈片方向是否正確。

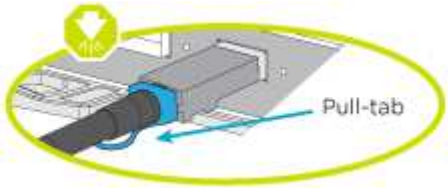

> 插入連接器時、您應該會感覺到它卡入到位；如果您沒有感覺到它卡入定位、請將其移除、將其翻轉、然後再試一次。

步驟

1. 您可以使用圖形或逐步指示來完成控制器與交換器之間的佈線：

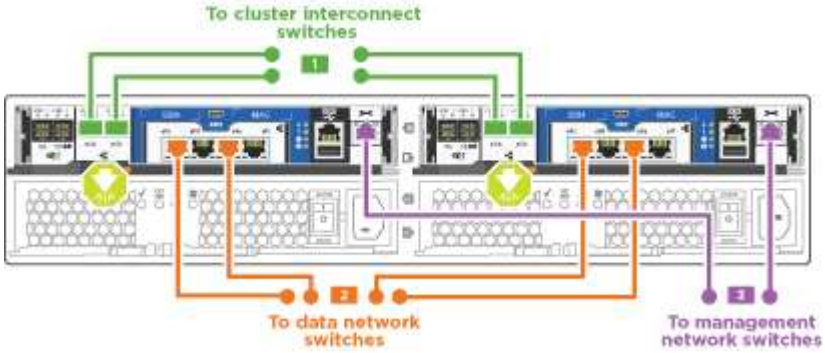

步驟	在每個控制器模組上執行
1	使用叢集互連纜線將e0a和e0b纜線連接至叢集互連交換器： 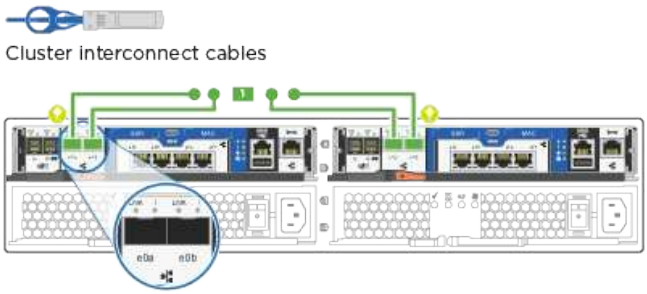

步驟	在每個控制器模組上執行
2	使用Cat 6 RJ45纜線將e0c纜線透過e0f連接埠連接至主機網路： 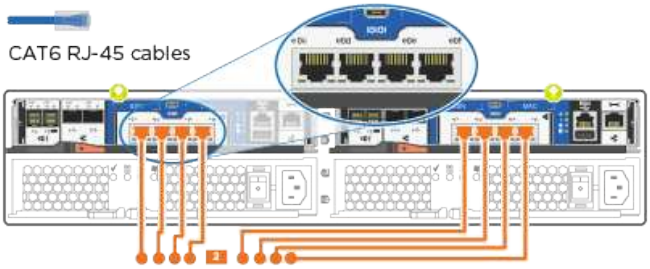
3	使用RJ45纜線將e0M連接埠連接至管理網路交換器： 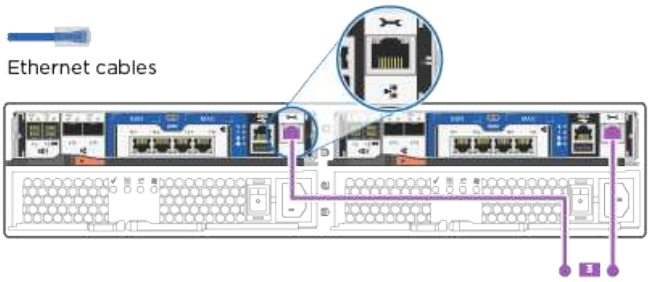
!	此時請勿插入電源線。

2. 若要纜線連接儲存設備、請參閱 "將控制器連接至磁碟機櫃"

步驟4：連接磁碟機櫃的纜線控制器

您必須使用內建儲存連接埠將控制器連接至機櫃。NetApp建議使用MP-HA纜線來連接具有外部儲存設備的系統。如果您有SAS磁帶機、可以使用單一路徑纜線。如果您沒有外部磁碟櫃、如果系統隨附SAS纜線、則可選擇（未顯示）連接至內部磁碟機的MP-HA纜線。

選項**1**：**HA**與外部磁碟機櫃配對上的纜線儲存設備

您必須將機櫃對機櫃連接纜線、然後將兩個控制器纜線連接至磁碟機櫃。

請務必檢查圖示箭頭、以瞭解纜線連接器的拉式彈片方向是否正確。

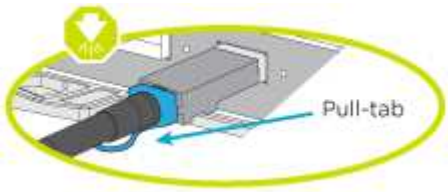

步驟

1. 連接HA配對與外部磁碟機櫃：

範例使用DS224C。佈線與其他支援的磁碟機櫃類似。

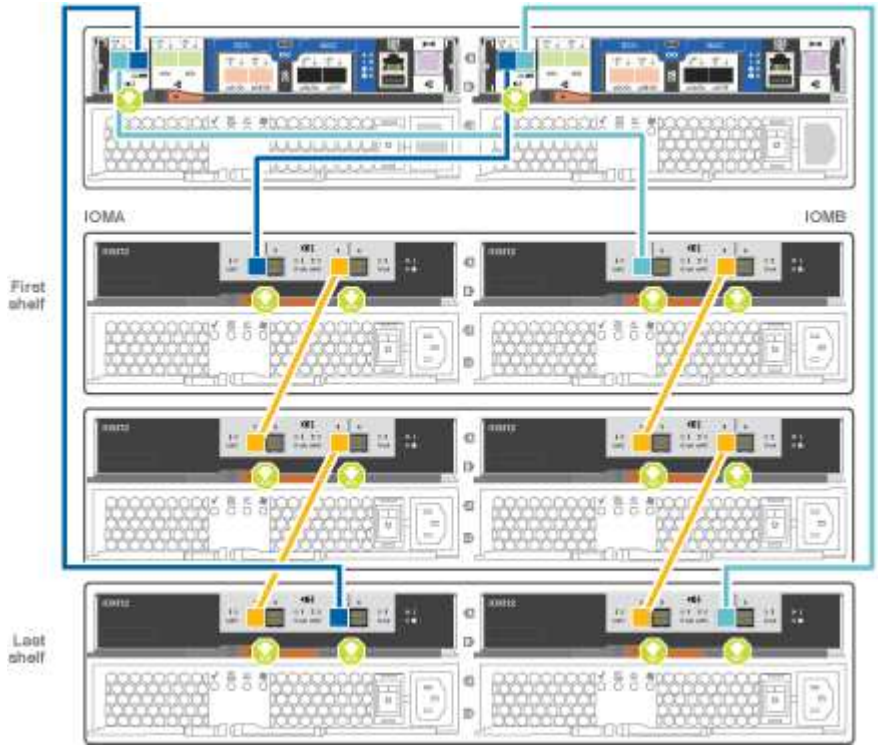

步驟	在每個控制器上執行
1	將機櫃對機櫃連接埠連接至纜線。 • IOM A上的連接埠3連接至下方機櫃上IOM A上的連接埠1。 • IOM B上的連接埠3連接至下方機櫃上IOM B上的連接埠1。 Mini-SAS HD至Mini-SAS HD纜線
2	將每個節點連接至堆疊中的IOM A。 • 控制器1連接埠0b至IOM堆疊中最後一個磁碟機櫃的連接埠3。 • 控制器2連接埠0A至IOM堆疊中第一個磁碟機櫃的連接埠1。 Mini-SAS HD至Mini-SAS HD纜線
3	將每個節點連接至堆疊中的IOM B • 控制器1連接埠0A至堆疊中第一個磁碟機櫃上的IOM B連接埠1。 • 控制器2連接埠0b連接至堆疊中最後一個磁碟機櫃上的IOM B連接埠3。 Mini-SAS HD至Mini-SAS HD纜線

如果您有多個磁碟機櫃堆疊、請參閱磁碟機櫃類型的_安裝與佈線指南_。

"安裝和佈線"

2. 若要完成系統設定、請參閱 "完成系統設定與組態"

步驟5：完成系統設定與組態設定

您只需連線至交換器和筆記型電腦、或直接連線至系統中的控制器、然後連線至管理交換器、即可使用叢集探索功能完成系統設定和組態。

選項1：如果已啟用網路探索、請完成系統設定

如果您的筆記型電腦已啟用網路探索功能、您可以使用自動叢集探索來完成系統設定與組態。

步驟

1. 請使用下列動畫來設定一或多個磁碟機櫃ID

   "設定磁碟機櫃ID"

2. 將電源線插入控制器電源供應器、然後將電源線連接至不同電路上的電源。
3. 開啟兩個節點的電源開關。

初始開機最多可能需要八分鐘。

4. 請確定您的筆記型電腦已啟用網路探索功能。

   如需詳細資訊、請參閱筆記型電腦的線上說明。

5. 請使用下列動畫將筆記型電腦連線至管理交換器。

   "將筆記型電腦連接至管理交換器"

6. 選取ONTAP 列出的功能表圖示以探索：

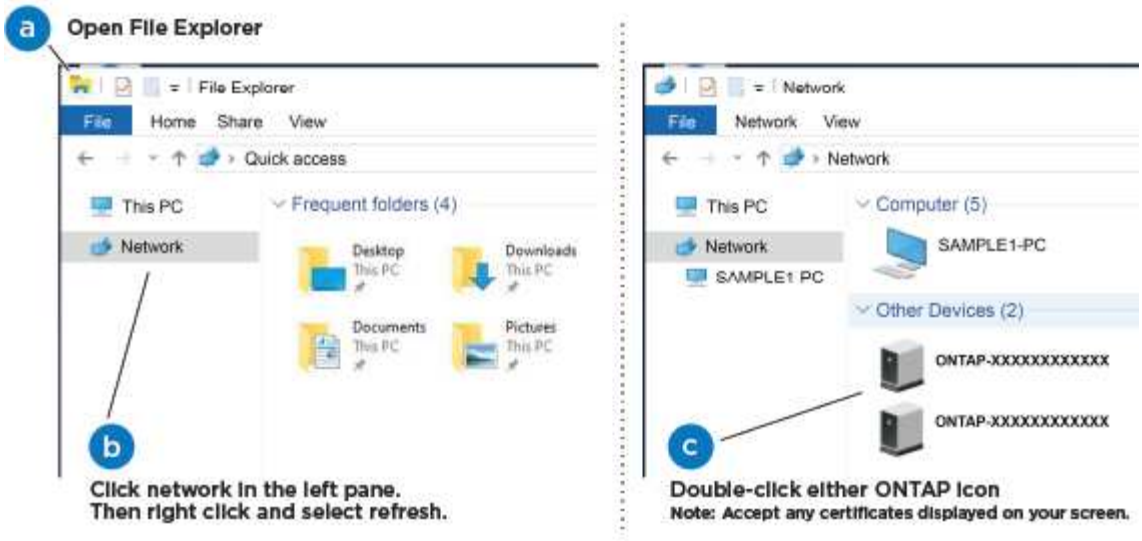

a. 開啟檔案總管。

b. 按一下左窗格中的網路。

c. 按一下滑鼠右鍵、然後選取重新整理。

d. 按兩下ONTAP 任一個「資訊」圖示、並接受畫面上顯示的任何憑證。

> XXXXX是目標節點的系統序號。

系統管理程式隨即開啟。

7. 使用System Manager引導式設定、使用您在《_ NetApp ONTAP 資訊系統組態指南_》中收集的資料來設定您的系統。

   "《組態指南》ONTAP"

8. 執行Config Advisor 下列項目來驗證系統的健全狀況：

9. 完成初始組態之後、請前往 "S-&《系統管理程式文件》資源ONTAP ONTAP" 頁面、以取得有關設定ONTAP 其他功能的資訊。

選項**2**：如果未啟用網路探索、請完成系統設定與組態

如果您的筆記型電腦未啟用網路探索、您必須使用此工作完成組態設定。

步驟

1. 連接纜線並設定筆記型電腦或主控台：

   a. 使用N-8-1將筆記型電腦或主控台的主控台連接埠設為115200鮑。

   > 請參閱筆記型電腦或主控台的線上說明、瞭解如何設定主控台連接埠。

   b. 將主控台纜線連接至筆記型電腦或主控台、然後使用系統隨附的主控台纜線連接控制器上的主控台連接埠。

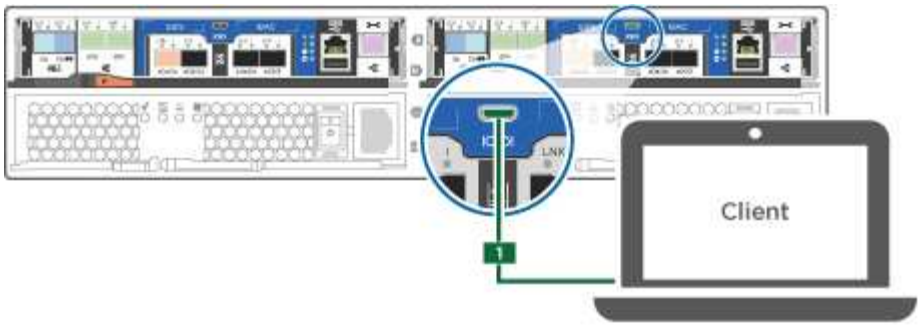

c. 將筆記型電腦或主控台連接至管理子網路上的交換器。

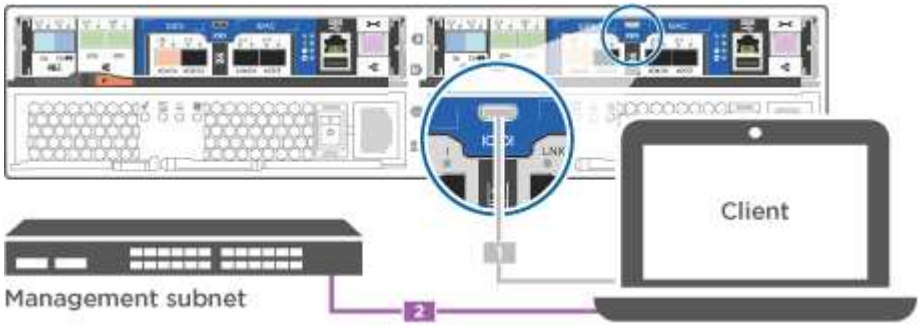

d. 使用管理子網路上的TCP/IP位址指派給筆記型電腦或主控台。

2. 請使用下列動畫來設定一或多個磁碟機櫃ID：

   "設定磁碟機櫃ID"

3. 將電源線插入控制器電源供應器、然後將電源線連接至不同電路上的電源。
4. 開啟兩個節點的電源開關。

ⓘ 初始開機最多可能需要八分鐘。

5. 將初始節點管理IP位址指派給其中一個節點。

如果管理網路有**DHCP ...**	然後...
已設定	記錄指派給新控制器的IP位址。

如果管理網路有**DHCP ...**	然後...
未設定	a. 使用Putty、終端機伺服器或您環境的等效產品來開啟主控台工作階段。 ⓘ 如果您不知道如何設定Putty、請查看筆記型電腦或主控台的線上說明。 b. 在指令碼提示時輸入管理IP位址。

6. 使用筆記型電腦或主控台上的System Manager來設定叢集：
   a. 將瀏覽器指向節點管理IP位址。

      ⓘ 位址的格式為 https://x.x.x.x。

   b. 使用您在《NetApp ONTAP 產品介紹》指南中收集的資料來設定系統。

      "《組態指南》ONTAP"

7. 執行Config Advisor 下列項目來驗證系統的健全狀況：
8. 完成初始組態之後、請前往 "S-&《系統管理程式文件》資源ONTAP ONTAP" 頁面、以取得有關設定ONTAP其他功能的資訊。

版權資訊

Copyright©2022 NetApp、Inc.版權所有。美國印製本文件中版權所涵蓋的任何部分、不得以任何形式或任何方式（包括影印、錄製、 在未事先取得版權擁有者書面許可的情況下、在電子擷取系統中進行錄音或儲存。

衍生自受版權保護之NetApp資料的軟體必須遵守下列授權與免責聲明：

本軟體係由NetApp「依現狀」提供、不含任何明示或暗示的保證、包括但不限於適售性及特定用途適用性的暗示保證、特此聲明。在任何情況下、NetApp均不對任何直接、間接、偶發、特殊、示範、 或衍生性損害（包括但不限於採購替代商品或服務；使用損失、資料或利潤損失； 或業務中斷）、無論是在合約、嚴格責任或侵權行為（包括疏忽或其他）中、無論是因使用本軟體而產生的任何責任理論（包括疏忽或其他）、即使已被告知可能造成此類損害。

NetApp保留隨時變更本文所述之任何產品的權利、恕不另行通知。除非NetApp以書面明確同意、否則NetApp不承擔因使用本文所述產品而產生的任何責任或責任。使用或購買本產品並不代表NetApp擁有任何專利權利、商標權利或任何其他智慧財產權。

本手冊所述產品可能受到一或多個美國國家/地區的保護專利、國外專利或申請中。

限制權利圖例：政府使用、複製或揭露受DFARS 252.277-7103（1988年10月）和FAR 52-227-19（1987年6月）技術資料與電腦軟體權利條款（c）（1）（ii）分段所述限制。

商標資訊

NetApp、NetApp標誌及所列的標章 http://www.netapp.com/TM 為NetApp、Inc.的商標。其他公司和產品名稱可能為其各自所有者的商標。