控制器
ONTAP Systems

NetApp
July 19, 2022

This PDF was generated from https://docs.netapp.com/zh-tw/ontap-systems/c190/controller-replace-overview.html on July 19, 2022. Always check docs.netapp.com for the latest.

目錄

控制器 1
控制器模組更換總覽- AFF C190 1
關閉控制器AFF -現象C190 1
更換控制器模組硬體AFF - REC190 2
還原並驗證系統組態AFF -還原C190 8
重新連接系統並重新分配磁碟- AFF 《》（《》）-《》（《The》） 12
完整系統還原- AFF 還原為C190 15

控制器

控制器模組更換總覽- AFF C190

您必須檢閱更換程序的先決條件、並針對ONTAP 您的版本選擇正確的解決方法。

- 所有磁碟機櫃都必須正常運作。
- 如果您的系統是HA配對、健全的控制器必須能夠接管要更換的控制器（在本程序中稱為「受損的控制器」）。
- 此程序包括自動或手動重新指派磁碟機至_replaced_控制器的步驟、視系統組態而定。
- 您應依照程序中的指示執行磁碟機重新指派。
- 您必須使用從供應商處收到的替換FRU元件來更換故障元件。
- 您必須以相同型號的控制器模組來更換控制器模組。您無法只更換控制器模組來升級系統。
- 在此程序中、您無法變更任何磁碟機或磁碟機櫃。
- 在此程序中、開機裝置會從受損的控制器移至_replaced_控制器、以便以ONTAP 與舊控制器模組相同的版本進行_replaced_控制器開機。
- 請務必在正確的系統上套用這些步驟中的命令：
  - _減損_控制器是要更換的控制器。
  - _replacement控制器是取代受損控制器的新控制器。
  - _Healthy控制器是正常運作的控制器。
- 您必須將控制器的主控台輸出擷取至文字檔。

  這會提供程序記錄、以便您疑難排解在更換程序期間可能遇到的任何問題。

關閉控制器AFF -現象C190

若要關閉受損的控制器、您必須判斷控制器的狀態、並在必要時接管控制器、以便健全的控制器繼續從受損的控制器儲存設備提供資料。

如果叢集有兩個以上的節點、則叢集必須處於仲裁狀態。如果叢集未達到法定人數、或健全的控制器顯示為「假」、表示符合資格和健全狀況、則您必須在關閉受損的控制器之前修正問題；請參閱 "使用CLI進行系統管理總覽"。

步驟

1. 如果啟用了此功能、請叫用下列訊息來抑制自動建立案例：「System Node現象叫用節點*-type all -Message MAn=_number_of_hs_dable_h」AutoSupport AutoSupport AutoSupport

   下列AutoSupport 資訊不顯示自動建立案例兩小時的訊息：「cluster1：**>**系統節點**AutoSupport** 、叫用節點-輸入ALL -Message MAn=2h」

2. 如果受損的控制器是HA配對的一部分、請從健全控制器的主控台停用自動恢復功能：「torage容錯移轉修改節點本機-自動恢復錯誤」

3. 將受損的控制器移至載入器提示：

如果受損的控制器正在顯示...	然後...
載入程式提示	移至「移除控制器模組」。
正在等待恢復…	按Ctrl-C、然後回應「y」。
系統提示或密碼提示（輸入系統密碼）	從正常控制器接管或停止受損的控制器：「torage容錯移轉接管-節點_受損節點_節點名稱_」 +當受損的控制器顯示正在等待恢復…時、請按Ctrl-C、然後回應「y」。

更換控制器模組硬體AFF - REC190

若要更換控制器模組、您必須移除受損的控制器、將FRU元件移至更換的控制器模組、在機箱中安裝更換的控制器模組、然後將系統開機至維護模式。

步驟1：移除控制器模組

若要更換控制器模組、您必須先從機箱中移除舊的控制器模組。

1. 如果您尚未接地、請正確接地。
2. 解開將纜線綁定至纜線管理裝置的掛勾和迴圈帶、然後從控制器模組拔下系統纜線和SFP（如有需要）、並追蹤纜線的連接位置。

   將纜線留在纜線管理裝置中、以便在重新安裝纜線管理裝置時、整理好纜線。

3. 從控制器模組的左側和右側移除纜線管理裝置、並將其放在一邊。

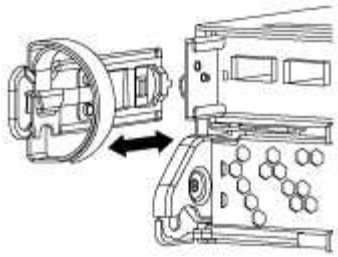

4. 如果您在拔下纜線之後將SFP模組留在系統中、請將其移至新的控制器模組。
5. 壓下CAM把手上的栓鎖直到釋放為止、完全打開CAM把把、以從中間板釋放控制器模組、然後用兩隻手將控制器模組從機箱中拉出。

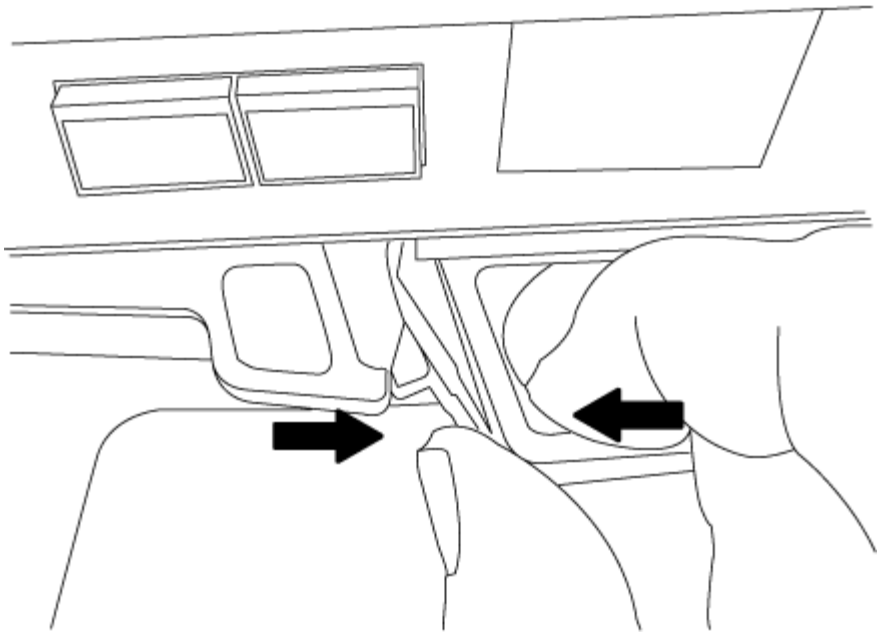

6. 翻轉控制器模組、將其放置在平穩的表面上。
7. 滑入藍色彈片以釋放護蓋、然後將護蓋向上旋轉並開啟、即可開啟護蓋。

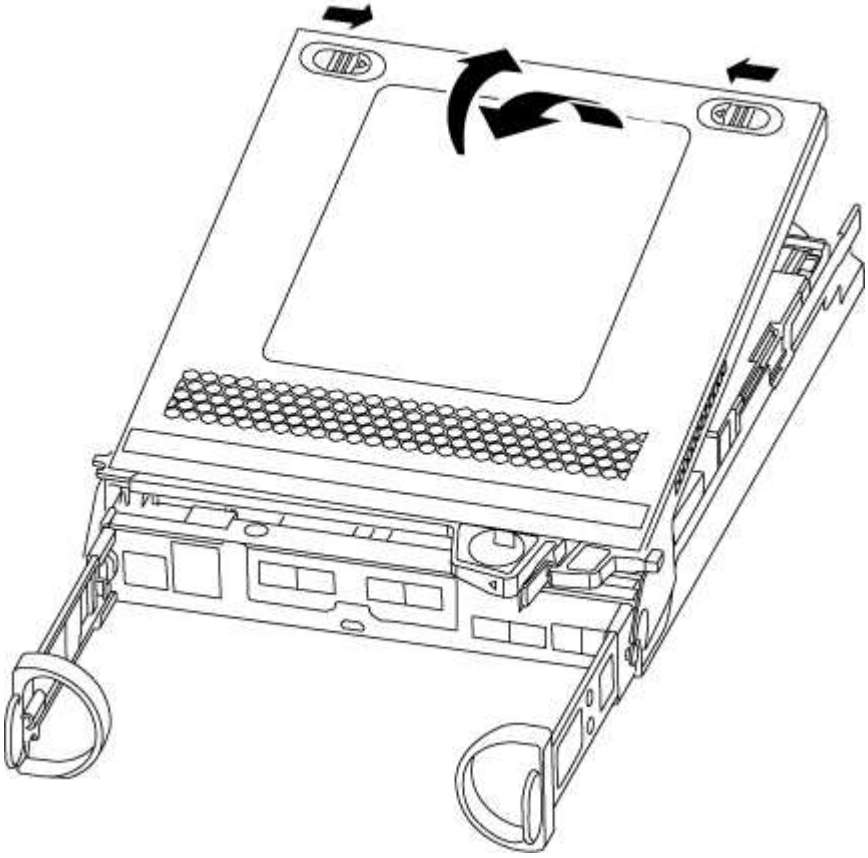

步驟2：移動開機媒體

您必須找到開機媒體、並依照指示將其從舊的控制器模組中移除、然後將其插入新的控制器模組。

1. 使用下列圖例或控制器模組上的FRU對應圖、找到開機媒體：

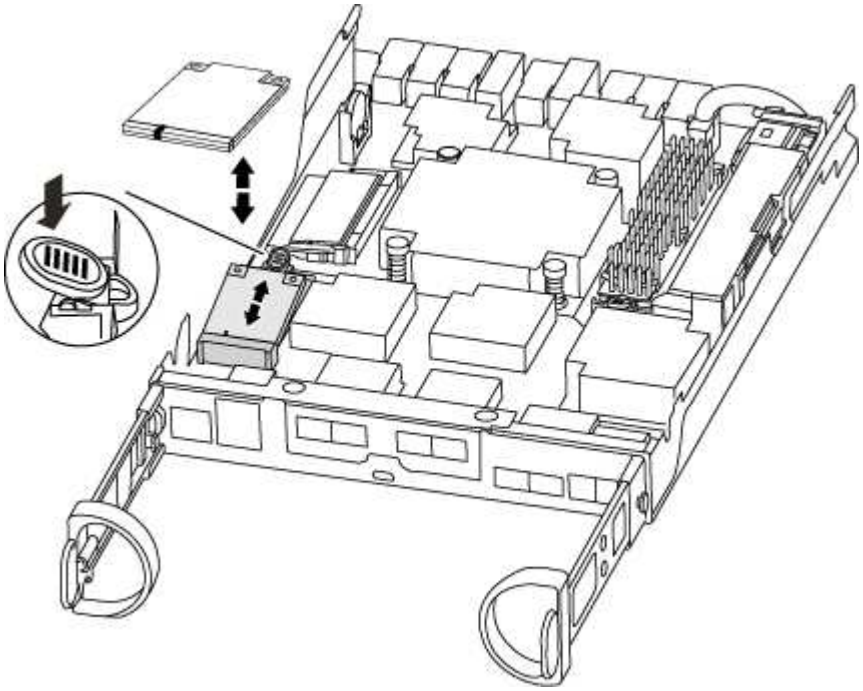

2. 按下開機媒體外殼上的藍色按鈕、將開機媒體從外殼中釋放、然後將其從開機媒體插槽中輕拉出。

   請勿直接扭轉或拉起開機媒體、否則可能會損壞插槽或開機媒體。

3. 將開機媒體移至新的控制器模組、將開機媒體邊緣對齊插槽外殼、然後將其輕推入插槽。
4. 檢查開機媒體、確定其完全正確地插入插槽中。

   如有必要、請取出開機媒體並將其重新插入插槽。

5. 按下開機媒體、以啟用開機媒體外殼上的鎖定按鈕。

步驟3：搬移NVMEM電池

若要將NVMEM電池從舊的控制器模組移至新的控制器模組、您必須執行特定的步驟順序。

1. 檢查NVMEM LED：
   - 如果您的系統採用HA組態、請執行下一步。
   - 如果您的系統處於獨立組態、請完全關閉控制器模組、然後檢查NVRAM圖示所識別的NVRAM LED。

   當您停止系統時、NVRAM LED會在將內容降至快閃記憶體時閃爍。完成轉出後、LED會關閉。

- 如果電源中斷而未完全關機、則NVMEM LED會持續閃燈直到卸電量完成、然後LED會關閉。
- 如果LED亮起且電源開啟、則未寫入的資料會儲存在NVMEM上。

  這通常發生在ONTAP 不受控制的關機過程中、因為已成功開機。

2. 在控制器模組中找到NVMEM電池。

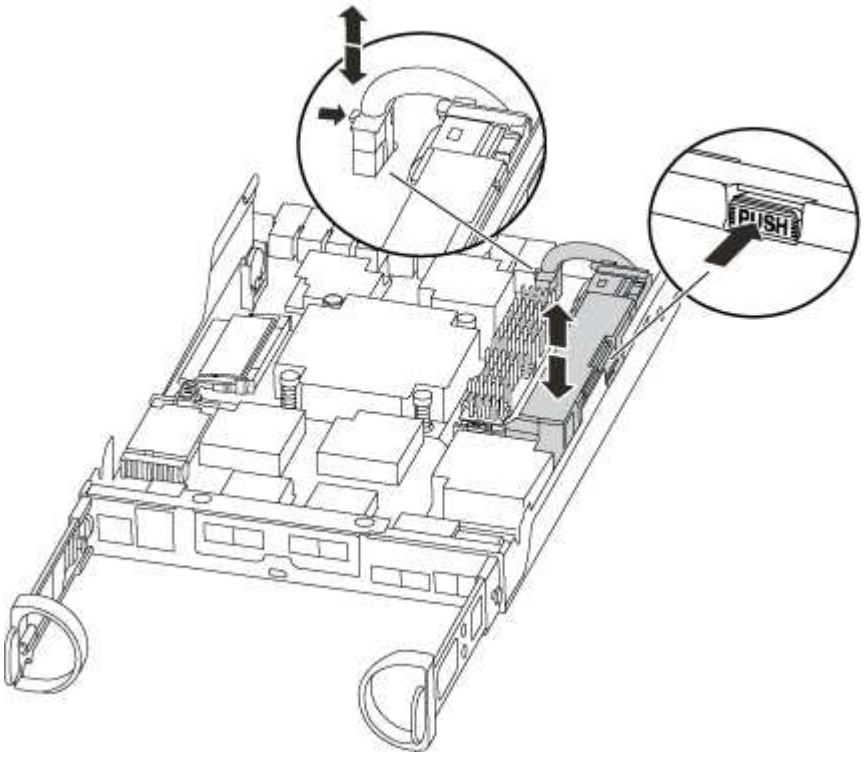

3. 找到電池插塞、並將電池插塞正面的固定夾壓下、以從插槽釋放插塞、然後從插槽拔下電池纜線。
4. 抓住電池並按下標有「推」的藍色鎖定彈片、然後將電池從電池座和控制器模組中取出。
5. 將電池移至更換的控制器模組。
6. 將電池纜線繞在電池艙側邊的纜線槽上。
7. 將電池固定座的鍵條對準金屬板側牆上的「V」槽口、以定位電池套件。
8. 將電池套件沿金屬板側邊牆向下推、直到側邊牆面掛勾上的支撐彈片插入電池套件上的插槽、然後電池套件栓扣卡入側邊牆上的插槽、並卡入插槽。

步驟4：移動DIMM

若要移動DIMM、您必須依照指示、將其從舊的控制器模組移至更換的控制器模組。

您必須準備好新的控制器模組、以便將DIMM直接從受損的控制器模組移至更換控制器模組的對應插槽。

1. 找到控制器模組上的DIMM。
2. 請注意插槽中的DIMM方向、以便您以適當的方向將DIMM插入更換的控制器模組。
3. 緩慢地將DIMM兩側的兩個DIMM彈出彈片分開、然後將DIMM從插槽中滑出、藉此將DIMM從插槽中退出。

小心拿住DIMM的邊緣、避免對DIMM電路板上的元件施加壓力。

系統DIMM的數量和位置取決於您的系統機型。

下圖顯示系統DIMM的位置：

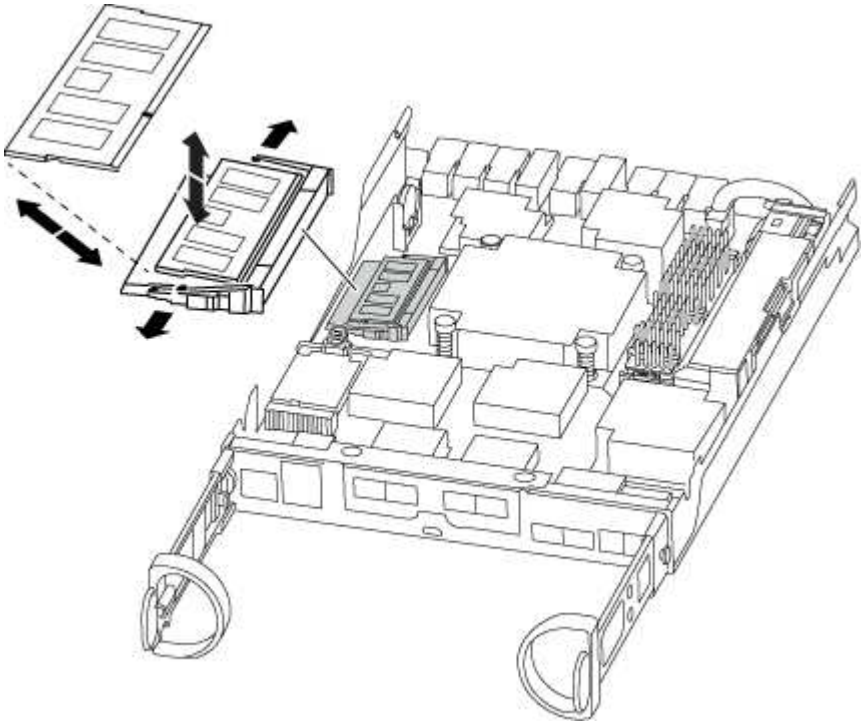

4. 重複上述步驟、視需要移除其他DIMM。
5. 確認NVMEM電池未插入新的控制器模組。
6. 找到要安裝DIMM的插槽。
7. 確定連接器上的DIMM彈出彈片處於開啟位置、然後將DIMM正面插入插槽。

   DIMM可緊密插入插槽、但應該很容易就能裝入。如果沒有、請重新將DIMM與插槽對齊、然後重新插入。

   目視檢查DIMM、確認其對齊並完全插入插槽。

8. 對其餘的DIMM重複這些步驟。
9. 找到NVMEM電池插頭插槽、然後擠壓電池纜線插頭正面的固定夾、將其插入插槽。

   請確定插頭鎖定在控制器模組上。

步驟5：安裝控制器模組

將舊控制器模組的元件安裝到新的控制器模組之後、您必須將新的控制器模組安裝到系統機箱中、然後啟動作業系統。

對於同一機箱中有兩個控制器模組的HA配對、安裝控制器模組的順序特別重要、因為當您將控制器模組完全裝入機箱時、它會嘗試重新開機。

系統可能會在開機時更新系統韌體。請勿中止此程序。此程序要求您中斷開機程序、這通常可在系統提示之後隨時進行。不過、如果系統在開機時更新系統韌體、則必須等到更新完成後、才能中斷開機程序。

1. 如果您尚未更換控制器模組的護蓋、請將其裝回。
2. 將控制器模組的一端與機箱的開口對齊、然後將控制器模組輕推至系統的一半。

   在指示之前、請勿將控制器模組完全插入機箱。

3. 僅連接管理連接埠和主控台連接埠、以便存取系統以執行下列各節中的工作。

   您將在本程序稍後將其餘纜線連接至控制器模組。

4. 完成控制器模組的重新安裝。控制器模組一旦完全插入機箱、就會開始開機。準備好中斷開機程序。
   a. 將CAM握把置於開啟位置時、將控制器模組穩固推入、直到它與中間背板接觸並完全就位、然後將CAM握把關閉至鎖定位置。

      將控制器模組滑入機箱時、請勿過度施力、以免損壞連接器。

      控制器一旦安裝在機箱中、就會開始開機。

   b. 如果您尚未重新安裝纜線管理裝置、請重新安裝。
   c. 使用掛勾和迴圈固定帶將纜線綁定至纜線管理裝置。
   d. 確定正確的時間後*只中斷開機程序：

      您必須尋找「自動韌體更新主控台」訊息。如果出現更新訊息、請勿按「Ctrl-C」來中斷開機程序、直到您看到確認更新已完成的訊息為止。

      只有在看到「Press Ctrl-C for Boot Menu（按Ctrl-C進入開機功能表）」訊息時、才按「Ctrl-C」。

      如果韌體更新中止、開機程序會結束至載入程式提示字元。您必須執行update_flash命令、然後在看到「啟動自動開機」時按Ctrl-C、結束載入程式並開機至「維護」模式、然後按Ctrl-C中止。

      如果您錯過提示、且控制器模組開機ONTAP 至畫面、請輸入「halt」、然後在載入程式提示字元輸入「boot_ONTAP」、並在出現提示時按「Ctrl-C」、然後開機至維護模式。

      在開機程序期間、您可能會看到下列提示：

      - 系統ID不相符的提示警告、並要求覆寫系統ID。
      - 提示警告：在HA組態中進入維護模式時、您必須確保健全的控制器保持停機狀態。您可以安全地回應這些提示。

   e. 從顯示的功能表中選取要開機至維護模式的選項。

還原並驗證系統組態AFF -還原C190

完成硬體更換並開機至維護模式之後、您需要驗證更換控制器的低階系統組態、並視需要重新設定系統設定。

步驟1：更換控制器後、請設定並驗證系統時間

您應該對照HA配對中的健全控制器模組、或獨立組態中的可靠時間伺服器、檢查更換控制器模組的時間和日期。如果時間和日期不相符、您必須在更換的控制器模組上重設、以避免客戶端因時間差異而可能發生中斷。

請務必在正確的系統上套用步驟中的命令：

- _replaced_節點是新的節點、在本程序中會取代受損節點。
- _Healthy節點是_replace_節點的HA合作夥伴。

步驟

1. 如果_replacem__節點未出現在載入程式提示字元、請停止系統並顯示載入程式提示字元。
2. 在_Healthy節點上、檢查系統時間：「How date（顯示日期）」

   日期與時間以GMT.為準。

3. 在載入程式提示下、檢查_replacement節點上的日期和時間：「How date（顯示日期）」

   日期與時間以GMT.為準。

4. 如有必要、請在替換節點上設定以GMT0為單位的日期：「et date *mm/dd/ymm*'（設定日期_月/日/西元年_）」
5. 如有必要、請在替換節點上設定以GMT0為單位的時間：「et time *hh*：*mm:ss*」（設定時間_hh：mm：ss_）
6. 在載入程式提示下、確認_replaced_節點上的日期和時間：「How date（顯示日期）」

   日期與時間以GMT.為準。

步驟2：驗證並設定控制器模組的HA狀態

您必須驗證控制器模組的「HA」狀態、並視需要更新狀態以符合您的系統組態。

1. 在新控制器模組的維護模式中、確認所有元件都顯示相同的「HA」狀態：「ha-config show」

   所有元件的HA狀態都應該相同。

2. 如果顯示的控制器模組系統狀態與您的系統組態不符、請設定控制器模組的「HA」狀態：「ha-config modify controller ha-state」

   HA狀態的值可以是下列其中一項：

   - HA
   - MCC

- MCC-2n
- Mccip
- 非哈

3. 如果顯示的控制器模組系統狀態與您的系統組態不符、請設定控制器模組的「HA」狀態：「ha-config modify controller ha-state」
4. 確認設定已變更：「ha-config show」

步驟3：執行系統層級診斷

您應該在更換控制器時、針對特定元件和子系統執行全方位或集中的診斷測試。

診斷程序中的所有命令都是由要更換元件的控制器發出。

1. 如果要維修的控制器未出現載入程式提示、請重新啟動控制器：

   停機*

   發出命令之後、您應該等到系統在載入程式提示字元停止。

2. 在載入程式提示下、存取專為系統層級診斷所設計的特殊驅動程式、以正常運作：

   `boot_diags

   在開機過程中、您可以安全地回應「* y 」提示、直到出現「維護模式」提示（>）為止。

3. 顯示並記下控制器模組上的可用裝置：

   ’* sldiag設備顯示-devMB*

   顯示的控制器模組裝置和連接埠可以是下列任一或多個項目：

   - 「bootmedia」是系統開機裝置。
   - 「cna」是整合式網路介面卡、或是未連線至網路或儲存設備的介面。
   - 「FCAL」是光纖通道仲裁的迴圈裝置、未連接至光纖通道網路。
   - 「env」是主機板環境。
   - 「我」是系統記憶體。
   - 「NIC」是一種網路介面卡。
   - NVRAM是非易失性RAM。
   - 「nvmem」是NVRAM與系統記憶體的混合體。
   - 「AS」是未連接至磁碟櫃的序列連接SCSI裝置。
4. 視需要執行診斷。

如果您要在...上執行診斷測試	然後...
個別元件	a. 清除狀態記錄： 「* sldiag」裝置的清除狀態* b. 顯示所選裝置的可用測試： ’* sldiag設備顯示-dev_dev_name_* 「*dev_name*」可以是前述步驟中識別的任何一個連接埠和裝置。 c. 檢查輸出、如果適用、只選取您要執行的測試： Check Alignment of PHs>‘* sldiag設備修改-dev_dev_name_-僅限選擇*’ -selection只會停用您不想為裝置執行的所有其他測試。 d. 執行選取的測試： ‘* sldiag設備運行-dev_dev_name_* 測試完成後、會顯示下列訊息： `*> <SLDIAG:_ALL_TESTS_COMPLETED>` e. 確認沒有測試失敗： ‘* sldiag設備狀態-dev_dev_name_-long -st態failed*’ 如果沒有測試失敗、系統層級的診斷會返回提示、或列出測試元件所導致的故障完整狀態。

如果您要在...上執行診斷測試	然後...
同時提供多個元件	a. 檢閱上述程序輸出中已啟用和已停用的裝置、並判斷您要同時執行的裝置。 b. 列出裝置的個別測試： '* sldiag設備顯示-dev_dev_name_* c. 檢查輸出、如果適用、只選取您要執行的測試： Check Alignment of PHs>'* sldiag設備修改-dev_dev_name_-僅限選擇*' -selection只會停用您不想為裝置執行的所有其他測試。 d. 驗證測試是否已修改： 「* sldiag」裝置顯示* e. 針對您要同時執行的每個裝置重複這些子步驟。 f. 對所有裝置執行診斷： '* sldiag設備run'* ⓘ 開始執行診斷後、請勿新增或修改您的項目。 測試完成後、會顯示下列訊息： `*> <SLDIAG:_ALL_TESTS_COMPLETED>` g. 確認控制器上沒有硬體問題： '* sldiag設備狀態-long -state failed*' 如果沒有測試失敗、系統層級的診斷會返回提示、或列出測試元件所導致的故障完整狀態。

5. 請根據上述步驟的結果繼續進行。

如果系統層級的診斷測試...	然後...
已完成、沒有任何故障	a. 清除狀態記錄： 「* sldiag」裝置的清除狀態* b. 確認記錄已清除： 「* sldiag」裝置狀態* 畫面會顯示下列預設回應： `SLDIAG: No log messages are present.` c. 結束維護模式： 停機* 系統會顯示載入程式提示。 您已完成系統層級的診斷。
導致某些測試失敗	確定問題的原因。 a. 結束維護模式： 停機* b. 執行乾淨關機、然後拔下電源供應器。 c. 確認您已注意到執行系統層級診斷所需的所有考量事項、纜線是否穩固連接、以及硬體元件是否已正確安裝在儲存系統中。 d. 重新連接電源供應器、然後開啟儲存系統電源。 e. 重新執行系統層級的診斷測試。

重新連接系統並重新分配磁碟- AFF 《》（《》）-《》（《The》）

重新啟用儲存設備並確認磁碟重新指派、以繼續執行更換程序。

步驟1：重新安裝系統

執行診斷之後、您必須重新連接控制器模組的儲存設備和網路連線。

步驟

1. 重新安裝系統。

2. 使用確認纜線正確無誤 "Active IQ Config Advisor"。
   a. 下載並安裝Config Advisor 此功能。
   b. 輸入目標系統的資訊、然後按一下「Collect Data（收集資料）」。
   c. 按一下「纜線」索引標籤、然後檢查輸出。請確定所有磁碟櫃均已顯示、且所有磁碟均顯示在輸出中、以修正您發現的任何纜線問題。
   d. 按一下適當的索引標籤、然後檢查Config Advisor 來自NetApp的輸出、檢查其他纜線。

步驟2：驗證HA系統上的系統ID變更

如果儲存系統位於HA配對中、則在程序結束時進行恢復時、新控制器模組的系統ID會自動指派給磁碟。您必須在開機_replaced_控制器時確認系統ID變更、然後確認變更是否已實作。

此程序僅適用於ONTAP HA配對中執行的系統。

1. 如果_replaced_控制器處於維護模式（顯示"*>"提示符）、請退出維護模式並進入載入程式提示：

   停機*

2. 在_replace_控制器的載入器提示中、啟動控制器、如果系統ID不相符、系統提示您覆寫系統ID、請輸入「* y*」。
3. 請等到_replace_控制器主控台顯示「waiting for恢復…」（正在等待恢復…）訊息、然後從健全的控制器驗證是否已自動指派新的合作夥伴系統ID：

   "「儲存容錯移轉顯示」

   在命令輸出中、您應該會看到一則訊息、指出受損控制器上的系統ID已變更、顯示正確的舊ID和新ID。在下列範例中、node2已完成更換、新的系統ID為151759706。

```
node1> `storage failover show`
                                      Takeover
Node               Partner            Possible     State Description
------------       ------------       --------
-------------------------------------
node1              node2              false        System ID changed on
partner (Old:
                                                     151759755, New:
151759706), In takeover
node2              node1              -            Waiting for giveback
(HA mailboxes)
```

4. 從健全的控制器、確認已儲存任何核心傾印：
   a. 變更為進階權限層級：

      「設定-權限進階」

      當系統提示您繼續進入進階模式時、您可以回應「* Y*」。出現進階模式提示（*>）。

b. 儲存任何核心傾印：

系統節點執行節點_normal-node-name_合作夥伴儲存資源*

c. 在發出恢復之前、請等待「命令」完成。

您可以輸入下列命令來監控Savecore命令的進度：

系統節點執行節點_normal-node-name_合作夥伴儲存資源-s*

a. 返回管理權限層級：

「設定-權限管理」

5. 退回控制器：

a. 從健全的控制器、將更換的控制器儲存設備交回：

`儲存容錯移轉恢復**-ofnode_replace_name_**

_replacement控制器會恢復其儲存設備並完成開機。

如果系統ID不相符、系統提示您覆寫系統ID、您應該輸入「* y *」。

> 如果被否決、您可以考慮覆寫否決。

"尋找ONTAP 適用於您版本的更新版本的高可用度組態內容"

a. 完成恢復後、請確認HA配對正常、而且可以接管：「顯示容錯移轉」

從「儲存容錯移轉show」命令輸出的內容、不應包含「系統ID已在合作夥伴上變更」訊息。

6. 驗證是否已正確分配磁碟：「torage disk show -所有權」

屬於_replaced_控制器的磁碟應顯示新的系統ID。在下列範例中、node1擁有的磁碟現在顯示新的系統ID：1873775277：

```
node1> `storage disk show -ownership`

Disk  Aggregate Home  Owner  DR Home  Home ID    Owner ID  DR Home ID
Reserver  Pool
----- ------    ----- ------ -------- -------    -------    -------
---------  ---
1.0.0  aggr0_1  node1 node1  -        1873775277 1873775277  -
1873775277 Pool0
1.0.1  aggr0_1  node1 node1           1873775277 1873775277  -
1873775277 Pool0
.
.
.
```

7. 確認每個控制器都有預期的磁碟區：

   ‘* vol show -node-name_*’

8. 如果您在重新開機時停用自動接管、請從健全的控制器啟用：

   hy*儲存容錯移轉修改-nodee-node-name_-onrebooteal*

完整系統還原- AFF 還原為C190

若要將系統還原為完整運作、您必須還原NetApp儲存加密組態（如有必要）、並安裝新控制器的授權、然後將故障零件歸還給NetApp、如套件隨附的RMA指示所述。

步驟1：在ONTAP 不支援的情況下安裝更換控制器的授權

如果受損節點使用ONTAP 的是需要標準（節點鎖定）授權的功能、您必須為_replace_節點安裝新的授權。對於具有標準授權的功能、叢集中的每個節點都應該擁有自己的功能金鑰。

在您安裝授權金鑰之前、需要標準授權的功能仍可用於_replace_節點。但是、如果受損節點是叢集中唯一具有功能授權的節點、則不允許對功能進行組態變更。此外、在節點上使用未獲授權的功能可能會使您違反授權合約、因此您應該盡快在_replace_節點上安裝替換授權金鑰或金鑰。

授權金鑰必須為28個字元的格式。

您有90天的寬限期可以安裝授權金鑰。寬限期過後、所有舊授權都會失效。安裝有效的授權金鑰之後、您有24小時的時間可以在寬限期結束之前安裝所有金鑰。

步驟

1. 如果您需要新的授權金鑰、請在上取得替換授權金鑰 "NetApp 支援網站" 在「軟體授權」下的「我的支援」區段中。

系統會自動產生您所需的新授權金鑰、並將其傳送至檔案上的電子郵件地址。如果您在30天內未收到附有授權金鑰的電子郵件、請聯絡技術支援部門。

2. 安裝每個授權金鑰：「系統授權新增-授權碼授權金鑰、授權金鑰...」
3. 視需要移除舊授權：
   a. 檢查未使用的授權：「授權清理-未使用的-Simulate」
   b. 如果清單看起來正確、請移除未使用的授權：「授權清理-未使用」

步驟2：還原儲存設備和Volume Encryption功能

針對先前設定為使用儲存設備或Volume Encryption的儲存系統、更換控制器模組或NVRAM模組之後、您必須執行其他步驟、才能提供不中斷的加密功能。您可以在未啟用「儲存設備」或「Volume Encryption」的儲存系統上略過此工作。

步驟

1. 使用中的適當程序還原儲存設備或Volume Encryption功能 "使用CLI進行NetApp加密總覽"。
2. 視您使用的是內建或外部金鑰管理而定、請使用下列其中一個程序：
   - "還原內建金鑰管理加密金鑰"
   - "還原外部金鑰管理加密金鑰"

步驟3：驗證LIF並登錄序號

在將_replacement節點送回服務之前、您應該先確認該生命點是否位於其主連接埠上、如果AutoSupport 啟用了「BIOS」、請登錄_replacement節點的序號、然後重設自動恢復。

步驟

1. 驗證邏輯介面是否向其主伺服器和連接埠回報：「network interface show -is home-false」

   如果有任何生命期被列為假、請將其還原至主連接埠：「網路介面回復」

2. 向NetApp支援部門註冊系統序號。
   - 如果啟用了「支援」功能、請傳送「支援」訊息來登錄序號。AutoSupport AutoSupport
   - 如果AutoSupport 未啟用此功能、請致電 "NetApp支援" 以登錄序號。
3. 如果停用自動還原、請重新啟用：「儲存容錯移轉修改節點本機-自動恢復true」

步驟4：將故障零件歸還給NetApp

如套件隨附的RMA指示所述、將故障零件退回NetApp。請參閱 "產品退貨安培；更換" 頁面以取得更多資訊。

版權資訊

Copyright©2022 NetApp、Inc.版權所有。美國印製本文件中版權所涵蓋的任何部分、不得以任何形式或任何方式（包括影印、錄製、 在未事先取得版權擁有者書面許可的情況下、在電子擷取系統中進行錄音或儲存。

衍生自受版權保護之NetApp資料的軟體必須遵守下列授權與免責聲明：

本軟體係由NetApp「依現狀」提供、不含任何明示或暗示的保證、包括但不限於適售性及特定用途適用性的暗示保證、特此聲明。在任何情況下、NetApp均不對任何直接、間接、偶發、特殊、示範、 或衍生性損害（包括但不限於採購替代商品或服務；使用損失、資料或利潤損失； 或業務中斷）、無論是在合約、嚴格責任或侵權行為（包括疏忽或其他）中、無論是因使用本軟體而產生的任何責任理論（包括疏忽或其他）、即使已被告知可能造成此類損害。

NetApp保留隨時變更本文所述之任何產品的權利、恕不另行通知。除非NetApp以書面明確同意、否則NetApp不承擔因使用本文所述產品而產生的任何責任或責任。使用或購買本產品並不代表NetApp擁有任何專利權利、商標權利或任何其他智慧財產權。

本手冊所述產品可能受到一或多個美國國家/地區的保護專利、國外專利或申請中。

限制權利圖例：政府使用、複製或揭露受DFARS 252.277-7103（1988年10月）和FAR 52-227-19（1987年6月）技術資料與電腦軟體權利條款（c）（1）（ii）分段所述限制。

商標資訊

NetApp、NetApp標誌及所列的標章 http://www.netapp.com/TM 為NetApp、Inc.的商標。其他公司和產品名稱可能為其各自所有者的商標。