翻轉機櫃前側擋門
ONTAP Systems

NetApp
July 19, 2022

This PDF was generated from https://docs.netapp.com/zh-tw/ontap-systems/platform-supplemental/42u-1280mm-reverse-front-door.html on July 19, 2022. Always check docs.netapp.com for the latest.

目錄

翻轉機櫃前側擋門 1
反轉系統機箱前擋門 1
移除亮起的徽章 1
卸下系統機櫃門 2
移動徽章電源供應器和纜線 2
反轉門的轉軸和鎖扣 5
重新安裝門並點亮徽章 7

翻轉機櫃前側擋門

反轉系統機箱前擋門

您可以移除亮起的徽章、門、頂端合葉及相關硬體、然後將其安裝在系統機櫃機架正面的另一側、藉此變更前擋蓋開啟的方向。

您需要下列工具和設備、才能完成系統機櫃門反轉、並配備有發光徽章：

- 十字螺絲起子
- 5公釐內六角扳手；建議使用磁性內六角扳手
- 尖嘴鉗
- 這是一個可讓您輕鬆存取頂端鉸接內六角螺栓的階階梯

移除亮起的徽章

若要移除背照式徽章、您必須開啟系統機櫃前擋蓋、從徽章背面拔下電源線、然後從系統機櫃門上移除徽章元件。

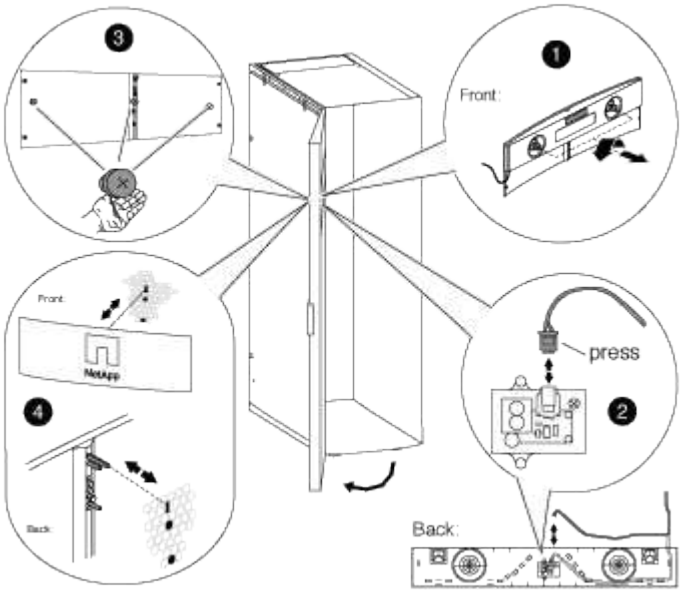

請使用下列圖例及下列步驟：

1. 解除鎖定並開啟系統機櫃前側擋門。
2. 鬆開門內側徽章背面板上的緊固螺絲、然後將背板從門網上輕拉出。
3. 按下插孔上的鎖定夾、拔下插槽上的電源線、然後從背面板拔下纜線、即可從背面板拔下電源線。

   將背板放在一邊。

4. 小心地從徽章背面取下螺絲。

   指旋螺絲上的針很短。將您的手放在螺絲下方、以便在您掉落螺絲時抓住指旋螺絲。

5. 從門正面取下徽章、並將其放在一旁。

卸下系統機櫃門

您必須卸下系統機櫃門和側邊面板、才能移動亮起的徽章和元件、以及反轉門。

1. 如果系統機櫃門尚未開啟、請將其打開。
2. 視機櫃是否連接互連套件而定、執行適當的動作。

如果您的系統機櫃是...	然後...
未連接至其他系統機櫃	前往下一步。
已連接至另一個具有互連套件的系統機櫃	移除所有四個互連套件支架、並將支架和螺絲放在安全的地方。

3. 解除兩側面板的鎖定、從側邊面板拔下接地線、然後將其移除並放置在一旁。
4. 從門頂端的接地線上拔下接地線。
5. 從系統機櫃框架上旋下接地接線片和線路組件、然後將其放在一邊。
6. 從系統機櫃門上轉開接地突耳組件、並將其放在一旁。
7. 提起頂端的鉸接銷、直到它脫離轉軸底部為止。
8. 從系統機箱框架中輕推機箱蓋的頂端、然後釋放鉸接銷。
9. 將門從底部的合葉中取出、然後將門放在一邊。

移動徽章電源供應器和纜線

您必須先將電源供應器和背光標章纜線移至系統機櫃機架的另一側、然後再將背光的標章裝回。

您必須移除系統機櫃門和側邊面板。

反轉系統機櫃門時、您必須將背照式徽章電源供應器、電源線和纜線處理通道移至系統機櫃的另一側。此組件的設計、是為了讓連接至徽章的纜線位於機櫃側邊、而機櫃中安裝了門轉軸。

1. 打開電源線固定夾、然後從電源供應器拔下電源線。
2. 請參考下圖、移除電源供應器外殼和電源供應器：

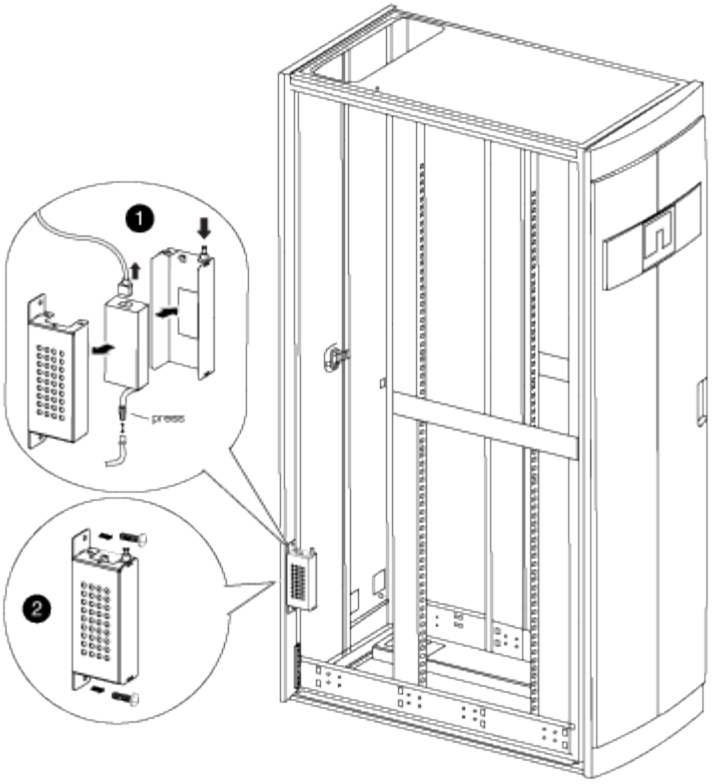

a. 提起電源供應器外殼上的固定插銷、然後向下轉動外殼蓋、將其從後電源供應器外殼中提出。

> 電源供應器連接至電源供應器外殼、並附有掛勾和迴圈接插孔。

b. 從發光的標牌纜線拔下電源供應器、然後將電源供應器和電源供應器護蓋設在側邊。

c. 從連接至系統機箱框架的電源供應器外殼頂端和底部卸下螺絲、然後卸下電源供應器外殼。

3. 將電源供應器和電源供應器外殼安裝在系統機櫃的另一側：

a. 在機箱框架上找到彼此相鄰的兩個螺絲孔、然後將電源供應器外殼頂端連接至兩個螺絲孔的最下方。

> 您可能需要取下底部的纜線固定帶（如果有）。

b. 將電源供應器外殼底部固定至系統機櫃框架。

c. 安裝電源供應器護蓋和電源供應器、方法是將護蓋掛勾對齊電源供應器後端、將柱塞向上拉到護蓋上、旋轉柱塞關閉、然後釋放柱塞。

4. 從固定夾中移除處理通道固定夾、然後將處理通道滑離電源線、以移除擋板電源供應器處理通道。

將用於安裝處理通道的固定夾和螺絲保留在機箱的另一側。

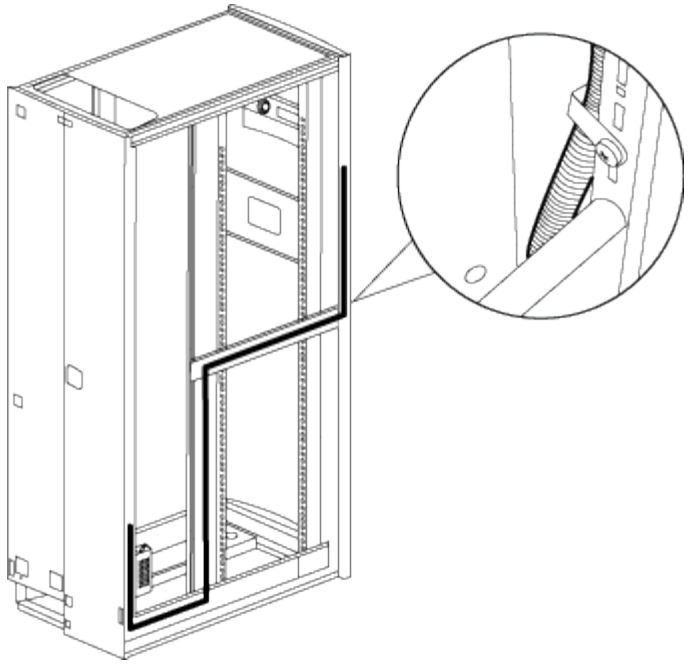

5. 將徽章電源線移至機箱的另一側：

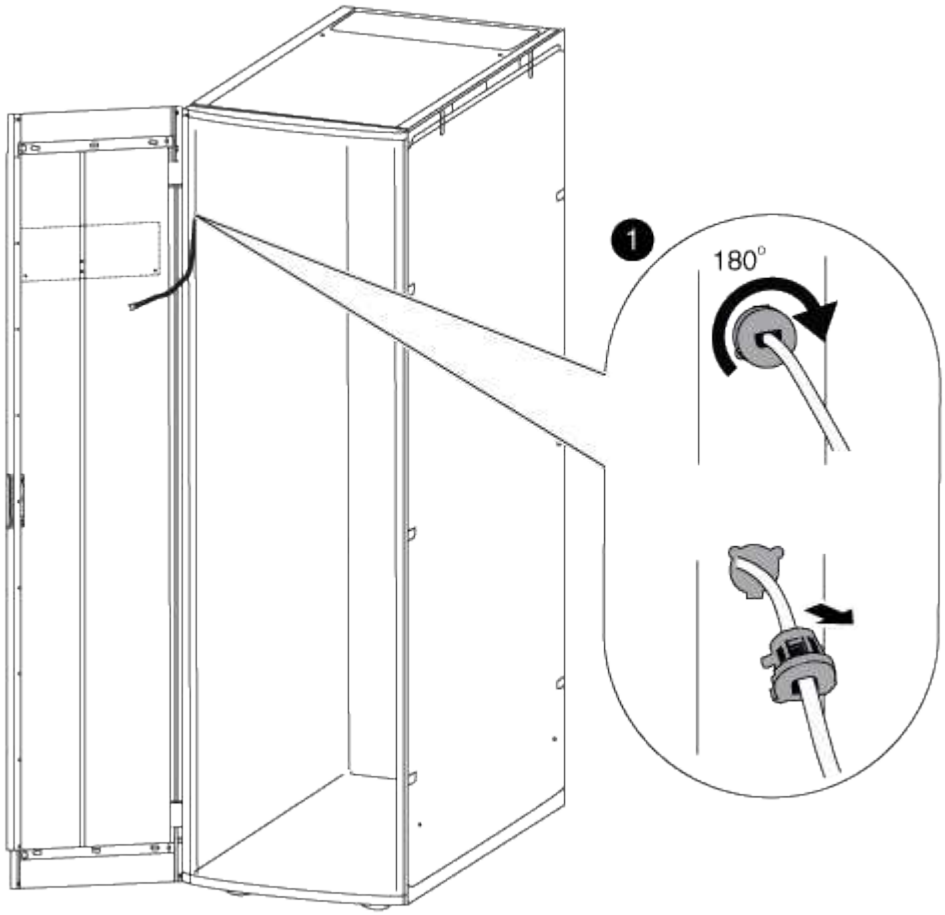

a. 將機箱上的橡膠纜線固定器垂直向右旋轉180°、將其從系統機箱框架中取出、然後將纜線從系統機箱中輕拉出。

b. 將纜線移至機箱的另一側、然後將纜線完全穿過機箱頂端附近的孔、使其直立。

c. 將橡膠纜線固定器與框架上的孔對齊、將其推入到底、然後將纜線固定器往左旋轉180°以固定。

d. 將纜線沿機箱框架一路連接至機箱背面。

6. 重新安裝纜線處理通道：

a. 將處理通道滑過PDU電源線、然後將處理通道沿系統機櫃框架佈線至PDU。

b. 將機箱另一側的處理通道固定夾安裝在處理通道上、以將其固定在機箱框架上。

7. 將標牌纜線插回電源供應器、但請勿將電源供應器重新連接至電源。

反轉門的轉軸和鎖扣

翻轉系統機櫃門時、您必須將系統機櫃門的合葉和鎖扣直立移至相反的正面系統機櫃。

您需要下列工具：

- 十字螺絲起子
- 5公釐內六角扳手；建議使用磁性內六角扳手
- 尖嘴鉗
- 請踏上工作梯、以便輕鬆取用頂端鉸接的內六角螺絲

a. 從系統機箱框架上卸下固定頂端鉸接的螺絲、然後將螺絲和鉸接放在一邊。

> 卸下內六角螺絲時請務必小心、避免將其掉入機箱框架。系統機櫃隨附的備用套件中附有備用六角螺絲。

b. 從系統機箱框架上卸下固定底部鉸接的螺絲、然後將螺絲和鉸接放在一邊。

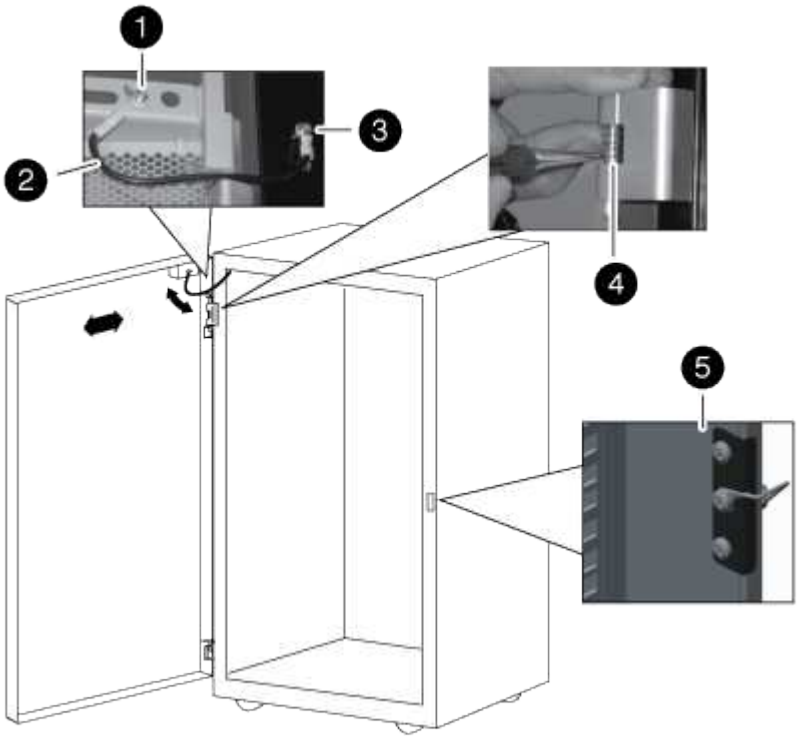

❶
含接地線鏟形的門接地螺絲
❷
接地線
❸
框架接地線接線片
❹
正面的頂端機門鉸接、附有固定夾的鉸接銷
❺
鎖定鎖扣

a. 將鉸接銷從頂端的合葉反轉：
   i. 提起鉸接銷、露出鉸接銷軸上的固定夾。
   ii. 使用尖嘴夾鉗、將固定夾從鉸接銷軸上輕移、然後放在一旁。
   iii. 將鉸接銷和彈簧滑出轉軸體。
   iv. 旋轉合頁、使螺紋孔朝向合頁的另一側、然後將合頁銷和彈簧裝回合頁。
   v. 將鉸接固定夾安裝到鉸接銷上。

      請確定您將固定夾完全推入鉸接銷上。

b. 重新安裝轉軸：
   i. 將上方六角螺絲垂直插入系統機櫃、使其對齊頂端鉸接上的上方螺絲孔、然後部分鎖緊六角螺絲。

      安裝第二顆內六角螺絲之前、請勿完全鎖緊螺絲。

   ii. 將底部六角螺絲直立插入系統機櫃、使其對齊頂端鉸接的底部螺絲孔、然後部分鎖緊六角螺絲。
   iii. 鎖緊頂端和底部的內六角螺絲。
   iv. 對底部的轉軸重複這些步驟。
c. 從鎖扣上卸下螺絲、然後將鎖扣直立移至另一個正面系統機櫃。
d. 將鎖扣旋轉180度、然後將其直立固定至系統機櫃。

重新安裝門並點亮徽章

將電源供應器和元件移至系統機櫃的另一側、並移動轉軸和鎖扣之後、您必須重新安裝系統機櫃門和亮起的徽章、然後將徽章重新連接至電源。

重新安裝系統機櫃門

反轉門蓋轉軸和門鎖之後、您必須先重新安裝接地線、凸耳組件和線路、以及系統機櫃前蓋、然後再重新安裝亮起的徽章。

1. 將門旋轉180度。
2. 將門的底部對齊底部的鉸接桿、然後將門底部放在鉸接桿上。
3. 提起頂端的鉸接銷、使其脫離鉸接外殼。
4. 將機箱蓋的頂端推入鉸接外殼、使其對齊鉸接銷和機箱蓋的合腳、然後釋放鉸接銷。

   請確定轉軸銷已完全透過門栓和門栓外殼的底部固定。

5. 將接地接線片和線路組件重新連接至新正面護蓋同一側的系統機櫃框架、然後重新安裝系統機櫃門頂端的接地接線片和帶有鏟形的接地接線片。
6. 將接地線重新連接至系統機櫃門上接地突耳組件的鏟形。
7. 視情況重新安裝側邊面板或互連支架：
   - 如果系統機櫃未連接至其他系統機櫃、請重新安裝側邊面板。
   - 如果您的系統機櫃已連接至另一個具有互連套件的系統機櫃、請重新安裝互連支架。

重新安裝亮起的徽章

安裝系統機櫃門之後、您需要安裝亮起的徽章、以完成門反轉程序、然後關閉並鎖定前擋門。

1. 請參考下圖、將發光的徽章重新安裝在系統機櫃的前側擋門上：

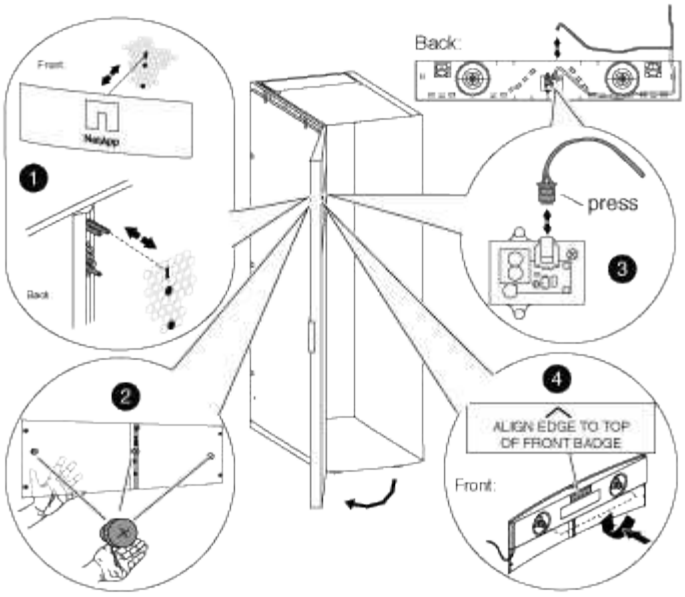
Back:
Front:
NetApp
Back
press
ALIGN EDGE TO TOP
OF FRONT BADGE
Front:

2. 關閉並鎖定前側擋門。

版權資訊

Copyright©2022 NetApp、Inc.版權所有。美國印製本文件中版權所涵蓋的任何部分、不得以任何形式或任何方式（包括影印、錄製、 在未事先取得版權擁有者書面許可的情況下、在電子擷取系統中進行錄音或儲存。

衍生自受版權保護之NetApp資料的軟體必須遵守下列授權與免責聲明：

本軟體係由NetApp「依現狀」提供、不含任何明示或暗示的保證、包括但不限於適售性及特定用途適用性的暗示保證、特此聲明。在任何情況下、NetApp均不對任何直接、間接、偶發、特殊、示範、 或衍生性損害（包括但不限於採購替代商品或服務；使用損失、資料或利潤損失； 或業務中斷）、無論是在合約、嚴格責任或侵權行為（包括疏忽或其他）中、無論是因使用本軟體而產生的任何責任理論（包括疏忽或其他）、即使已被告知可能造成此類損害。

NetApp保留隨時變更本文所述之任何產品的權利、恕不另行通知。除非NetApp以書面明確同意、否則NetApp不承擔因使用本文所述產品而產生的任何責任或責任。使用或購買本產品並不代表NetApp擁有任何專利權利、商標權利或任何其他智慧財產權。

本手冊所述產品可能受到一或多個美國國家/地區的保護專利、國外專利或申請中。

限制權利圖例：政府使用、複製或揭露受DFARS 252.277-7103（1988年10月）和FAR 52-227-19（1987年6月）技術資料與電腦軟體權利條款（c）（1）（ii）分段所述限制。

商標資訊

NetApp、NetApp標誌及所列的標章 http://www.netapp.com/TM 為NetApp、Inc.的商標。其他公司和產品名稱可能為其各自所有者的商標。