X91148A模組

ONTAP Systems

NetApp
May 31, 2022

This PDF was generated from https://docs.netapp.com/zh-tw/ontap-systems/fas9000/x91148a-module-install-overview.html on May 31, 2022. Always check docs.netapp.com for the latest.

目錄

X91148A模組 1
新增X91148A模組之總覽- AFF NETAPP 9000 1
在AFF 具備開放式插槽AFF 的不支援插槽的ArcA700中新增X91148A模組 1
在沒有開放式插槽AFF 的系統中新增X91148A儲存模組-例如：NetApp產品系列的 3

X91148A模組

新增X91148A模組之總覽- AFF NETAPP 9000

您可以在系統中新增I/O模組、方法是將NIC或儲存介面卡更換為已完全安裝的系統中的新NIC或儲存介面卡、或是將新的NIC或儲存介面卡新增至系統中的空機箱插槽。

開始之前

- 請檢查 "NetApp Hardware Universe" 確保新的I/O模組與您的系統和ONTAP 執行中的版本相容。
- 如果有多個插槽可用、請檢查中的插槽優先順序 "NetApp Hardware Universe" 並使用適用於您I/O模組的最佳工具。
- 若要不中斷營運地新增I/O模組、您必須接管目標控制器、移除目標插槽的插槽遮罩、或移除現有的I/O模組、新增或更換I/O模組、然後歸還目標控制器。
- 確定所有其他元件都正常運作。

在AFF 具備開放式插槽AFF 的不支援插槽的ArcA700中新增X91148A模組

您可以將X91148A模組新增至系統的空模組插槽、做為100GbE NIC或NS224儲存櫃的儲存模組。

- 您的系統必須執行ONTAP 的是更新版本的版本。
- 若要在不中斷營運的情況下新增X91148A模組、您必須接管目標控制器、移除目標插槽中的插槽遮罩、新增模組、然後歸還目標控制器。
- 您的系統上必須有一個或多個可用的開放式插槽。
- 如果有多個插槽可用、請根據Hardware Universe 插槽優先順序對照表安裝模組、以利在支援過程中安裝X91148A模組。

  "NetApp Hardware Universe"

- 如果您要將X91148A模組新增為儲存模組、則必須安裝模組插槽3和/或7。
- 如果您要將X91148A模組新增為100GbE NIC、您可以使用任何開放式插槽。不過、根據預設、插槽3和7會設為儲存插槽。如果您想將這些插槽用作網路插槽、但不想新增NS224磁碟櫃、您必須使用「儲存連接埠修改-node"節點節點名稱_-port *port name*-mode network」命令來修改用於網路的插槽。如Hardware Universe 需X91148A模組可用於網路的其他插槽、請參閱《支援資料：

  "NetApp Hardware Universe"

- 系統中的所有其他元件都必須正常運作；否則、您必須聯絡技術支援部門。

選項**1**：在具有開放式插槽的系統中、將**X91148A**模組新增為**NIC**模組

若要將X91148A模組新增為具有開放式插槽的系統中的NIC模組、您必須依照特定的步驟順序進行。

步驟

1. 關機控制器A：
   a. 停用自動恢復：「儲存容錯移轉修改節點本機-自動恢復錯誤」
   b. 接管目標節點：「torage容錯移轉接管-ofnode_target節點名稱」

      主控台連線顯示、當接管完成時、節點會捨棄至載入器提示。
2. 如果您尚未接地、請正確接地。
3. 移除目標插槽遮罩：
   a. 按下帶有字母和編號的CAM按鈕。
   b. 向下轉動CAM栓鎖、直到其處於水平位置。
   c. 卸下封蓋。
4. 安裝X91148A模組：
   a. 將X91148A模組對準插槽邊緣。
   b. 將X91148A模組滑入插槽、直到有字母和編號的I/O CAM栓開始與I/O CAM銷接合為止。
   c. 將I/O CAM栓鎖推到底、將模組鎖定到位。
5. 將模組纜線連接至資料交換器。
6. 重新開機控制器A：「boot_ONTAP」
7. 從合作夥伴節點恢復節點：「torage容錯移轉恢復-ofnode_target節點名稱_」
8. 如果停用自動恢復功能、請啟用：「儲存容錯移轉修改節點本機-自動恢復true」
9. 對控制器B重複這些步驟

選項**2**：在具有開放式插槽的系統中、將**X91148A**模組新增為儲存模組

若要在具有開放式插槽的系統中新增X91148A模組作為儲存模組、您必須依照特定步驟順序進行。

- 此程序假設插槽3和/或7已開啟。

步驟

1. 關閉控制器A：
   a. 停用自動恢復：「儲存容錯移轉修改節點本機-自動恢復錯誤」
   b. 接管目標節點：「torage容錯移轉接管-ofnode_node_name'

      主控台連線顯示、當接管完成時、節點會捨棄至載入器提示。
2. 如果您尚未接地、請正確接地。
3. 移除目標插槽遮罩：
   a. 按下帶有字母和編號的CAM按鈕。
   b. 向下轉動CAM栓鎖、直到其處於水平位置。

c. 卸下封蓋。

4. 將X91148A模組安裝至插槽3：
   a. 將X91148A模組對準插槽邊緣。
   b. 將X91148A模組滑入插槽、直到有字母和編號的I/O CAM栓開始與I/O CAM銷接合為止。
   c. 將I/O CAM栓鎖推到底、將模組鎖定到位。
   d. 如果您要安裝第二個X91148A模組進行儲存、請針對插槽7中的模組重複此步驟。
5. 重新開機控制器A：「boot_ONTAP」
6. 從合作夥伴節點移回節點：「torage容錯移轉恢復-ofnode_name'
7. 如果停用自動恢復功能、請啟用：「儲存容錯移轉修改節點本機-自動恢復true」
8. 對控制器B重複這些步驟
9. 如所述、安裝並連接NS224磁碟櫃 "熱新增- NS224磁碟櫃"。

在沒有開放式插槽AFF 的系統中新增X91148A儲存模組-例如：NetApp產品系列的

您必須在系統中移除一或多個現有的NIC或儲存模組、才能將一個或多個X91148A儲存模組安裝到已完全安裝的系統中。

- 您的系統必須執行ONTAP 的是更新版本的版本。
- 若要在不中斷營運的情況下新增X91148A模組、您必須接管目標控制器、新增模組、然後還原目標控制器。
- 如果您要將X91148A模組新增為儲存介面卡、則必須將模組安裝在插槽3和/或7中。
- 如果您要將X91148A模組新增為100GbE NIC、您可以使用任何開放式插槽。不過、根據預設、插槽3和7會設為儲存插槽。如果您想將這些插槽用作網路插槽、但不想新增NS224磁碟櫃、則必須針對每個連接埠、使用「儲存連接埠修改-node_node name_-port *port name*-mode network」命令來修改用於網路的插槽。如Hardware Universe 需X91148A模組可用於網路的其他插槽、請參閱《支援資料：

  "NetApp Hardware Universe"

- 系統中的所有其他元件都必須正常運作；否則、您必須聯絡技術支援部門。

選項1：在沒有開放插槽的系統中、將X91148A模組新增為NIC模組

您必須在系統中移除一或多個現有的NIC或儲存模組、才能將一個或多個X91148A NIC模組安裝到已完全安裝的系統中。

步驟

1. 如果您要將X91148A模組新增至包含NIC模組的插槽、且其連接埠數量與X91148A模組相同、則當控制器模組關閉時、LIF會自動移轉。如果要更換的NIC模組連接埠數量超過X91148A模組、您必須將受影響的LIF永久重新指派至不同的主連接埠。請參閱 "移轉LIF" 如需使用System Manager永久移動生命期的相關資訊
2. 關閉控制器A：
   a. 停用自動恢復：「儲存容錯移轉修改節點本機-自動恢復錯誤」

b. 接管目標節點：「torage容錯移轉接管-ofnode_target節點名稱」

主控台連線顯示、當接管完成時、節點會捨棄至載入器提示。

3. 如果您尚未接地、請正確接地。
4. 拔下目標I/O模組上的任何纜線。
5. 從機箱中移除目標I/O模組：

a. 按下帶有字母和編號的CAM按鈕。

CAM按鈕會從機箱移出。

b. 向下轉動CAM栓鎖、直到其處於水平位置。

I/O模組從機箱鬆脫、並從I/O插槽移出約1/2英吋。

c. 拉動模組面兩側的拉片、將I/O模組從機箱中移除。

請務必追蹤I/O模組所在的插槽。

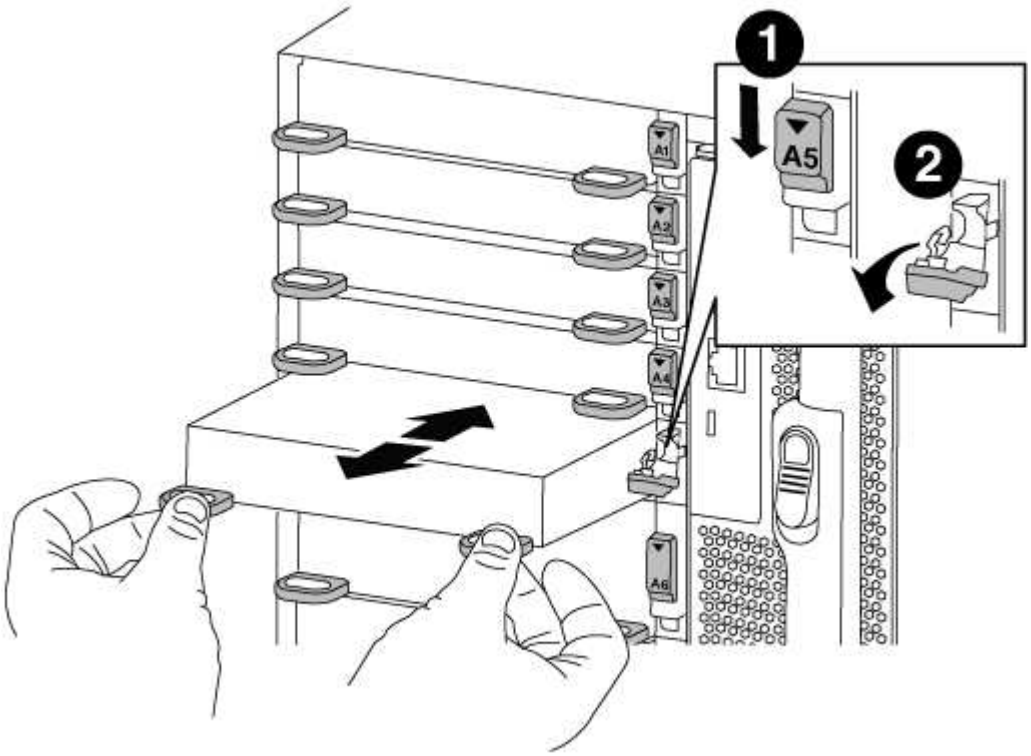

1	
I/O CAM栓鎖有編號和編號	
2	

I/O CAM栓鎖完全解除鎖定

6. 將X91148A模組安裝至目標插槽：
   a. 將X91148A模組對準插槽邊緣。
   b. 將X91148A模組滑入插槽、直到有字母和編號的I/O CAM栓開始與I/O CAM銷接合為止。
   c. 將I/O CAM栓鎖推到底、將模組鎖定到位。
7. 重複執行移除和安裝步驟、以更換控制器A的其他模組
8. 將模組或模組纜線連接至資料交換器。
9. 重新開機控制器A：「boot_ONTAP」
10. 從合作夥伴節點移回節點：「torage容錯移轉恢復-ofnode_name'
11. 如果停用自動恢復功能、請啟用：「儲存容錯移轉修改節點本機-自動恢復true」
12. 如果您在插槽3或7中新增X91148A模組作為NIC模組、則對於每個連接埠、請使用「儲存連接埠修改-node_nic name_-port *port name*-mode network」命令。
13. 對控制器B重複這些步驟

選項**2**：在沒有開放插槽的系統中、將**X91148A**模組新增為儲存模組

您必須在系統中移除一或多個現有的NIC或儲存模組、才能將一個或多個X91148A儲存模組安裝到已完全安裝的系統中。

- 此程序假設您將X91148A模組重新安裝至插槽3和/或7。

步驟

1. 如果您要將X91148A模組新增為插槽3和/或7中的儲存模組、並將其新增至現有NIC模組的插槽中、請使用System Manager將LIF永久移轉至不同的主連接埠、如所述 "移轉LIF"。
2. 關閉控制器A：
   a. 停用自動恢復：「儲存容錯移轉修改節點本機-自動恢復錯誤」
   b. 接管目標節點：「torage容錯移轉接管-ofnode_node_name'

      主控台連線顯示、當接管完成時、節點會捨棄至載入器提示。
3. 如果您尚未接地、請正確接地。
4. 拔下目標I/O模組上的任何纜線。
5. 從機箱中移除目標I/O模組：
   a. 按下帶有字母和編號的CAM按鈕。

      CAM按鈕會從機箱移出。
   b. 向下轉動CAM栓鎖、直到其處於水平位置。

      I/O模組從機箱鬆脫、並從I/O插槽移出約1/2英吋。

c. 拉動模組面兩側的拉片、將I/O模組從機箱中移除。

請務必追蹤I/O模組所在的插槽。

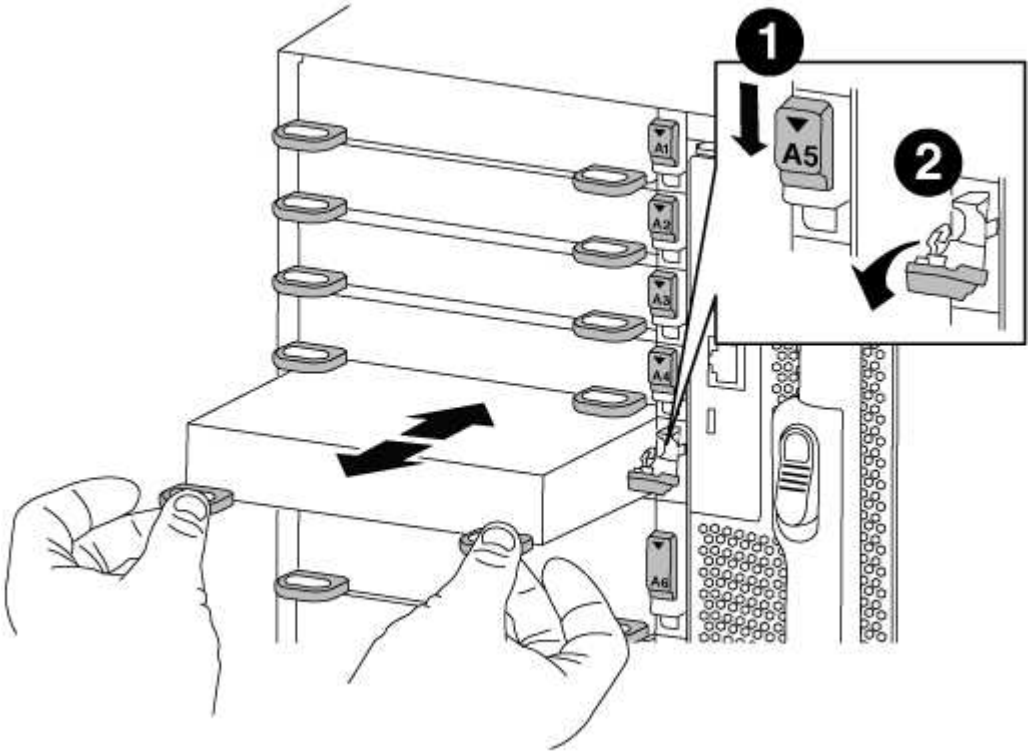

❶	
I/O CAM栓鎖有編號和編號	
❷	
I/O CAM栓鎖完全解除鎖定	

6. 將X91148A模組安裝至插槽3：
   a. 將X91148A模組對準插槽邊緣。
   b. 將X91148A模組滑入插槽、直到有字母和編號的I/O CAM栓開始與I/O CAM銷接合為止。
   c. 將I/O CAM栓鎖推到底、將模組鎖定到位。
   d. 如果您要安裝第二個X91148A模組進行儲存、請針對插槽7中的模組重複執行移除和安裝步驟。
7. 重新開機控制器A：「boot_ONTAP」
8. 從合作夥伴節點恢復節點：「torage容錯移轉恢復-ofnode_target節點名稱_」
9. 如果停用自動恢復功能、請啟用：「儲存容錯移轉修改節點本機-自動恢復true」
10. 對控制器B重複這些步驟

11. 如所述、安裝並連接NS224磁碟櫃 "熱新增NS224磁碟機櫃"。

版權資訊

Copyright©2022 NetApp、Inc.版權所有。美國印製本文件中版權所涵蓋的任何部分、不得以任何形式或任何方式（包括影印、錄製、 在未事先取得版權擁有者書面許可的情況下、在電子擷取系統中進行錄音或儲存。

衍生自受版權保護之NetApp資料的軟體必須遵守下列授權與免責聲明：

本軟體係由NetApp「依現狀」提供、不含任何明示或暗示的保證、包括但不限於適售性及特定用途適用性的暗示保證、特此聲明。在任何情況下、NetApp均不對任何直接、間接、偶發、特殊、示範、 或衍生性損害（包括但不限於採購替代商品或服務；使用損失、資料或利潤損失； 或業務中斷）、無論是在合約、嚴格責任或侵權行為（包括疏忽或其他）中、無論是因使用本軟體而產生的任何責任理論（包括疏忽或其他）、即使已被告知可能造成此類損害。

NetApp保留隨時變更本文所述之任何產品的權利、恕不另行通知。除非NetApp以書面明確同意、否則NetApp不承擔因使用本文所述產品而產生的任何責任或責任。使用或購買本產品並不代表NetApp擁有任何專利權利、商標權利或任何其他智慧財產權。

本手冊所述產品可能受到一或多個美國國家/地區的保護專利、國外專利或申請中。

限制權利圖例：政府使用、複製或揭露受DFARS 252.277-7103（1988年10月）和FAR 52-227-19（1987年6月）技術資料與電腦軟體權利條款（c）（1）（ii）分段所述限制。

商標資訊

NetApp、NetApp標誌及所列的標章 http://www.netapp.com/TM 為NetApp、Inc.的商標。其他公司和產品名稱可能為其各自所有者的商標。