控制器模組
ONTAP Systems

NetApp
June 27, 2022

This PDF was generated from https://docs.netapp.com/zh-tw/ontap-systems/a320/controller-replace-overview.html on June 27, 2022. Always check docs.netapp.com for the latest.

目錄

控制器模組 1
控制器模組更換總覽- AFF NETAPP 320 1
關閉受損的控制器AFF -現象A320 1
更換控制器模組硬體AFF - REVA320 2
還原並驗證系統組態AFF -還原A320 10
重新連接系統並重新分配磁碟- AFF VA320 11
完整系統還原：AFF 還原為32 14

控制器模組

控制器模組更換總覽- AFF NETAPP 320

您必須檢閱更換程序的先決條件、並針對ONTAP 您的版本選擇正確的解決方法。

- 所有磁碟機櫃都必須正常運作。
- 健全的控制器必須能夠接管要更換的控制器（在本程序中稱為「受損的控制器」）。
- 如果您的系統採用MetroCluster 不必要的組態、您必須檢閱一節 "選擇正確的恢復程序" 判斷您是否應該使用此程序。

  如果您應該使用這項程序、請注意、四或八個節點MetroCluster 的不一致組態中控制器的控制器更換程序與HA配對相同。不需要使用MetroCluster特定步驟、因為故障僅限於HA配對、而儲存容錯移轉命令可在更換期間提供不中斷營運的操作。

- 您必須使用從供應商處收到的替換FRU元件來更換故障元件。
- 您必須以相同型號的控制器模組來更換控制器模組。您無法只更換控制器模組來升級系統。
- 在此程序中、您無法變更任何磁碟機或磁碟機櫃。
- 在此程序中、開機裝置會從受損的控制器移至_replaced_控制器、以便以ONTAP 與舊控制器模組相同的版本進行_replaced_控制器開機。
- 請務必在正確的系統上套用這些步驟中的命令：
  - _減損_控制器是要更換的控制器。
  - _replacement控制器是取代受損控制器的新控制器。
  - _Healthy控制器是正常運作的控制器。
- 您必須將控制器的主控台輸出擷取至文字檔。

  這會提供程序記錄、以便您疑難排解在更換程序期間可能遇到的任何問題。

關閉受損的控制器AFF -現象A320

若要關閉受損的控制器、您必須判斷控制器的狀態、並在必要時接管控制器、以便健全的控制器繼續從受損的控制器儲存設備提供資料。

關於這項工作

- 如果您使用NetApp儲存加密、則必須依照《NetApp ONTAP 加密電源指南》_的「將SED恢復為未受保護模式」一節中的指示、重設MSID。

  "《NetApp加密電源指南》（英文）ONTAP"

- 如果您使用SAN系統、則必須檢查受損控制器SCSI刀鋒的事件訊息（「事件記錄顯示」）。

  每個SCSI刀鋒處理序都應與叢集中的其他節點處於仲裁狀態。任何問題都必須先解決、才能繼續進行更換。

- 如果叢集有兩個以上的節點、則叢集必須處於仲裁狀態。如果叢集未達到法定人數、或健全的控制器顯示為「假」、表示符合資格和健全狀況、則您必須在關閉受損的控制器之前修正問題；請參閱 "使用CLI進行系統管理總覽"。
- 如果您使用MetroCluster 的是功能不全的組態、則必須確認MetroCluster 已設定「功能不全」狀態、且節點處於啟用且正常的狀態（「MetroCluster 功能不全」）。

步驟

1. 如果啟用了此功能、請叫用下列訊息來抑制自動建立案例：「System Node現象叫用節點*-type all -Message MAn=number_of_hs_Downh」AutoSupport AutoSupport AutoSupport

   下列AutoSupport 資訊不顯示自動建立案例兩小時的訊息：「cluster1：**>**系統節點**AutoSupport** 、叫用節點-輸入ALL -Message MAn=2h」

2. 停用健全控制器主控台的自動恢復功能：「torage容錯移轉修改–節點本機-自動恢復錯誤」
3. 將受損的控制器移至載入器提示：

如果受損的控制器正在顯示...	然後...
載入程式提示	移至「移除控制器模組」。
正在等待恢復…	按Ctrl-C、然後在出現提示時回應「y」。
系統提示或密碼提示（輸入系統密碼）	從正常控制器接管或停止受損的控制器：「torage容錯移轉接管-節點_受損節點_節點名稱_」 當受損的控制器顯示正在等待恢復…時、請按Ctrl-C、然後回應「y」。

更換控制器模組硬體AFF - REVA320

若要更換控制器模組硬體、您必須移除受損的控制器、將FRU元件移至更換的控制器模組、在機箱中安裝更換的控制器模組、然後將系統開機至維護模式。

步驟1：移除控制器模組

若要存取控制器模組內部的元件、您必須從機箱中移除控制器模組。

您可以使用下列映像或書面步驟、從機箱中移除控制器模組。

下圖顯示從受損的控制器模組移除纜線和纜線管理臂：

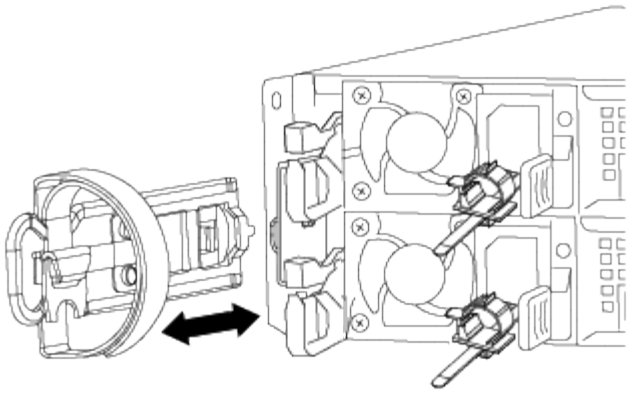

下圖顯示從機箱中移除受損的控制器模組：

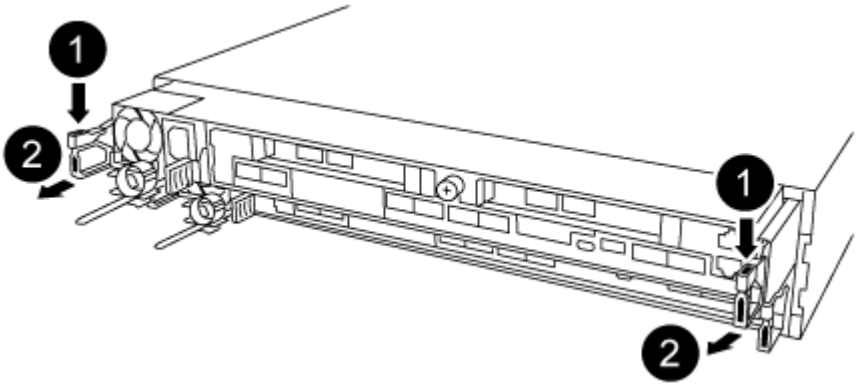

1. 如果您尚未接地、請正確接地。
2. 從電源拔下控制器模組的電源供應器。
3. 解開將纜線綁定至纜線管理裝置的掛勾和迴圈帶、然後從控制器模組拔下系統纜線和SFP（如有需要）、並追蹤纜線的連接位置。

   將纜線留在纜線管理裝置中、以便在重新安裝纜線管理裝置時、整理好纜線。

4. 從控制器模組的左側和右側移除纜線管理裝置、並將其放在一邊。
5. 從機箱中取出控制器模組：
   a. 將您的指夾插入控制器模組兩側的鎖定機制。
   b. 按下鎖定機制頂端的橘色彈片、直到它清除機箱上的鎖定銷為止。

      鎖定機制掛勾應幾乎垂直、且應遠離機箱插銷。

   c. 將控制器模組往您的方向輕拉幾英吋、以便抓住控制器模組的兩側。
   d. 用兩隻手將控制器模組從機箱中輕拉出、然後放在平穩的表面上。

步驟**2**：搬移電源供應器

更換控制器模組時、您必須將電源供應器從受損的控制器模組移至更換的控制器模組。

1. 旋轉CAM握把、以便在按下藍色鎖定彈片的同時、將電源供應器從控制器模組中拉出。

電源供應器不足。從控制器模組中取出時、請務必用兩隻手支撐、以免突然從控制器模組中迴轉而造成傷害。

2. 將電源供應器移至新的控制器模組、然後安裝。
3. 用兩隻手支撐電源供應器的邊緣、並將其與控制器模組的開口對齊、然後將電源供應器輕推入控制器模組、直到鎖定彈片卡入定位。

   電源供應器只能與內部連接器正確接合、並以一種方式鎖定到位。

   為避免損壞內部連接器、請勿在將電源供應器滑入系統時過度施力。

步驟3：移動NVDIMM電池

若要將NVDIMM電池從受損的控制器模組移至更換的控制器模組、您必須執行特定的步驟順序。

您可以使用下列圖例或書面步驟、將NVDIMM電池從受損的控制器模組移至更換的控制器模組。

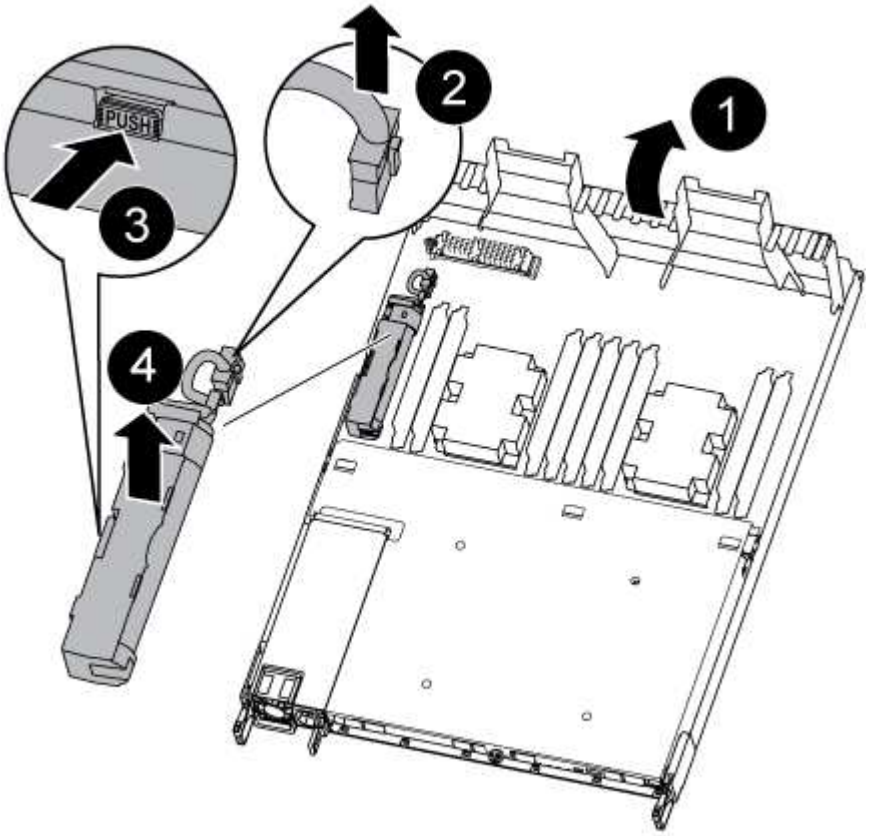

1. 在控制器模組中找到NVDIMM電池。
2. 找到電池插塞、並將電池插塞正面的固定夾壓下、以從插槽釋放插塞、然後從插槽拔下電池纜線。
3. 抓住電池並按下標有「推」的藍色鎖定彈片、然後將電池從電池座和控制器模組中取出。
4. 將電池移至更換的控制器模組。
5. 將電池模組與電池的開孔對齊、然後將電池輕推入插槽、直到卡入定位。

請勿將電池纜線插回主機板、直到接到指示為止。

步驟4：移動開機媒體

您必須找到開機媒體、然後依照指示將其從受損的控制器模組中移除、並將其插入更換的控制器模組。

您可以使用下列圖例或書面步驟、將受損的控制器模組中的開機媒體移至更換的控制器模組。

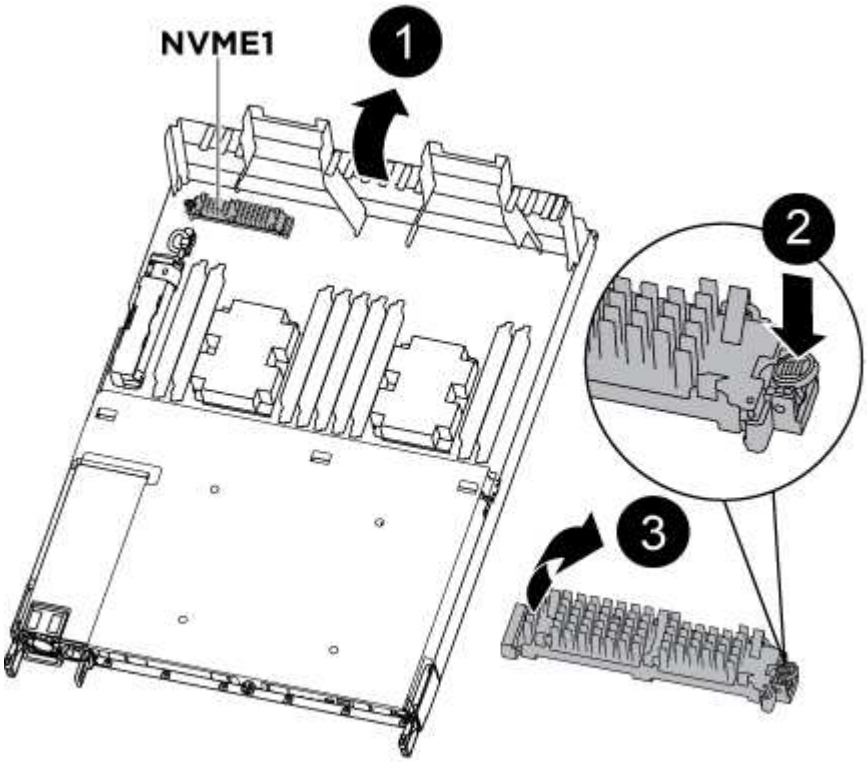

1. 開啟通風管、並使用下列圖例或控制器模組上的FRU對應圖找到開機媒體：
2. 從控制器模組中找出並移除開機媒體：
   a. 按下開機媒體末端的藍色按鈕、直到開機媒體的邊緣清除藍色按鈕為止。
   b. 向上轉動開機媒體、然後將開機媒體從插槽中輕拉出。
3. 將開機媒體移至新的控制器模組、將開機媒體邊緣對齊插槽外殼、然後將其輕推入插槽。
4. 檢查開機媒體、確定其完全正確地插入插槽中。

   如有必要、請取出開機媒體並將其重新插入插槽。

5. 將開機媒體鎖定到位：
   a. 將開機媒體向下旋轉至主機板。
   b. 用一根手指按下藍色按鈕、將開機媒體一端往開機媒體的末端推入藍色鎖定按鈕。
   c. 向下推開機媒體時、請提起藍色鎖定按鈕、將開機媒體鎖定到位。

步驟5：移動DIMM

您需要找到DIMM、然後將其從受損的控制器模組移至更換的控制器模組。

您必須準備好新的控制器模組、以便將DIMM直接從受損的控制器模組移至更換控制器模組的對應插槽。

您可以使用下列圖例或書面步驟、將受損的控制器模組中的DIMM移至更換的控制器模組。

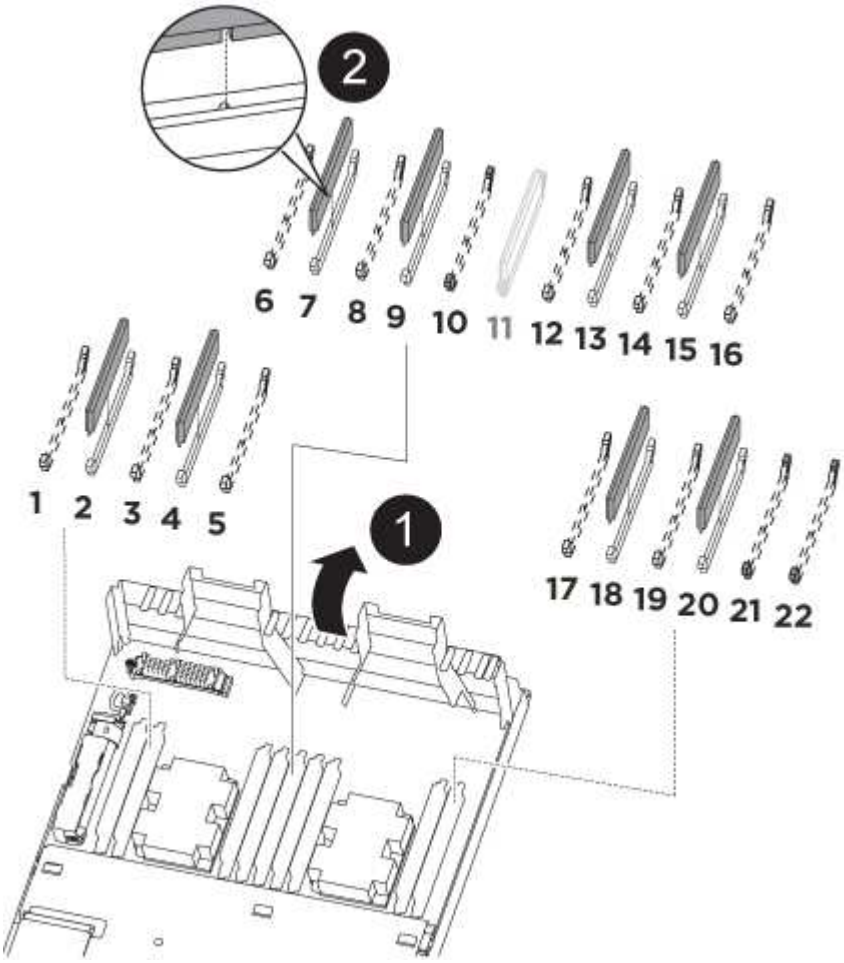

1. 找到控制器模組上的DIMM。

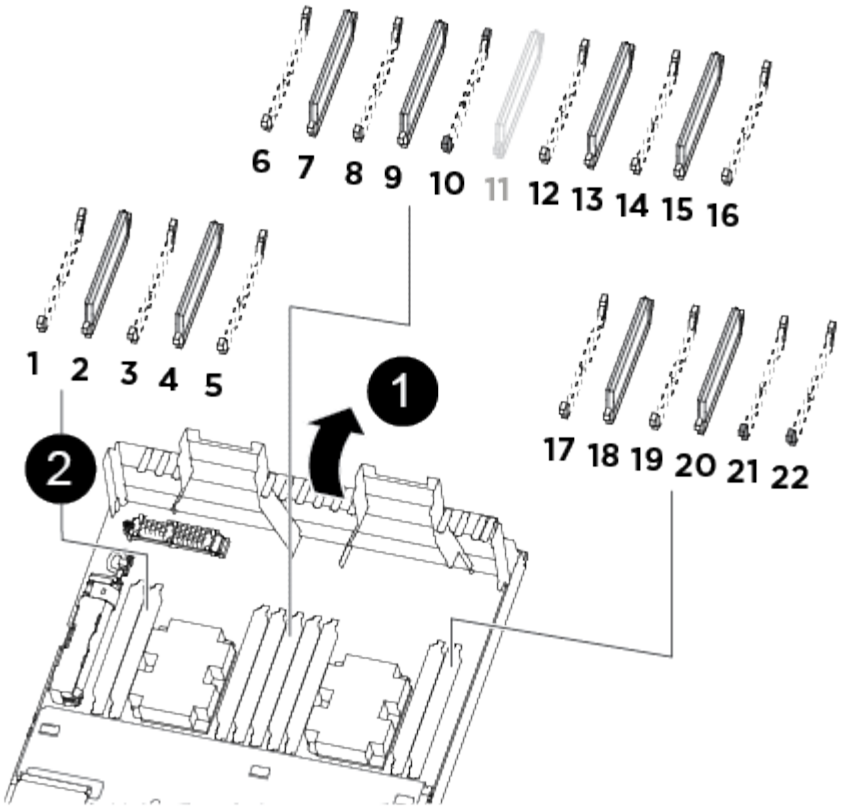

1	
通風管	
2	
• 系統DIMM插槽：2、4、7、9、13、15、 18、20 • NVDIMM插槽：11. NVDIMM的外觀與系統DIMM大不相同。	

2. 請注意插槽中的DIMM方向、以便您以適當的方向將DIMM插入更換的控制器模組。
3. 確認NVDIMM電池未插入新的控制器模組。
4. 將DIMM從受損的控制器模組移至更換的控制器模組：

   請務必將每個DIMM安裝在受損控制器模組中所佔用的相同插槽中。

   a. 緩慢地將DIMM兩側的DIMM彈出彈片分開、然後將DIMM從插槽中滑出、藉此將DIMM從插槽中退出。

      小心拿住DIMM的邊緣、避免對DIMM電路板上的元件施加壓力。

   b. 在更換的控制器模組上找到對應的DIMM插槽。

c. 確定DIMM插槽上的DIMM彈出彈片處於開啟位置、然後將DIMM正面插入插槽。

DIMM可緊密裝入插槽、但應能輕鬆裝入。如果沒有、請重新將DIMM與插槽對齊、然後重新插入。

d. 目視檢查DIMM、確認其對齊並完全插入插槽。

e. 對其餘的DIMM重複這些子步驟。

5. 將NVDIMM電池插入主機板。

請確定插頭鎖定在控制器模組上。

步驟6：移動PCIe擴充卡

您必須將已安裝PCIe卡的PCIe擴充卡、從受損的控制器模組移至更換的控制器模組。

您可以使用下列圖例或書面步驟、將PCIe擴充卡從受損的控制器模組移至更換的控制器模組。

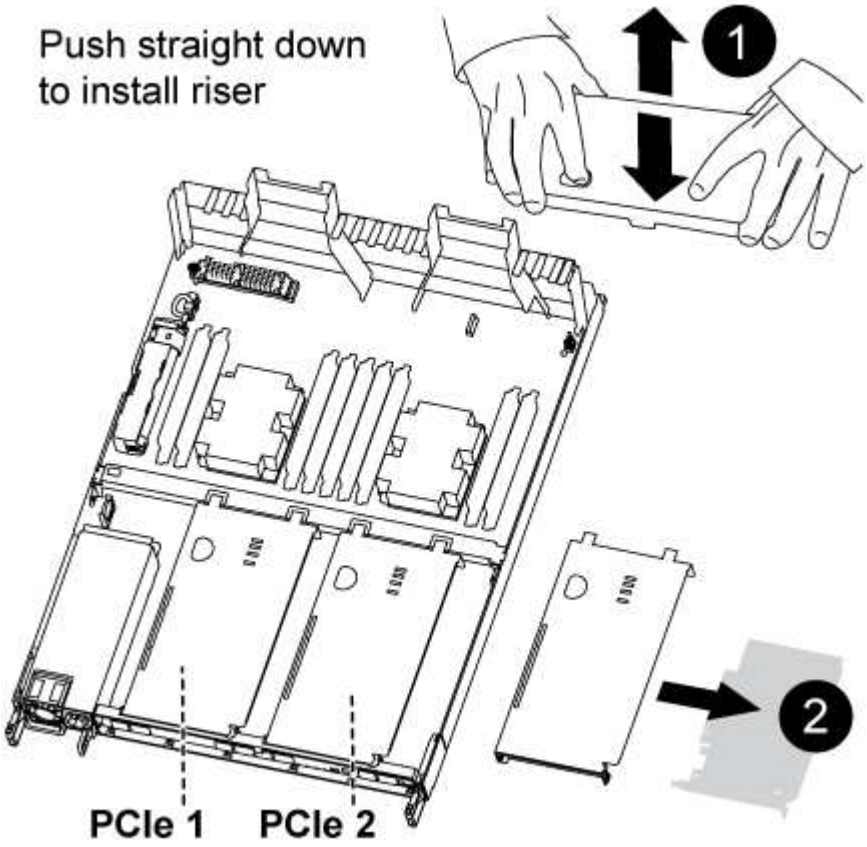

1. 打開主機蓋上的藍色指旋螺絲、將主機蓋朝自己的方向滑出、將主機蓋向上旋轉、將其從控制器模組中提出、然後將其放在一邊、即可將主機蓋移到PCIe擴充卡上。
2. 從更換的控制器模組中取出空的擴充卡。
   a. 將您的手指放入擴充模組左側的孔中、用您的姆指抓住擴充卡。
   b. 將擴充卡垂直向上提起並從支架中取出、然後將其放在一邊。
   c. 對第二個擴充卡重複這些子步驟。
3. 將PCIe擴充卡從受損的控制器模組移至更換控制器模組上的相同擴充槽：

a. 從受損的控制器模組中移除擴充卡、然後將其移至更換的控制器模組。

b. 將提升板垂直放入托架中、使其與支架對齊、並將提升板的插腳滑入支架背面的導入孔中。

c. 將擴充卡垂直向下插入主機板插槽、方法是沿擴充卡邊緣向下壓、直到卡入到位。

   提升板應平穩安裝、且不需要太多的恢復能力。如果您遇到將擴充卡插入插槽的明顯阻力、請重新拔插支架中的擴充卡。

d. 對第二個擴充卡重複這些子步驟。

e. 將護蓋裝回PCIe擴充卡上。

步驟7：安裝控制器模組

將所有元件從受損的控制器模組移至更換的控制器模組之後、您必須將更換的控制器模組安裝到機箱中、然後將其開機至維護模式。

您可以使用下列圖例或書面步驟、在機箱中安裝更換的控制器模組。

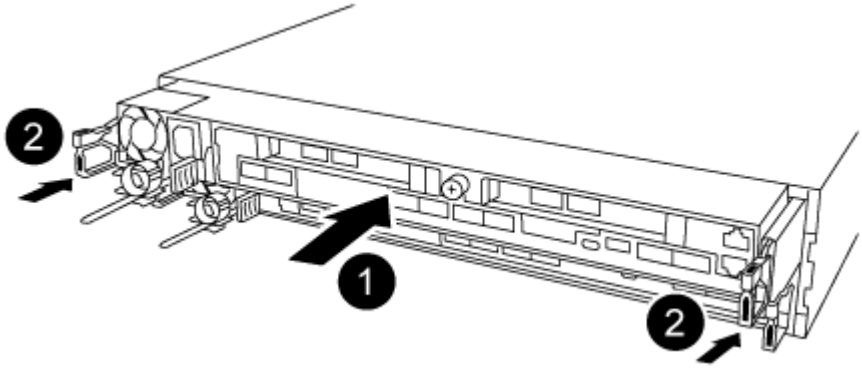

1. 如果您尚未這麼做、請關閉控制器模組後端的通風管、然後將護蓋重新安裝到PCIe卡上。
2. 將控制器模組的一端與機箱的開口對齊、然後將控制器模組輕推至系統的一半。

   在指示之前、請勿將控制器模組完全插入機箱。

3. 僅連接管理連接埠和主控台連接埠、以便存取系統以執行下列各節中的工作。

   您將在本程序稍後將其餘纜線連接至控制器模組。

4. 完成控制器模組的重新安裝：

   a. 確定鎖銷臂鎖定在延伸位置。

   b. 使用栓鎖臂、將控制器模組推入機箱支架、直到停止為止。

   c. 按住鎖定機制頂端的橘色彈片。

   d. 將控制器模組輕推入機箱支架、直到與機箱邊緣齊平為止。

      鎖定機制臂滑入機箱。

控制器模組一旦完全插入機箱、就會開始開機。

a. 釋放栓鎖、將控制器模組鎖定到位。
b. 重新接上電源供應器。
c. 如果您尚未重新安裝纜線管理裝置、請重新安裝。
d. 按下「Ctrl-C」來中斷正常開機程序。

還原並驗證系統組態AFF -還原A320

完成硬體更換並開機至維護模式之後、您需要驗證更換控制器的低階系統組態、並視需要重新設定系統設定。

步驟1：更換控制器模組後、請設定並驗證系統時間

您應該對照HA配對中的健全控制器模組、或獨立組態中的可靠時間伺服器、檢查更換控制器模組的時間和日期。如果時間和日期不相符、您必須在更換的控制器模組上重設、以避免客戶端因時間差異而可能發生中斷。

請務必在正確的系統上套用步驟中的命令：

- _replaced_節點是新的節點、在本程序中會取代受損節點。
- _Healthy節點是_replace_節點的HA合作夥伴。

步驟

1. 如果_replacem__節點未出現在載入程式提示字元、請停止系統並顯示載入程式提示字元。
2. 在_Healthy節點上、檢查系統時間：「How date（顯示日期）」

   日期與時間以GMT.為準。

3. 在載入程式提示下、檢查_replacement節點上的日期和時間：「How date（顯示日期）」

   日期與時間以GMT.為準。

4. 如有必要、請在替換節點上設定以GMT0為單位的日期：「et date *mm/dd/ymm*'（設定日期_月/日/西元年_）」
5. 如有必要、請在替換節點上設定以GMT0為單位的時間：「et time *hh*：*mm:ss*」（設定時間_hh：mm：ss_）
6. 在載入程式提示下、確認_replaced_節點上的日期和時間：「How date（顯示日期）」

   日期與時間以GMT.為準。

步驟2：驗證並設定控制器模組的HA狀態

您必須驗證控制器模組的「HA」狀態、並視需要更新狀態以符合您的系統組態。

1. 在新控制器模組的維護模式中、確認所有元件都顯示相同的「HA」狀態：「ha-config show」

   所有元件的HA狀態都應該相同。

2. 如果顯示的控制器模組系統狀態與您的系統組態不符、請設定控制器模組的「HA」狀態：「ha-config modify controller ha-state」

   HA狀態的值可以是下列其中一項：

   - 《哈》
   - "Malc"
   - 《MCCIP》
   - 「非哈」
3. 如果顯示的控制器模組系統狀態與您的系統組態不符、請設定控制器模組的「HA」狀態：「ha-config modify controller ha-state」
4. 確認設定已變更：「ha-config show」

步驟3：執行診斷

更換系統中的元件之後、您應該對該元件執行診斷測試。

您的系統必須處於載入器提示狀態、才能開始診斷。

診斷程序中的所有命令都是由要更換元件的控制器發出。

1. 如果要服務的控制器未出現在載入程式提示下、請重新啟動控制器：「ystem nodem halt -node_name」（系統節點停止節點節點節點名稱）

   發出命令之後、您應該等到系統在載入程式提示字元停止。

2. 在載入程式提示字元下、存取專為系統層級診斷所設計的特殊驅動程式、以正常運作：「boot_diags'（boot_diags'）
3. 從顯示的功能表中選取*掃描系統*、即可執行診斷測試。
4. 從顯示的功能表中選取*測試系統*以執行診斷測試。
5. 從各種子功能表中選取測試或一系列測試。
6. 根據上述步驟的結果繼續進行：
   - 如果測試失敗、請修正故障、然後重新執行測試。
   - 如果測試報告無故障、請從功能表中選取重新開機、以重新啟動系統。

     在開機程序期間、您可能會看到下列提示：

     - 系統ID不相符的提示警告、並要求覆寫系統ID。
     - 提示警告：在HA組態中進入維護模式時、您必須確保健全的控制器保持停機狀態。您可以安全地回應這些提示。

重新連接系統並重新分配磁碟- AFF VA320

重新啟用儲存設備並確認磁碟重新指派、以繼續執行更換程序。

步驟1：重新安裝系統

執行診斷之後、您必須重新連接控制器模組的儲存設備和網路連線。

步驟

1. 重新安裝系統。
2. 使用確認纜線正確無誤 "Active IQ Config Advisor"。
   a. 下載並安裝Config Advisor 此功能。
   b. 輸入目標系統的資訊、然後按一下「Collect Data（收集資料）」。
   c. 按一下「纜線」索引標籤、然後檢查輸出。請確定所有磁碟櫃均已顯示、且所有磁碟均顯示在輸出中、以修正您發現的任何纜線問題。
   d. 按一下適當的索引標籤、然後檢查Config Advisor 來自NetApp的輸出、檢查其他纜線。

步驟2：重新指派磁碟

如果儲存系統位於HA配對中、則在程序結束時進行恢復時、新控制器模組的系統ID會自動指派給磁碟。您必須在開機_replaced_控制器時確認系統ID變更、然後確認變更是否已實作。

此程序僅適用於ONTAP HA配對中執行的系統。

1. 如果_replaced_控制器處於維護模式（顯示"*>"提示符）、請退出維護模式並進入載入器提示："half"（停止）
2. 在_replace_控制器的載入器提示中、啟動控制器、如果系統ID不相符、系統提示您覆寫系統ID、請輸入「y」
3. 請等到_replace_控制器主控台顯示「waiting for恢復…（正在等待恢復…）」訊息、然後從健全的控制器驗證是否已自動指派新的合作夥伴系統ID：「儲存容錯移轉顯示」

   在命令輸出中、您應該會看到一則訊息、指出受損控制器上的系統ID已變更、顯示正確的舊ID和新ID。在下列範例中、node2已完成更換、新的系統ID為151759706。

```
node1> `storage failover show`
                                     Takeover
Node               Partner           Possible     State Description
------------       ------------      --------
--------------------------------------
node1              node2             false        System ID changed on
partner (Old:
                                                   151759755, New:
151759706), In takeover
node2              node1             -            Waiting for giveback
(HA mailboxes)
```

4. 從健全的控制器、確認已儲存任何核心傾印：
   a. 變更為進階權限等級：「et -priv榮幸 進階」

當系統提示您繼續進入進階模式時、您可以回應「Y」。出現進階模式提示（*>）。

b. 儲存任何核心傾印：「系統節點執行節點_nocal-node-name_合作夥伴儲存資源」

c. 在發出恢復之前、請等待「命令」完成。

   您可以輸入下列命令來監控savecore命令的進度：「ystem節點run -node-node-name_合作夥伴savecore -ss」

d. 返回管理員權限等級：「et -priv. admin」

5. 退回控制器：

   a. 從健全的控制器中、歸還更換的控制器儲存設備：「torage容錯移轉恢復-ofnode_replace_node_name_」

      _replacement控制器會恢復其儲存設備並完成開機。

      如果系統ID不相符、系統提示您覆寫系統ID、請輸入「y」。

      > 如果被否決、您可以考慮覆寫否決。

   "尋找ONTAP 適用於您版本的更新版本的高可用度組態內容"

   a. 完成恢復後、請確認HA配對正常、而且可以接管：「顯示容錯移轉」

      「儲存容錯移轉show」命令的輸出不應包含在合作夥伴訊息中變更的系統ID。

6. 驗證是否已正確分配磁碟：「torage disk show -所有權」

   屬於_replaced_控制器的磁碟應顯示新的系統ID。在下列範例中、node1擁有的磁碟現在顯示新的系統ID：1873775277：

```
node1> `storage disk show -ownership`

Disk  Aggregate Home  Owner  DR Home  Home ID    Owner ID  DR Home ID
Reserver  Pool
----- ------    ----- ------ -------- -------    -------    -------
---------  ---
1.0.0  aggr0_1  node1 node1  -        1873775277 1873775277  -
1873775277 Pool0
1.0.1  aggr0_1  node1 node1           1873775277 1873775277  -
1873775277 Pool0
.
.
.
```

7. 驗證每個控制器是否存在預期的磁碟區：「vol. show -node-name」

8. 如果您在重新開機時停用自動接管、請從健全的控制器啟用：「torage容錯移轉修改節點置換節點名稱

-onreboottrue」

完整系統還原：AFF 還原為32

若要將系統還原為完整運作、您必須還原NetApp儲存加密組態（如有必要）、並安裝新控制器的授權、然後將故障零件歸還給NetApp、如套件隨附的RMA指示所述。

步驟1：在ONTAP 更新版本中安裝更換控制器的授權

如果受損節點使用ONTAP 的是需要標準（節點鎖定）授權的功能、您必須為_replace_節點安裝新的授權。對於具有標準授權的功能、叢集中的每個節點都應該擁有自己的功能金鑰。

在您安裝授權金鑰之前、需要標準授權的功能仍可用於_replace_節點。但是、如果受損節點是叢集中唯一具有功能授權的節點、則不允許對功能進行組態變更。此外、在節點上使用未獲授權的功能可能會使您違反授權合約、因此您應該盡快在_replace_節點上安裝替換授權金鑰或金鑰。

授權金鑰必須為28個字元的格式。

您有90天的寬限期可以安裝授權金鑰。寬限期過後、所有舊授權都會失效。安裝有效的授權金鑰之後、您有24小時的時間可以在寬限期結束之前安裝所有金鑰。

步驟

1. 如果您需要新的授權金鑰、請在上取得替換授權金鑰 "NetApp 支援網站" 在「軟體授權」下的「我的支援」區段中。

   系統會自動產生您所需的新授權金鑰、並將其傳送至檔案上的電子郵件地址。如果您在30天內未收到附有授權金鑰的電子郵件、請聯絡技術支援部門。

2. 安裝每個授權金鑰：「系統授權新增-授權碼授權金鑰、授權金鑰...」
3. 視需要移除舊授權：
   a. 檢查未使用的授權：「授權清理-未使用的-Simulate」
   b. 如果清單看起來正確、請移除未使用的授權：「授權清理-未使用」

步驟2：還原儲存設備和Volume Encryption功能

針對先前設定為使用儲存設備或Volume Encryption的儲存系統、更換控制器模組或NVRAM模組之後、您必須執行其他步驟、才能提供不中斷的加密功能。您可以在未啟用「儲存設備」或「Volume Encryption」的儲存系統上略過此工作。

步驟

1. 使用中的適當程序還原儲存設備或Volume Encryption功能 "使用CLI進行NetApp加密總覽"。
2. 視您使用的是內建或外部金鑰管理而定、請使用下列其中一個程序：
   - "還原內建金鑰管理加密金鑰"
   - "還原外部金鑰管理加密金鑰"

步驟3：驗證LIF並登錄序號

在將_replacement節點送回服務之前、您應該先確認該生命點是否位於其主連接埠上、如果AutoSupport 啟用了「BIOS」、請登錄_replacement節點的序號、然後重設自動恢復。

步驟

1. 驗證邏輯介面是否向其主伺服器和連接埠回報：「network interface show -is home-false」

   如果有任何生命期被列為假、請將其還原至主連接埠：「網路介面回復」

2. 向NetApp支援部門註冊系統序號。
   - 如果啟用了「支援」功能、請傳送「支援」訊息來登錄序號。AutoSupport AutoSupport
   - 如果AutoSupport 未啟用此功能、請致電 "NetApp支援" 以登錄序號。
3. 如果停用自動還原、請重新啟用：「儲存容錯移轉修改節點本機-自動恢復true」

步驟4：將故障零件歸還給NetApp

如套件隨附的RMA指示所述、將故障零件退回NetApp。請參閱 "產品退貨安培；更換" 頁面以取得更多資訊。

版權資訊

Copyright©2022 NetApp、Inc.版權所有。美國印製本文件中版權所涵蓋的任何部分、不得以任何形式或任何方式（包括影印、錄製、 在未事先取得版權擁有者書面許可的情況下、在電子擷取系統中進行錄音或儲存。

衍生自受版權保護之NetApp資料的軟體必須遵守下列授權與免責聲明：

本軟體係由NetApp「依現狀」提供、不含任何明示或暗示的保證、包括但不限於適售性及特定用途適用性的暗示保證、特此聲明。在任何情況下、NetApp均不對任何直接、間接、偶發、特殊、示範、 或衍生性損害（包括但不限於採購替代商品或服務；使用損失、資料或利潤損失； 或業務中斷）、無論是在合約、嚴格責任或侵權行為（包括疏忽或其他）中、無論是因使用本軟體而產生的任何責任理論（包括疏忽或其他）、即使已被告知可能造成此類損害。

NetApp保留隨時變更本文所述之任何產品的權利、恕不另行通知。除非NetApp以書面明確同意、否則NetApp不承擔因使用本文所述產品而產生的任何責任或責任。使用或購買本產品並不代表NetApp擁有任何專利權利、商標權利或任何其他智慧財產權。

本手冊所述產品可能受到一或多個美國國家/地區的保護專利、國外專利或申請中。

限制權利圖例：政府使用、複製或揭露受DFARS 252.277-7103（1988年10月）和FAR 52-227-19（1987年6月）技術資料與電腦軟體權利條款（c）（1）（ii）分段所述限制。

商標資訊

NetApp、NetApp標誌及所列的標章 http://www.netapp.com/TM 為NetApp、Inc.的商標。其他公司和產品名稱可能為其各自所有者的商標。