SP/BMC 네트워크를 구성합니다

ONTAP 9

NetApp
March 25, 2022

This PDF was generated from https://docs.netapp.com/ko-kr/ontap/system-admin/isolate-management-traffic-concept.html on March 25, 2022. Always check docs.netapp.com for the latest.

목차

SP/BMC 네트워크를 구성합니다 1
관리 네트워크 트래픽을 격리합니다 1
SP/BMC 네트워크 구성에 대한 고려 사항 1
SP/BMC 자동 네트워크 구성을 사용하도록 설정합니다 2
SP/BMC 네트워크를 수동으로 구성합니다 3
SP API 서비스 구성을 수정합니다 5

SP/BMC 네트워크를 구성합니다

관리 네트워크 트래픽을 격리합니다

관리 트래픽 전용 서브넷에 SP/BMC 및 e0M 관리 인터페이스를 구성하는 것이 좋습니다. 관리 네트워크를 통해 데이터 트래픽을 실행하면 성능 저하 및 라우팅 문제가 발생할 수 있습니다.

대부분의 스토리지 컨트롤러의 관리 이더넷 포트(섀시 뒤쪽에 렌치 아이콘으로 표시됨)는 내부 이더넷 스위치에 연결됩니다. 내부 스위치는 SP/BMC 및 e0M 관리 인터페이스에 대한 연결을 제공하며, 이 인터페이스를 사용하여 텔넷, SSH 및 SNMP와 같은 TCP/IP 프로토콜을 통해 스토리지 시스템에 액세스할 수 있습니다.

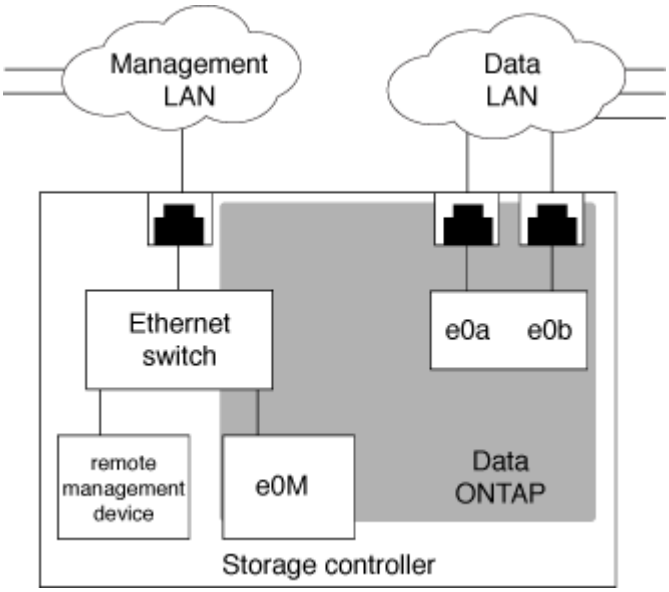

원격 관리 장치와 e0M을 모두 사용하려는 경우 동일한 IP 서브넷에 구성해야 합니다. 이러한 인터페이스는 대역폭이 낮은 인터페이스이므로 관리 트래픽 전용 서브넷에 SP/BMC 및 e0M을 구성하는 것이 좋습니다.

관리 트래픽을 격리할 수 없거나 전용 관리 네트워크가 비정상적으로 큰 경우 네트워크 트래픽 볼륨을 가능한 낮게 유지해야 합니다. 브로드캐스트 또는 멀티캐스트 트래픽이 과도하게 유입될 경우 SP/BMC 성능이 저하될 수 있습니다.

> AFF A800과 같은 일부 스토리지 컨트롤러에는 BMC용 포트 2개와 e0M용 포트 1개가 있습니다. 이러한 컨트롤러의 경우 동일한 IP 서브넷에 BMC 및 e0M을 구성할 필요가 없습니다.

SP/BMC 네트워크 구성에 대한 고려 사항

SP에 대해 클러스터 레벨의 자동 네트워크 구성을 설정할 수 있습니다(권장). 또한 SP 자동 네트워크 구성을 기본값인 사용하지 않도록 설정하고 SP 네트워크 구성을 노드 레벨에서 수동으로 관리할 수도 있습니다. 각 사례별로 몇 가지 고려 사항이 있습니다.

> 이 항목은 SP와 BMC 모두에 적용됩니다.

SP의 자동 네트워크 구성을 사용하면 SP가 지정된 서브넷의 주소 리소스(IP 주소, 서브넷 마스크 및 게이트웨이 주소 포함)를 사용하여 네트워크를 자동으로 설정할 수 있습니다. SP 자동 네트워크 구성을 사용하면 각 노드의 SP에 IP 주소를 수동으로 할당할 필요가 없습니다. 기본적으로 SP 자동 네트워크 구성은 비활성화되어 있습니다. 구성을

활성화하려면 먼저 클러스터에서 구성에 사용할 서브넷을 정의해야 하기 때문입니다.

SP 자동 네트워크 구성을 사용하도록 설정하면 다음과 같은 시나리오와 고려 사항이 적용됩니다.

- SP를 구성한 적이 없을 경우 SP 자동 네트워크 구성에 지정된 서브넷에 따라 SP 네트워크가 자동으로 구성됩니다.
- 이전에 SP를 수동으로 구성했거나 기존 SP 네트워크 구성이 다른 서브넷을 기반으로 한 경우, 클러스터에 있는 모든 노드의 SP 네트워크는 SP 자동 네트워크 구성에 지정한 서브넷에 따라 재구성됩니다.

  재구성을 수행하면 SP에 다른 주소가 할당되며, 이는 DNS 구성과 SP 호스트 이름 확인 기능에 영향을 줄 수 있습니다. 따라서 DNS 구성을 업데이트해야 할 수 있습니다.

- 클러스터를 연결하는 노드는 지정된 서브넷을 사용하여 SP 네트워크를 자동으로 구성합니다.
- 'system service-processor network modify' 명령을 사용해도 SP IP 주소를 변경할 수 없습니다.

  SP 자동 네트워크 구성이 설정된 경우 명령을 사용하면 SP 네트워크 인터페이스를 설정 또는 해제할 수만 있습니다.

  - SP 자동 네트워크 구성이 이전에 설정된 경우 SP 네트워크 인터페이스를 해제하면 할당된 주소 리소스가 해제되고 서브넷에 반환됩니다.
  - SP 네트워크 인터페이스를 해제한 다음 다시 설정하는 경우 SP를 다른 주소로 재구성할 수 있습니다.

SP 자동 네트워크 구성이 비활성화되어 있는 경우(기본값), 다음과 같은 시나리오 및 고려 사항이 적용됩니다.

- SP를 구성되지 않은 경우 SP IPv4 네트워크 구성의 기본값은 IPv4 DHCP를 사용하고 IPv6은 사용되지 않도록 설정됩니다.

  클러스터에 연결된 노드는 기본적으로 SP 네트워크 구성에 IPv4 DHCP도 사용합니다.

- 'system service-processor network modify' 명령을 사용하면 노드의 SP IP 주소를 구성할 수 있습니다.

  서브넷에 할당된 주소를 사용하여 SP 네트워크를 수동으로 구성하려고 하면 경고 메시지가 표시됩니다. 경고를 무시하고 수동으로 주소를 할당하면 중복된 주소가 있는 시나리오가 발생할 수 있습니다.

이전에 SP 자동 네트워크 구성을 사용하도록 설정한 후 SP 자동 네트워크 구성을 사용하지 않도록 설정한 경우 다음과 같은 시나리오 및 고려 사항이 적용됩니다.

- SP의 자동 네트워크 구성에 IPv4 주소 제품군이 비활성화되어 있으면 SP IPv4 네트워크는 기본적으로 DHCP를 사용합니다. 또한 'system service-processor network modify' 명령을 사용하면 개별 노드의 SP IPv4 구성을 수정할 수 있습니다.
- SP의 자동 네트워크 구성에 IPv6 주소 제품군이 비활성화되어 있으면 SP IPv6 네트워크도 비활성화되고, 'system service-processor network modify' 명령을 사용하면 개별 노드에 대해 SP IPv6 구성을 설정 및 수정할 수 있습니다.

SP/BMC 자동 네트워크 구성을 사용하도록 설정합니다

SP 네트워크를 수동으로 구성하는 대신 자동 네트워크 구성을 사용하도록 SP를 설정하는 것이 좋습니다. SP 자동 네트워크 구성은 클러스터 전체에 있으므로 개별 노드의 SP 네트워크를 수동으로 관리할 필요가 없습니다.

이 태스크는 SP와 BMC 모두에 적용됩니다.

- SP 자동 네트워크 구성에 사용할 서브넷이 이미 클러스터에 정의되어 있어야 하며 SP 네트워크 인터페이스와 리소스 충돌이 없어야 합니다.

  network subnet show 명령은 클러스터의 서브넷 정보를 표시합니다.

  네트워크 서브넷 명령의 서브넷 연관(-force-update-lif-associations) 매개 변수를 강제하는 매개변수는 SP 네트워크 인터페이스가 아닌 네트워크 LIF에서만 지원됩니다.

- SP에 대해 IPv6 연결을 사용하려면 ONTAP에 대해 IPv6가 이미 구성 및 설정되어 있어야 합니다.

  network options ipv6 show 명령을 실행하면 ONTAP의 현재 IPv6 설정 상태가 표시됩니다.

단계

1. 'system service-processor network auto-configuration enable' 명령어를 사용하여 SP가 사용할 서브넷의 IPv4 또는 IPv6 주소 제품군과 이름을 지정한다.
2. 'system service-processor network auto-configuration show' 명령을 사용하여 SP 자동 네트워크 구성을 표시합니다.
3. 이후에 쿼럼에 있는 모든 노드에 대해 SP IPv4 또는 IPv6 네트워크 인터페이스를 비활성화하거나 다시 활성화하려면 '-address-family'['IPv4'|'IPv6'] 및 '-enable'['true'|'false'] 매개 변수를 사용하여 'system service-processor network modify' 명령을 사용하십시오.

   SP 자동 네트워크 구성이 설정된 경우 쿼럼에 있는 노드의 SP IP 주소를 수정할 수 없습니다. SP IPv4 또는 IPv6 네트워크 인터페이스만 사용하거나 사용하지 않도록 설정할 수 있습니다.

   노드가 쿼럼을 벗어난 경우 노드에서 '시스템 서비스 프로세서 네트워크 수정'을 실행하고 노드의 SP 자동 네트워크 구성을 재정의할지 확인하여 SP IP 주소를 포함한 노드의 SP 네트워크 구성을 수정할 수 있습니다. 그러나 노드가 쿼럼에 연결되면 지정된 서브넷에 따라 노드에 대한 SP 자동 재구성이 수행됩니다.

SP/BMC 네트워크를 수동으로 구성합니다

SP에 자동 네트워크 구성이 설정되어 있지 않은 경우 IP 주소를 사용하여 SP에 액세스할 수 있도록 노드의 SP 네트워크를 수동으로 구성해야 합니다.

SP에 대해 IPv6 연결을 사용하려면 ONTAP에 대해 IPv6가 이미 구성 및 설정되어 있어야 합니다. 네트워크 옵션 IPv6 명령은 ONTAP의 IPv6 설정을 관리합니다.

이 태스크는 SP와 BMC 모두에 적용됩니다.

SP에서 IPv4, IPv6 또는 둘 다를 사용하도록 구성할 수 있습니다. SP IPv4 구성은 정적 및 DHCP 주소 할당을 지원하며, SP IPv6 구성은 정적 주소 지정만 지원합니다.

SP 자동 네트워크 구성이 설정된 경우 개별 노드에 대해 SP 네트워크를 수동으로 구성할 필요가 없으며 'system service-processor network modify' 명령을 사용하면 SP 네트워크 인터페이스만 설정하거나 해제할 수 있습니다.

단계

1. 'system service-processor network modify' 명령어를 사용하여 노드에 대한 SP 네트워크를 설정한다.

- '-address-family' 매개변수는 SP의 IPv4 또는 IPv6 구성을 수정할지 여부를 지정합니다.
- '-enable' 파라미터는 지정된 IP 주소 제품군의 네트워크 인터페이스를 활성화한다.
- '-DHCP' 매개변수는 DHCP 서버의 네트워크 구성을 사용할지 또는 사용자가 제공하는 네트워크 주소를 사용할지 여부를 지정합니다.

  IPv4를 사용하는 경우에만 DHCP('-DHCP'를 'v4'로 설정)를 활성화할 수 있습니다. IPv6 구성에 대해 DHCP를 활성화할 수 없습니다.

- '-ip-address' 매개 변수는 SP의 공용 IP 주소를 지정합니다.

  서브넷에 할당된 주소를 사용하여 SP 네트워크를 수동으로 구성하려고 하면 경고 메시지가 표시됩니다. 경고를 무시하고 수동 주소 할당을 계속하면 주소가 중복 할당될 수 있습니다.

- '-netmask' 매개변수는 SP의 넷마스크를 지정합니다(IPv4를 사용하는 경우).
- prefix-length 매개 변수는 SP에 대한 서브넷 마스크의 네트워크 접두사-길이를 지정합니다(IPv6를 사용하는 경우).
- '-gateway' 매개변수는 SP의 게이트웨이 IP 주소를 지정합니다.

2. 1단계를 반복하여 클러스터의 나머지 노드에 대해 SP 네트워크를 구성합니다.
3. SP 네트워크 구성을 표시하고 '–instance' 또는 '–field setup-status' 매개 변수를 사용하여 'system service-processor network show' 명령을 사용하여 SP 설정 상태를 확인합니다.

   노드의 SP 설정 상태는 다음 중 하나일 수 있습니다.

   - '설정 안 됨' — 구성되지 않음
   - '성공' — 구성에 성공했습니다
   - 진행 중 — 구성이 진행 중입니다
   - 실패 — 구성에 실패했습니다

다음 예에서는 노드의 SP에서 IPv4를 사용하도록 구성하고 SP를 사용하도록 설정하며 SP 네트워크 구성을 표시하여 설정을 확인합니다.

```
cluster1::> system service-processor network modify -node local
-address-family IPv4 -enable true -ip-address 192.168.123.98
-netmask 255.255.255.0 -gateway 192.168.123.1

cluster1::> system service-processor network show -instance -node local

                              Node: node1
                      Address Type: IPv4
                  Interface Enabled: true
                     Type of Device: SP
                             Status: online
                        Link Status: up
                        DHCP Status: none
                         IP Address: 192.168.123.98
                        MAC Address: ab:cd:ef:fe:ed:02
                            Netmask: 255.255.255.0
       Prefix Length of Subnet Mask: -
         Router Assigned IP Address: -
              Link Local IP Address: -
                 Gateway IP Address: 192.168.123.1
                  Time Last Updated: Thu Apr 10 17:02:13 UTC 2014
                        Subnet Name: -
Enable IPv6 Router Assigned Address: -
            SP Network Setup Status: succeeded
    SP Network Setup Failure Reason: -

1 entries were displayed.

cluster1::>
```

SP API 서비스 구성을 수정합니다

SP API는 ONTAP가 네트워크를 통해 SP와 통신할 수 있도록 지원하는 보안 네트워크 API입니다. SP API 서비스에 사용되는 포트를 변경하거나, 서비스가 내부 통신에 사용하는 인증서를 갱신하거나, 서비스를 완전히 해제할 수 있습니다. 드문 경우에만 구성을 수정해야 합니다.

이 작업에 대해

- SP API 서비스는 기본적으로 포트 50000을 사용합니다.

  예를 들어 다른 네트워킹 응용 프로그램의 통신에 포트 '50000'이 사용되는 네트워크 설정에 있거나 다른 응용 프로그램과 SP API 서비스에서 생성된 트래픽을 구별하려는 경우 포트 값을 변경할 수 있습니다.

- SP API 서비스에서 사용하는 SSL 및 SSH 인증서는 클러스터 내부에 있으며 외부에 배포되지 않습니다.

드물지만 인증서가 손상된 경우 인증서를 갱신할 수 있습니다.

- SP API 서비스는 기본적으로 사용하도록 설정됩니다.

  SP가 구성되어 있지 않거나 사용되지 않고 서비스를 해제하려는 전용 LAN과 같은 드문 경우에만 SP API 서비스를 사용하지 않도록 설정해야 합니다.

  SP API 서비스가 해제되어 있으면 API는 들어오는 연결을 허용하지 않습니다. 또한 네트워크 기반 SP 펌웨어 업데이트 및 네트워크 기반 SP "자체 시스템" 로그 수집 등의 기능을 사용할 수 없게 됩니다. 시스템이 직렬 인터페이스를 사용하여 로 전환됩니다.

단계

1. Set-Privilege advanced 명령을 사용하여 고급 권한 레벨로 전환합니다.
2. SP API 서비스 구성을 수정합니다.

원하는 작업	다음 명령을 사용합니다...
SP API 서비스에서 사용하는 포트를 변경합니다	'-port'{'49152'….65535' 매개변수를 사용하여 시스템 서비스 프로세서 API 서비스를 수정합니다
내부 통신을 위해 SP API 서비스에서 사용하는 SSL 및 SSH 인증서를 갱신합니다	• ONTAP 9.5 이상의 경우 'system service-processor api-service renew-internal-certificate'를 사용한다 • ONTAP 9.4 및 그 이전 버전의 경우 • '시스템 서비스 - 프로세서 API - 서비스 갱신 - 인증서' 매개 변수를 지정하지 않으면 호스트 인증서(클라이언트 및 서버 인증서 포함)만 갱신됩니다. '-renew-all true' 매개 변수가 지정된 경우 호스트 인증서와 루트 CA 인증서가 모두 갱신됩니다.
통신	
SP API 서비스를 사용하지 않도록 설정하거나 다시 설정합니다	'-is-enabled'{'true'

3. 'system service-processor api-service show' 명령을 사용하여 SP API 서비스 구성을 표시합니다.

Copyright Information

Copyright © 2022 NetApp, Inc. All rights reserved. Printed in the U.S. No part of this document covered by copyright may be reproduced in any form or by any means-graphic, electronic, or mechanical, including photocopying, recording, taping, or storage in an electronic retrieval system- without prior written permission of the copyright owner.

Software derived from copyrighted NetApp material is subject to the following license and disclaimer:

THIS SOFTWARE IS PROVIDED BY NETAPP “AS IS” AND WITHOUT ANY EXPRESS OR IMPLIED WARRANTIES, INCLUDING, BUT NOT LIMITED TO, THE IMPLIED WARRANTIES OF MERCHANTABILITY AND FITNESS FOR A PARTICULAR PURPOSE, WHICH ARE HEREBY DISCLAIMED. IN NO EVENT SHALL NETAPP BE LIABLE FOR ANY DIRECT, INDIRECT, INCIDENTAL, SPECIAL, EXEMPLARY, OR CONSEQUENTIAL DAMAGES (INCLUDING, BUT NOT LIMITED TO, PROCUREMENT OF SUBSTITUTE GOODS OR SERVICES; LOSS OF USE, DATA, OR PROFITS; OR BUSINESS INTERRUPTION) HOWEVER CAUSED AND ON ANY THEORY OF LIABILITY, WHETHER IN CONTRACT, STRICT LIABILITY, OR TORT (INCLUDING NEGLIGENCE OR OTHERWISE) ARISING IN ANY WAY OUT OF THE USE OF THIS SOFTWARE, EVEN IF ADVISED OF THE POSSIBILITY OF SUCH DAMAGE.

NetApp reserves the right to change any products described herein at any time, and without notice. NetApp assumes no responsibility or liability arising from the use of products described herein, except as expressly agreed to in writing by NetApp. The use or purchase of this product does not convey a license under any patent rights, trademark rights, or any other intellectual property rights of NetApp.

The product described in this manual may be protected by one or more U.S. patents, foreign patents, or pending applications.

RESTRICTED RIGHTS LEGEND: Use, duplication, or disclosure by the government is subject to restrictions as set forth in subparagraph (c)(1)(ii) of the Rights in Technical Data and Computer Software clause at DFARS 252.277-7103 (October 1988) and FAR 52-227-19 (June 1987).

Trademark Information

NETAPP, the NETAPP logo, and the marks listed at http://www.netapp.com/TM are trademarks of NetApp, Inc. Other company and product names may be trademarks of their respective owners.