設定FCoE的方法

ONTAP 9

NetApp
May 10, 2022

This PDF was generated from https://docs.netapp.com/zh-tw/ontap/san-config/configure-fcoe-reference.html on May 10, 2022. Always check docs.netapp.com for the latest.

目錄

設定FCoE的方法 1
設定FCoE總覽的方法 1
FCoE啟動器與目標組合 4
FCoE支援的躍點數 5

設定FCoE的方法

設定FCoE總覽的方法

FCoE可透過各種方式使用FCoE交換器進行設定。FCoE不支援直接附加組態。

所有FCoE組態都是雙網路、完全備援、而且需要主機端的多重路徑軟體。在所有FCoE組態中、您可以在啟動器和目標之間的路徑中有多個FCoE和FC交換器、最高可達跳數上限。若要將交換器彼此連線、交換器必須執行支援乙太網路ISL的韌體版本。任何FCoE組態中的每個主機都可以設定不同的作業系統。

FCoE組態需要明確支援FCoE功能的乙太網路交換器。FCoE組態是透過與FC交換器相同的互通性與品質保證程序來驗證。支援的組態列於互通性對照表中。這些支援組態中包含的部分參數包括交換器機型、可部署在單一架構中的交換器數量、以及支援的交換器韌體版本。

圖示中的FC目標擴充介面卡連接埠編號為範例。實際的連接埠編號可能有所不同、視安裝FCoE目標擴充介面卡的擴充插槽而定。

FCoE啟動器至FC目標

使用FCoE啟動器（CNA）、您可以透過FCoE交換器、將主機連線至HA配對中的兩個控制器、並連接至FC目標連接埠。FCoE交換器也必須具有FC連接埠。主機FCoE啟動器一律會連線至FCoE交換器。FCoE交換器可直接連線至FC目標、或透過FC交換器連線至FC目標。

下圖顯示連接至FCoE交換器的主機CNA、以及連接至HA配對之前連接至FC交換器的主機CNA：

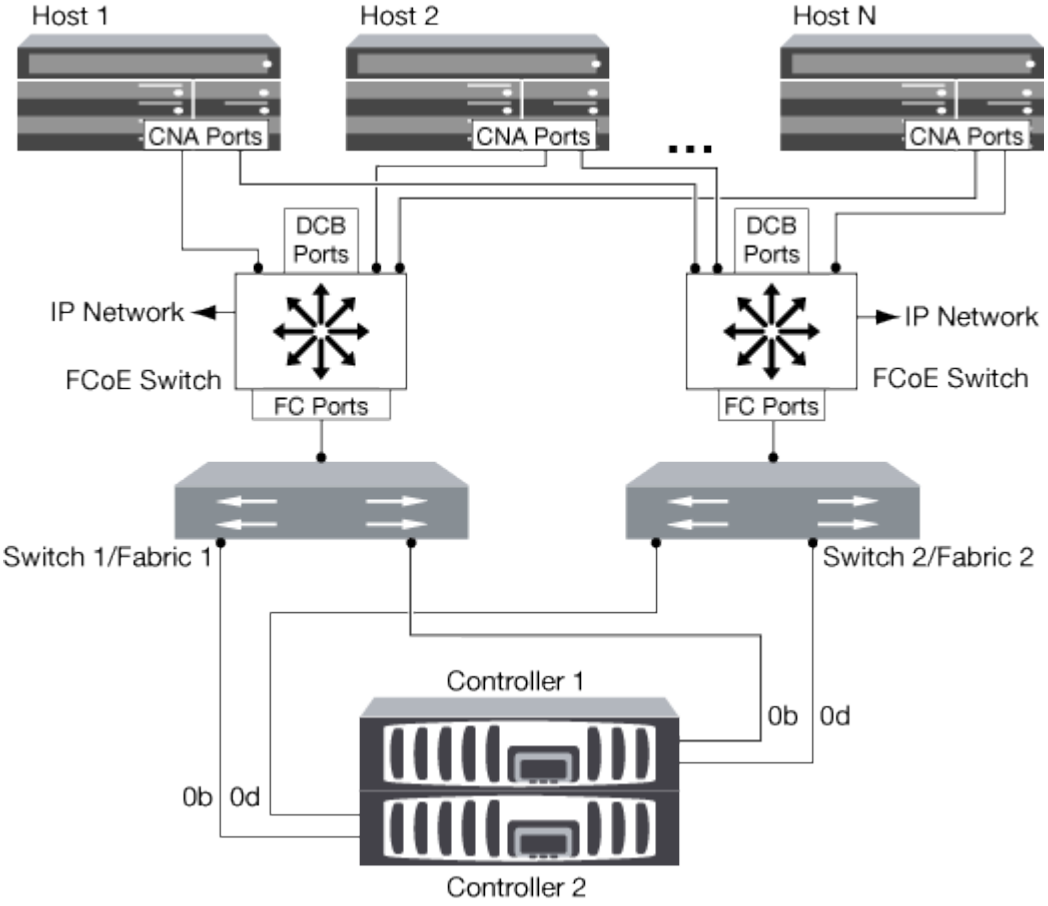

FCoE啟動器至FCoE目標

使用主機FCoE啟動器（CNA）、您可以透過FCoE交換器、將主機連接至HA配對中的兩個控制器、並連接至FCoE目標連接埠（也稱為UTA或UTA2）。

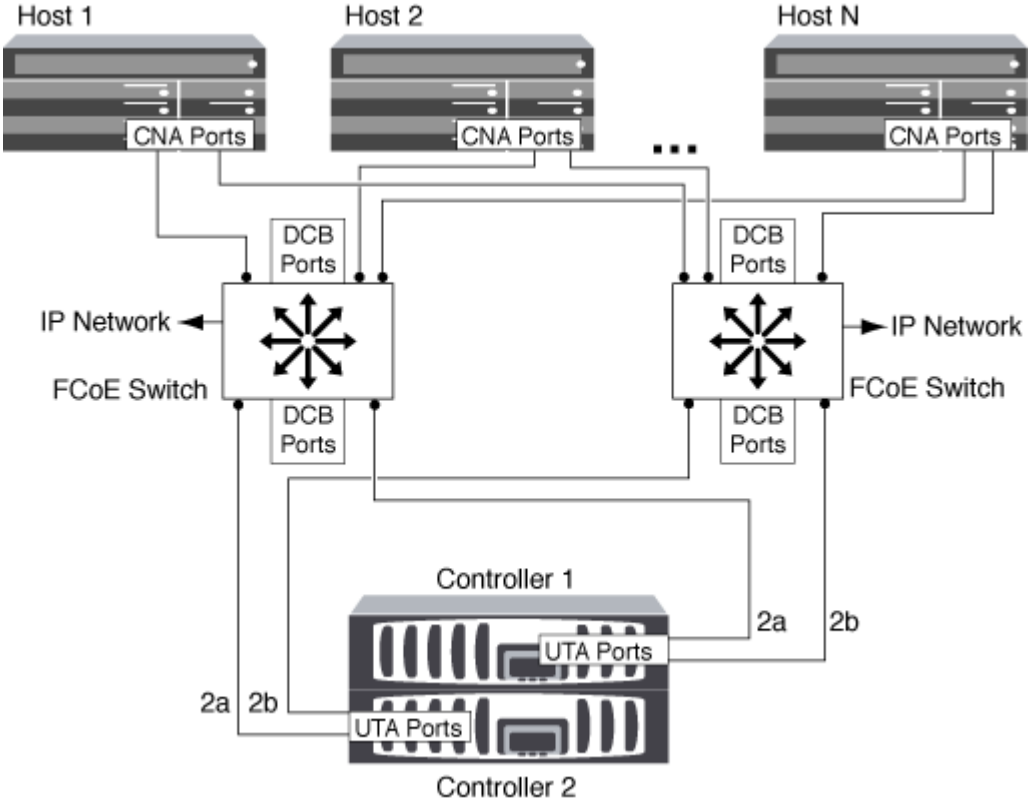

FCoE啟動器至FCoE和FC目標

使用主機FCoE啟動器（CNA）、您可以透過FCoE交換器、將主機連接至HA配對中的兩個控制器、以及FC目標連接埠（也稱為UTA或UTA2）。

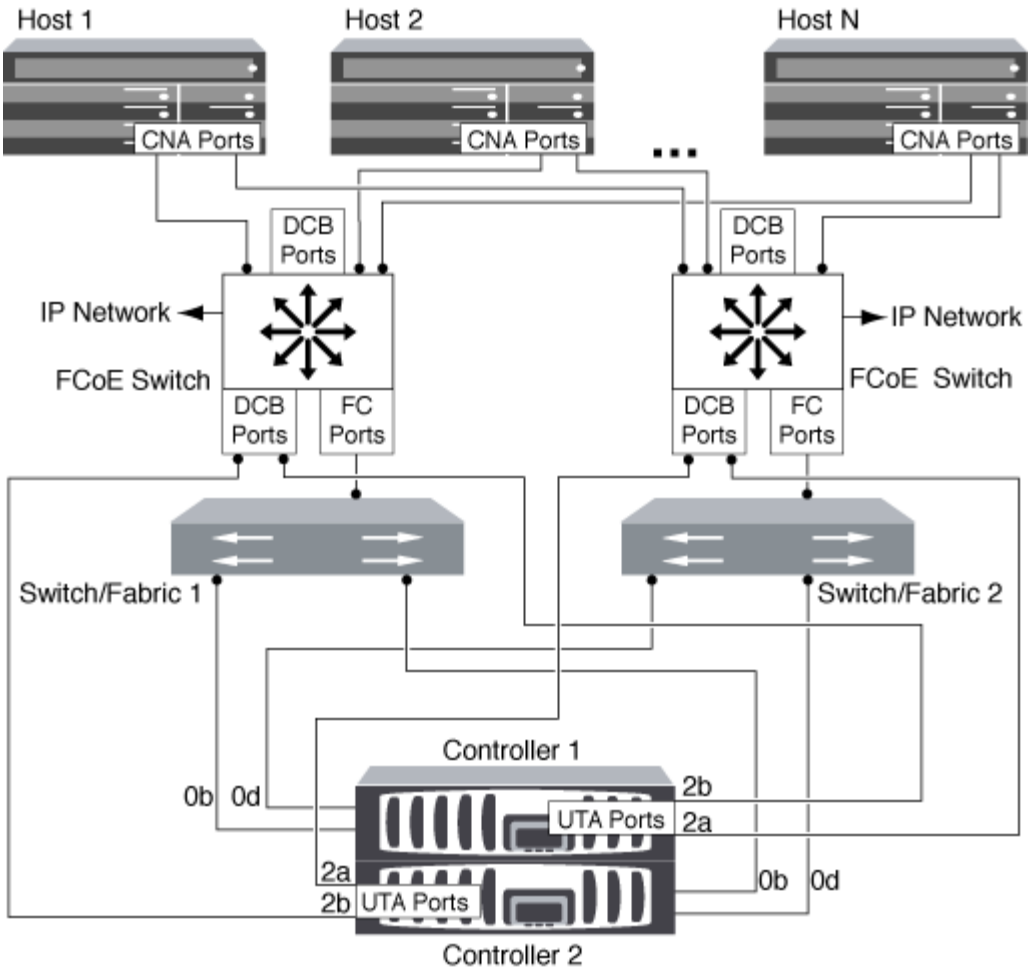

FCoE與IP儲存傳輸協定混合使用

使用主機FCoE啟動器（CNA）、您可以透過FCoE交換器、將主機連接至HA配對中的兩個控制器、並連接至FCoE目標連接埠（也稱為UTA或UTA2）。FCoE連接埠無法使用傳統連結集合到單一交換器。Cisco交換器支援一種特殊類型的連結集合（虛擬連接埠通道）、可支援FCoE。虛擬連接埠通道會將個別連結集合到兩個交換器。您也可以將虛擬連接埠通道用於其他乙太網路流量。用於FCoE以外流量的連接埠（包括NFS、SMB、iSCSI及其他乙太網路流量）可使用FCoE交換器上的一般乙太網路連接埠。

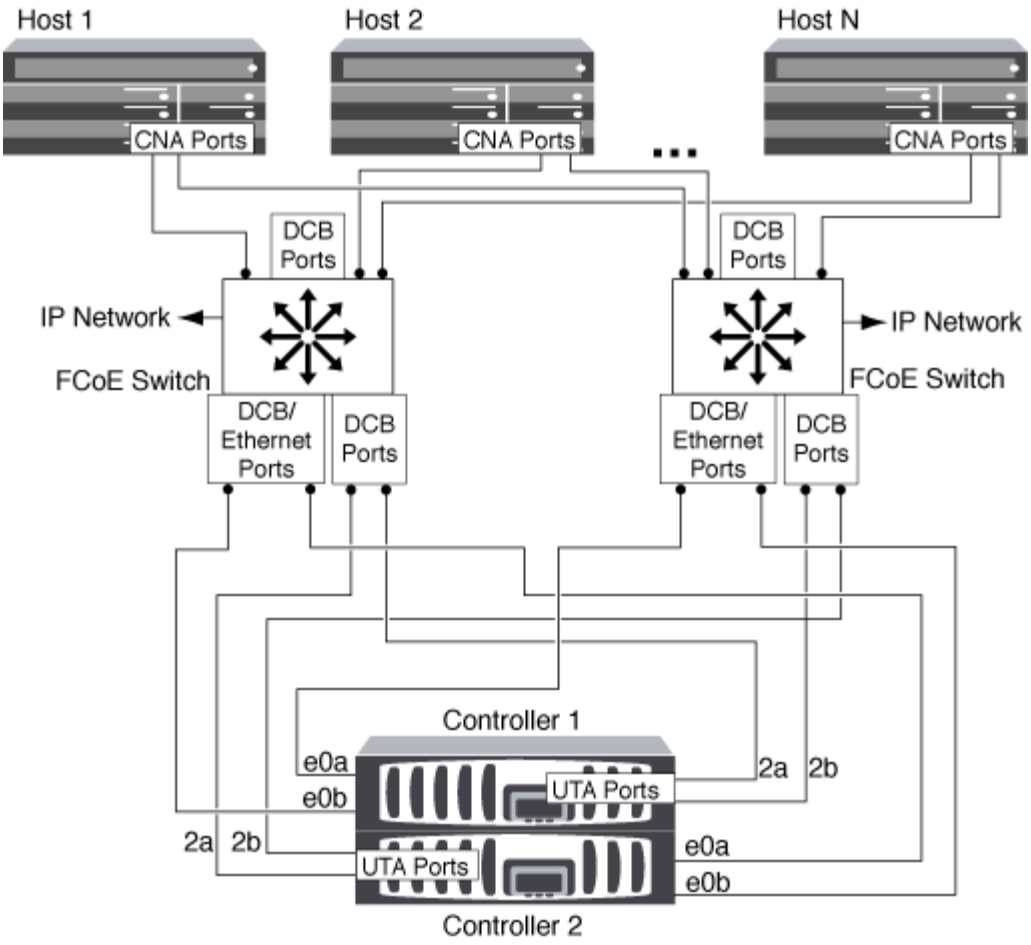

FCoE啟動器與目標組合

支援FCoE與傳統FC啟動器和目標的特定組合。

FCoE啟動器

您可以在主機電腦中使用FCoE啟動器、並在儲存控制器中同時使用FCoE和傳統FC目標。主機FCoE啟動器必須連線至FCoE DCB（資料中心橋接）交換器、不支援直接連線至目標。

下表列出支援的組合：

啟動器	目標	是否支援？
FC	FC	是的
FC	FCoE	是的
FCoE	FC	是的
FCoE	FCoE	是的

FCoE目標

無論FC連接埠是附加目標介面卡或內建連接埠、您都可以在儲存控制器上混合使用4-GB、8-GB或16-GB FC連接埠。您可以在同一個儲存控制器中同時擁有FCoE和FC目標介面卡。

> 合併內建和擴充FC連接埠的規則仍適用。

FCoE支援的躍點數

主機與儲存系統之間支援的乙太網路光纖通道（FCoE）躍點數目上限、取決於交換器供應商與儲存系統是否支援FCoE組態。

跳數定義為啟動器（主機）與目標（儲存系統）之間路徑中的交換器數目。Cisco Systems的文件也將此值稱為SAN架構的_管徑_。

對於FCoE、您可以將FCoE交換器連接至FC交換器。

對於端點對端點FCoE連線、FCoE交換器必須執行支援乙太網路交換器間連結（ISL）的韌體版本。

下表列出支援的躍點數目上限：

交換器供應商	支援的躍點數
Brocade	7適用於FC 5個FCoE
Cisco	7. 多達3個交換器可以是FCoE交換器。

Copyright Information

Copyright © 2022 NetApp, Inc. All rights reserved. Printed in the U.S. No part of this document covered by copyright may be reproduced in any form or by any means-graphic, electronic, or mechanical, including photocopying, recording, taping, or storage in an electronic retrieval system- without prior written permission of the copyright owner.

Software derived from copyrighted NetApp material is subject to the following license and disclaimer:

THIS SOFTWARE IS PROVIDED BY NETAPP “AS IS” AND WITHOUT ANY EXPRESS OR IMPLIED WARRANTIES, INCLUDING, BUT NOT LIMITED TO, THE IMPLIED WARRANTIES OF MERCHANTABILITY AND FITNESS FOR A PARTICULAR PURPOSE, WHICH ARE HEREBY DISCLAIMED. IN NO EVENT SHALL NETAPP BE LIABLE FOR ANY DIRECT, INDIRECT, INCIDENTAL, SPECIAL, EXEMPLARY, OR CONSEQUENTIAL DAMAGES (INCLUDING, BUT NOT LIMITED TO, PROCUREMENT OF SUBSTITUTE GOODS OR SERVICES; LOSS OF USE, DATA, OR PROFITS; OR BUSINESS INTERRUPTION) HOWEVER CAUSED AND ON ANY THEORY OF LIABILITY, WHETHER IN CONTRACT, STRICT LIABILITY, OR TORT (INCLUDING NEGLIGENCE OR OTHERWISE) ARISING IN ANY WAY OUT OF THE USE OF THIS SOFTWARE, EVEN IF ADVISED OF THE POSSIBILITY OF SUCH DAMAGE.

NetApp reserves the right to change any products described herein at any time, and without notice. NetApp assumes no responsibility or liability arising from the use of products described herein, except as expressly agreed to in writing by NetApp. The use or purchase of this product does not convey a license under any patent rights, trademark rights, or any other intellectual property rights of NetApp.

The product described in this manual may be protected by one or more U.S. patents, foreign patents, or pending applications.

RESTRICTED RIGHTS LEGEND: Use, duplication, or disclosure by the government is subject to restrictions as set forth in subparagraph (c)(1)(ii) of the Rights in Technical Data and Computer Software clause at DFARS 252.277-7103 (October 1988) and FAR 52-227-19 (June 1987).

Trademark Information

NETAPP, the NETAPP logo, and the marks listed at http://www.netapp.com/TM are trademarks of NetApp, Inc. Other company and product names may be trademarks of their respective owners.