Instalar el hardware

StorageGRID 11.5

NetApp
February 21, 2023

This PDF was generated from https://docs.netapp.com/es-es/storagegrid-115/sg100-1000/registering-hardware-sg100-and-sg1000.html on February 21, 2023. Always check docs.netapp.com for the latest.

Tabla de Contenido

Instalar el hardware 1
Registrar el hardware 1
Instalación del aparato en un armario o rack (SG100 y SG1000) 2
Cableado del aparato SG100 y SG1000 4
Conexión de los cables de alimentación y alimentación (SG100 y SG1000) 7
Visualización de los indicadores de estado en los dispositivos SG100 y SG1000 7

Instalar el hardware

La instalación del hardware implica la instalación del dispositivo en un armario o rack, la conexión de los cables y la alimentación.

Pasos

- "Registrar el hardware"
- "Instalación del aparato en un armario o rack (SG100 y SG1000)"
- "Cableado del aparato SG100 y SG1000)"
- "Conexión de los cables de alimentación y alimentación (SG100 y SG1000)"
- "Visualización de los indicadores de estado en los dispositivos SG100 y SG1000"

Registrar el hardware

El registro del hardware del dispositivo proporciona ventajas de asistencia.

Pasos

1. Localice el número de serie del chasis para el dispositivo.

   Puede encontrar el número en el recibo de embalaje, en el correo electrónico de confirmación o en el aparato después de desembalarlo.

2. Vaya al sitio de soporte de NetApp en "mysupport.netapp.com".
3. Determine si necesita registrar el hardware:

Si usted es un…	Siga estos pasos…
Cliente existente de NetApp	a. Inicie sesión con su nombre de usuario y contraseña. b. Seleccione **Productos** > **Mis productos**. c. Confirme que el nuevo número de serie aparece en la lista. d. De lo contrario, siga las instrucciones para nuevos clientes de NetApp.

Si usted es un…	Siga estos pasos…
Nuevo cliente de NetApp	a. Haga clic en **Registrar ahora** y cree una cuenta. b. Seleccione **Productos** > **Registrar productos**. c. Introduzca el número de serie del producto y los detalles solicitados. Una vez aprobado el registro, puede descargar el software necesario. El proceso de aprobación puede llevar hasta 24 horas.

Instalación del aparato en un armario o rack (SG100 y SG1000)

Debe instalar un conjunto de rieles para el dispositivo en su armario o rack y, a continuación, deslizar el dispositivo sobre los rieles.

Lo que necesitará

- Ha revisado el documento de avisos de seguridad que se incluye en la caja y comprende las precauciones para mover e instalar el hardware.
- Tiene las instrucciones incluidas en el kit de raíl.

Pasos

1. Siga con cuidado las instrucciones del kit de raíl para instalar los rieles en su armario o rack.
2. En los dos rieles instalados en el armario o rack, extienda las partes móviles de los rieles hasta que oiga un clic.

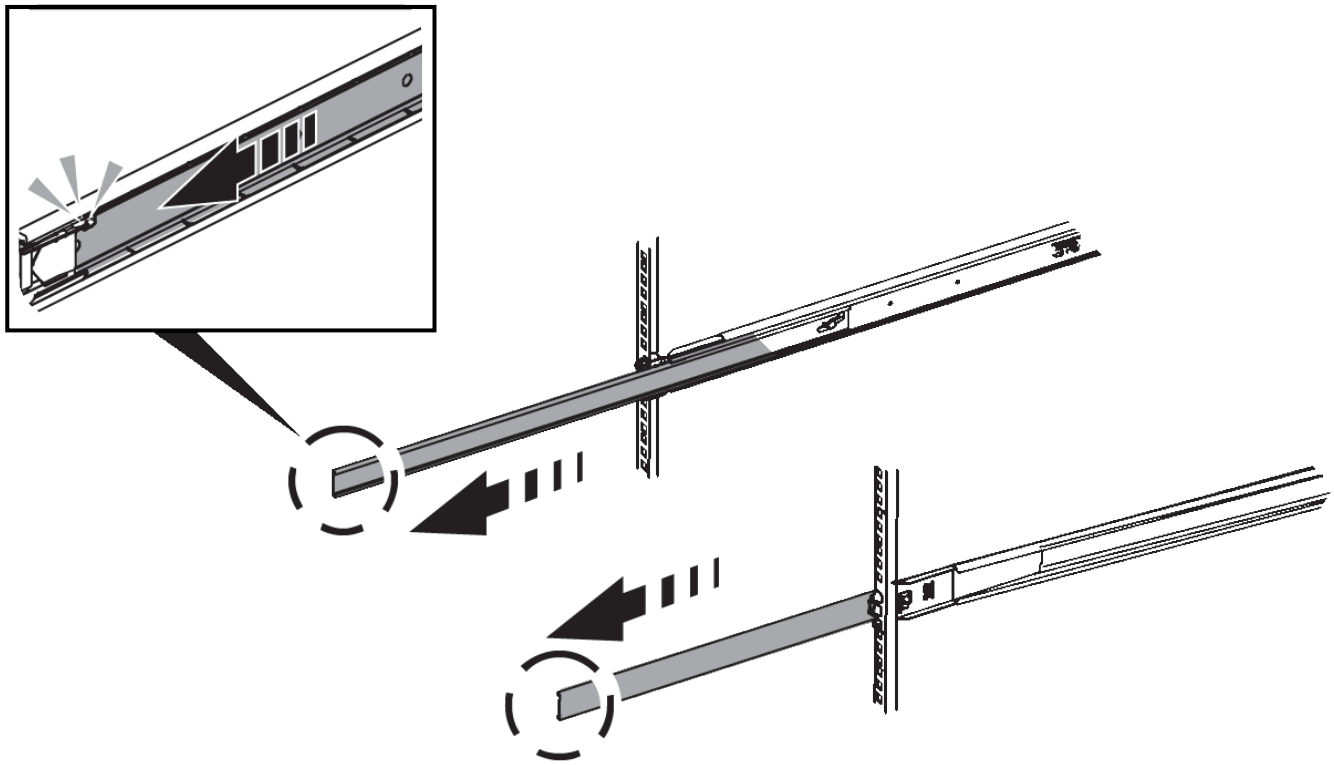

3. Inserte el aparato en los rieles.
4. Deslice el aparato en el armario o rack.

   Cuando no pueda mover el aparato más allá, tire de los pestillos azules situados a ambos lados del chasis para deslizar el aparato completamente.

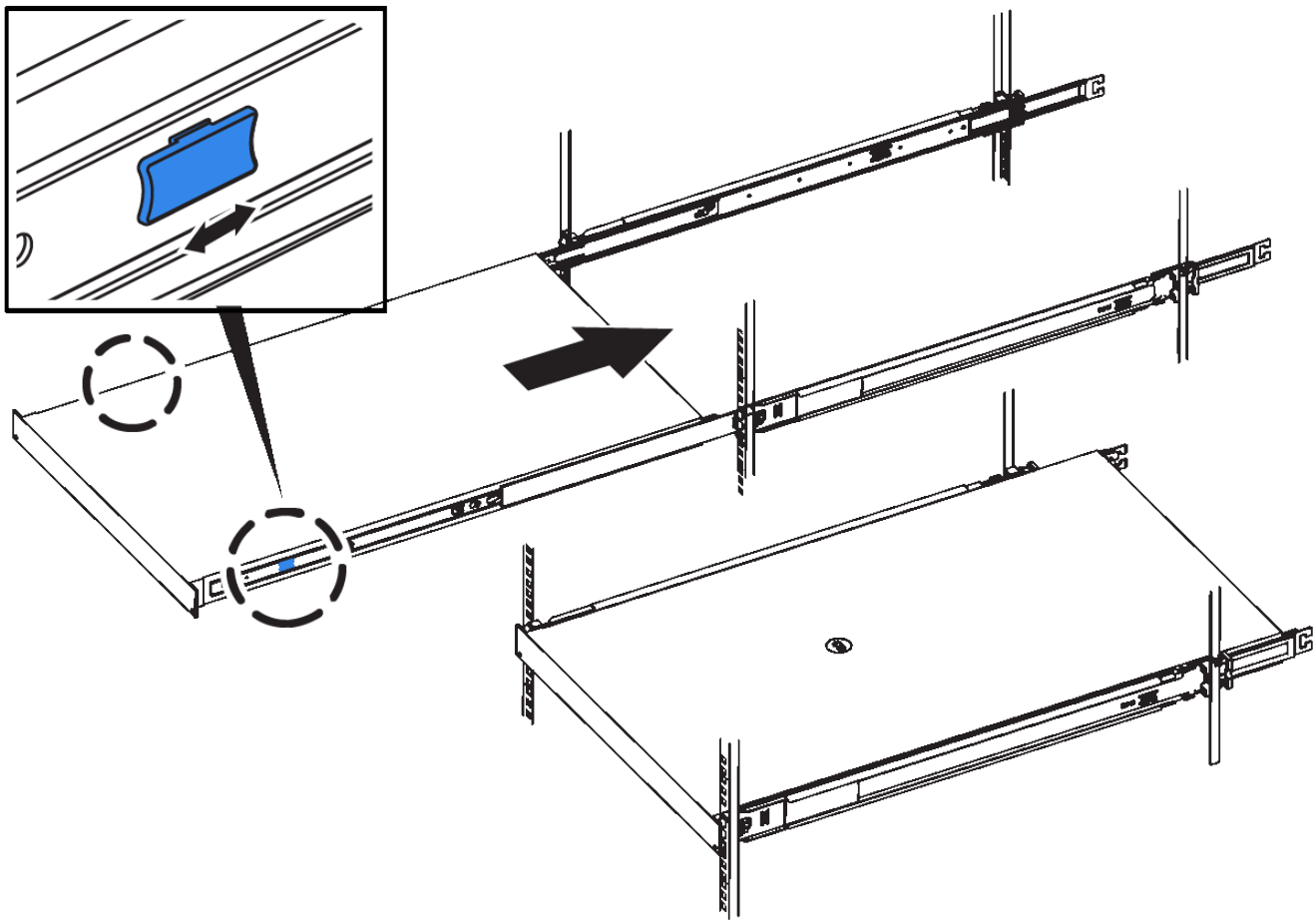

No conecte el bisel frontal hasta que haya encendido el aparato.

Cableado del aparato SG100 y SG1000

Debe conectar el puerto de administración del dispositivo al ordenador portátil de servicio y conectar los puertos de red del dispositivo a la red de grid y a la red de cliente opcional para StorageGRID.

Lo que necesitará

- Tiene un cable Ethernet RJ-45 para conectar el puerto de administración.
- Tiene una de las siguientes opciones para los puertos de red. Estos artículos no se proporcionan con el aparato.
  - De uno a cuatro cables Twinax para conectar los cuatro puertos de red.
  - Para SG100, de uno a cuatro transceptores SFP+ o SFP28 si planea utilizar cables ópticos para los puertos.
  - Para SG1000, de uno a cuatro transceptores QSFP+ o QSFP28 si va a utilizar cables ópticos para los puertos.

Riesgo de exposición a la radiación láser — no desmonte ni retire ninguna parte de un transceptor SFP o QSFP. Puede que esté expuesto a la radiación láser.

Acerca de esta tarea

Las siguientes figuras muestran los puertos de la parte posterior del aparato.

Conexiones de puerto SG100

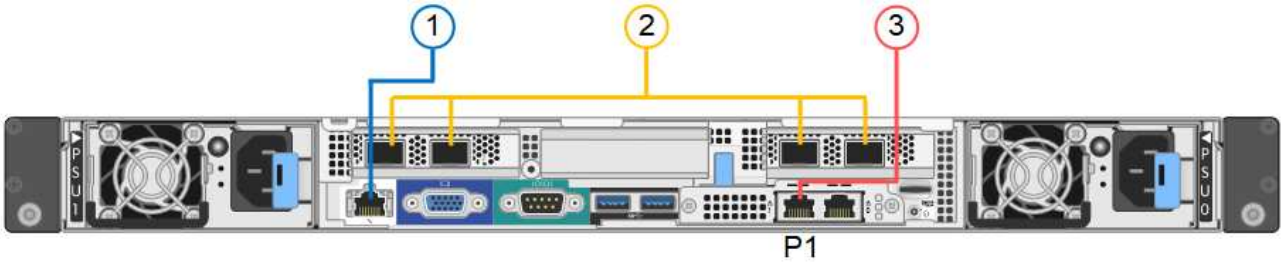

Conexiones de puerto SG1000

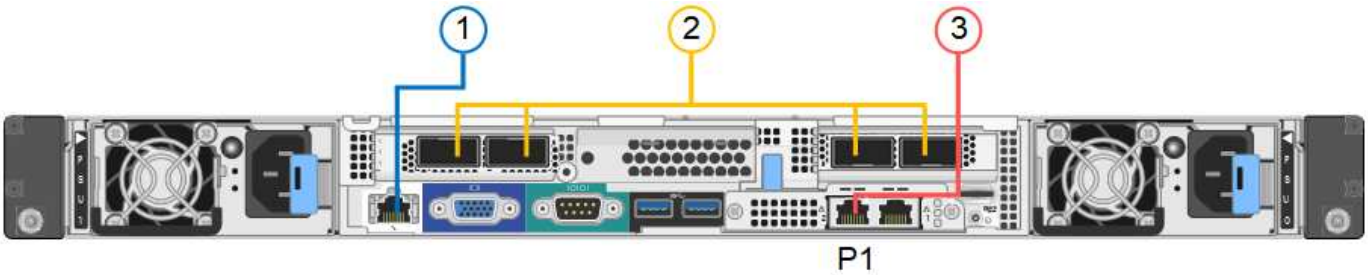

	Puerto	Tipo de puerto	Función
1	Puerto de gestión BMC en el dispositivo	1 GbE (RJ-45).	Se conecta a la red en la que se accede a la interfaz del BMC.
2	Cuatro puertos de red en el dispositivo	• Para el SG100: 10/25-GbE • Para el SG1000: 10/25/40/100-GbE	Conéctese a la red de red y a la red de cliente para StorageGRID.
3	Puerto de red de administración en el dispositivo (etiquetado P1 en las figuras)	1 GbE (RJ-45). **Importante:** este puerto funciona sólo a 1000 BaseT/full y no admite velocidades de 10 o 100 megabits.	Conecta el dispositivo a la red de administración para StorageGRID.

	Puerto	Tipo de puerto	Función
3	El puerto RJ-45 más a la derecha del aparato	1 GbE (RJ-45). **Importante:** este puerto funciona sólo a 1000 BaseT/full y no admite velocidades de 10 o 100 megabits.	• Se puede unir al puerto de administración 1 si desea una conexión redundante a la red de administración. • Se puede dejar desconectado y disponible para acceso local temporal (IP 169.254.0.1). • Durante la instalación, se puede utilizar para conectar el dispositivo a un ordenador portátil de servicio si las direcciones IP asignadas por DHCP no están disponibles.

Pasos

1. Conecte el puerto de gestión BMC del dispositivo a la red de gestión mediante un cable Ethernet.

   Aunque esta conexión es opcional, se recomienda facilitar el soporte.

2. Conecte los puertos de red del dispositivo a los switches de red adecuados utilizando cables Twinax o cables ópticos y transceptores.

   > Los cuatro puertos de red deben usar la misma velocidad de enlace. Consulte las siguientes tablas para conocer el equipo necesario en función de su hardware y la velocidad de enlace.

Velocidad de enlace SG100 (GbE)	Equipo necesario
10	Transceptor SFP+
25	Transceptor SFP28
Velocidad de enlace SG1000 (GbE)	Equipo necesario
10	Transceptor QSA y SFP+
25	Transceptor QSA y SFP28
40	Transceptor QSFP+
100	Transceptor QFSP28

   - Si piensa utilizar el modo de enlace de puerto fijo (predeterminado), conecte los puertos a la red de StorageGRID y a las redes de cliente, como se muestra en la tabla.

Puerto	Conecta a…
Puerto 1	Red de cliente (opcional)
Puerto 2	Red Grid
Puerto 3	Red de cliente (opcional)
Puerto 4	Red Grid

- Si planea utilizar el modo de enlace de puerto agregado, conecte uno o varios puertos de red a uno o varios switches. Debe conectar al menos dos de los cuatro puertos para evitar tener un único punto de error. Si utiliza más de un switch para un único vínculo LACP, los switches deben ser compatibles con MLAG o equivalente.

3. Si tiene previsto utilizar la Red de administración para StorageGRID, conecte el puerto Red de administración del dispositivo a la Red de administración mediante un cable Ethernet.

Conexión de los cables de alimentación y alimentación (SG100 y SG1000)

Después de conectar los cables de red, estará preparado para alimentar el aparato.

Pasos

1. Conecte un cable de alimentación a cada una de las dos unidades de alimentación del aparato.
2. Conecte estos dos cables de alimentación a dos unidades de distribución de alimentación (PDU) diferentes en el armario o rack.
3. Si el botón de encendido de la parte frontal del aparato no está iluminado en azul actualmente, pulse el botón para encender el aparato.

   No vuelva a pulsar el botón de encendido durante el proceso de encendido.

4. Si se producen errores, corrija los problemas.
5. Coloque el bisel frontal en el aparato.

Información relacionada

"Visualización de los indicadores de estado en los dispositivos SG100 y SG1000"

Visualización de los indicadores de estado en los dispositivos SG100 y SG1000

El dispositivo incluye indicadores que ayudan a determinar el estado de la controladora del dispositivo y los dos SSD.

Botones e indicadores del aparato

	Mostrar	Estado
1	Botón de encendido	• Azul: El aparato está encendido. • Apagado: El aparato está apagado.
2	Botón de reinicio	Utilice este botón para realizar un restablecimiento completo del controlador.
3	Botón identificar	Este botón se puede establecer en enlace, encendido (sólido) o Apagado. • Azul, parpadeando: Identifica el dispositivo en el armario o rack. • Azul, sólido: Identifica el dispositivo en el armario o rack. • Desactivado: El aparato no se puede identificar visualmente en el armario o bastidor.
4	LED de alarma	• Ámbar, sólido: Se ha producido un error. **Nota:** para ver los códigos de arranque y error, debe acceder a la interfaz del BMC. • Desactivado: No hay errores.

códigos generales de arranque

Durante el arranque o después de un reinicio duro del aparato, ocurre lo siguiente:

1. El controlador de administración de la placa base (BMC) registra los códigos de la secuencia de arranque, incluidos los errores que se produzcan.
2. El botón de encendido se ilumina.
3. Si se produce algún error durante el arranque, el LED de alarma se enciende.

   Para ver los códigos de arranque y error, debe acceder a la interfaz del BMC.

Indicadores de SSD

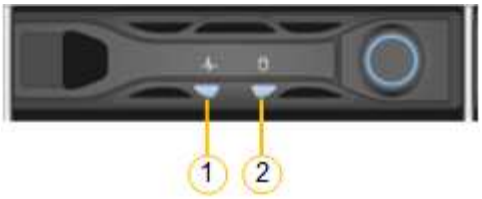

LED	Mostrar	Estado
1	Estado/fallo de la unidad	• Azul (sólido): La unidad está en línea • Ámbar (parpadea): Fallo de la unidad • Desactivado: La ranura está vacía
2	Unidad activa	Azul (parpadeante): Se está accediendo a la unidad

Información relacionada

"Solucionar los problemas de instalación del hardware"

"Configuración de la interfaz BMC"

Información de copyright

Copyright © 2023 NetApp, Inc. Todos los derechos reservados. Imprimido en EE. UU. No se puede reproducir este documento protegido por copyright ni parte del mismo de ninguna forma ni por ningún medio (gráfico, electrónico o mecánico, incluidas fotocopias, grabaciones o almacenamiento en un sistema de recuperación electrónico) sin la autorización previa y por escrito del propietario del copyright.

El software derivado del material de NetApp con copyright está sujeto a la siguiente licencia y exención de responsabilidad:

ESTE SOFTWARE LO PROPORCIONA NETAPP «TAL CUAL» Y SIN NINGUNA GARANTÍA EXPRESA O IMPLÍCITA, INCLUYENDO, SIN LIMITAR, LAS GARANTÍAS IMPLÍCITAS DE COMERCIALIZACIÓN O IDONEIDAD PARA UN FIN CONCRETO, CUYA RESPONSABILIDAD QUEDA EXIMIDA POR EL PRESENTE DOCUMENTO. EN NINGÚN CASO NETAPP SERÁ RESPONSABLE DE NINGÚN DAÑO DIRECTO, INDIRECTO, ESPECIAL, EJEMPLAR O RESULTANTE (INCLUYENDO, ENTRE OTROS, LA OBTENCIÓN DE BIENES O SERVICIOS SUSTITUTIVOS, PÉRDIDA DE USO, DE DATOS O DE BENEFICIOS, O INTERRUPCIÓN DE LA ACTIVIDAD EMPRESARIAL) CUALQUIERA SEA EL MODO EN EL QUE SE PRODUJERON Y LA TEORÍA DE RESPONSABILIDAD QUE SE APLIQUE, YA SEA EN CONTRATO, RESPONSABILIDAD OBJETIVA O AGRAVIO (INCLUIDA LA NEGLIGENCIA U OTRO TIPO), QUE SURJAN DE ALGÚN MODO DEL USO DE ESTE SOFTWARE, INCLUSO SI HUBIEREN SIDO ADVERTIDOS DE LA POSIBILIDAD DE TALES DAÑOS.

NetApp se reserva el derecho de modificar cualquiera de los productos aquí descritos en cualquier momento y sin aviso previo. NetApp no asume ningún tipo de responsabilidad que surja del uso de los productos aquí descritos, excepto aquello expresamente acordado por escrito por parte de NetApp. El uso o adquisición de este producto no lleva implícita ninguna licencia con derechos de patente, de marcas comerciales o cualquier otro derecho de propiedad intelectual de NetApp.

Es posible que el producto que se describe en este manual esté protegido por una o más patentes de EE. UU., patentes extranjeras o solicitudes pendientes.

LEYENDA DE DERECHOS LIMITADOS: el uso, la copia o la divulgación por parte del gobierno están sujetos a las restricciones establecidas en el subpárrafo (b)(3) de los derechos de datos técnicos y productos no comerciales de DFARS 252.227-7013 (FEB de 2014) y FAR 52.227-19 (DIC de 2007).

Los datos aquí contenidos pertenecen a un producto comercial o servicio comercial (como se define en FAR 2.101) y son propiedad de NetApp, Inc. Todos los datos técnicos y el software informático de NetApp que se proporcionan en este Acuerdo tienen una naturaleza comercial y se han desarrollado exclusivamente con fondos privados. El Gobierno de EE. UU. tiene una licencia limitada, irrevocable, no exclusiva, no transferible, no sublicenciable y de alcance mundial para utilizar los Datos en relación con el contrato del Gobierno de los Estados Unidos bajo el cual se proporcionaron los Datos. Excepto que aquí se disponga lo contrario, los Datos no se pueden utilizar, desvelar, reproducir, modificar, interpretar o mostrar sin la previa aprobación por escrito de NetApp, Inc. Los derechos de licencia del Gobierno de los Estados Unidos de América y su Departamento de Defensa se limitan a los derechos identificados en la cláusula 252.227-7015(b) de la sección DFARS (FEB de 2014).

Información de la marca comercial

NETAPP, el logotipo de NETAPP y las marcas que constan en http://www.netapp.com/TM son marcas comerciales de NetApp, Inc. El resto de nombres de empresa y de producto pueden ser marcas comerciales de sus respectivos propietarios.