Ver los códigos de estado de arranque SG5700

StorageGRID 11.5

NetApp
February 20, 2024

This PDF was generated from https://docs.netapp.com/es-es/storagegrid-115/sg5700/status-indicators-on-e5700sg-controller.html on February 20, 2024. Always check docs.netapp.com for the latest.

Tabla de contenidos

Ver los códigos de estado de arranque SG5700 1
Indicadores de estado en el controlador E5700SG 2

Ver los códigos de estado de arranque SG5700

Las pantallas de siete segmentos de cada controlador muestran el estado y los códigos de error a medida que el dispositivo se enciende.

Acerca de esta tarea

La controladora E2800 y la controladora E5700SG muestran diferentes Estados y códigos de error.

Para comprender qué significan estos códigos, consulte los siguientes recursos:

Controladora	Referencia
Controladora E2800	*E5700 y Guía de supervisión del sistema E2800* **Nota:** los códigos enumerados para el controlador E5700 E-Series no se aplican al controlador E5700SG del aparato.
Controladora E5700SG	"Indicadores de Estados en el controlador E5700SG"

Pasos

1. Durante el arranque, supervise el progreso visualizando los códigos que se muestran en las pantallas de siete segmentos.
   - La pantalla de siete segmentos del controlador E2800 muestra la secuencia de repetición **OS**, **SD**, ***blank*** para indicar que está realizando el procesamiento de comienzo del día.
   - La pantalla de siete segmentos del controlador E5700SG muestra una secuencia de códigos que termina con **AA** y **FF**.
2. Una vez arrancados las controladoras, confirme las pantallas de siete segmentos que muestran lo siguiente:

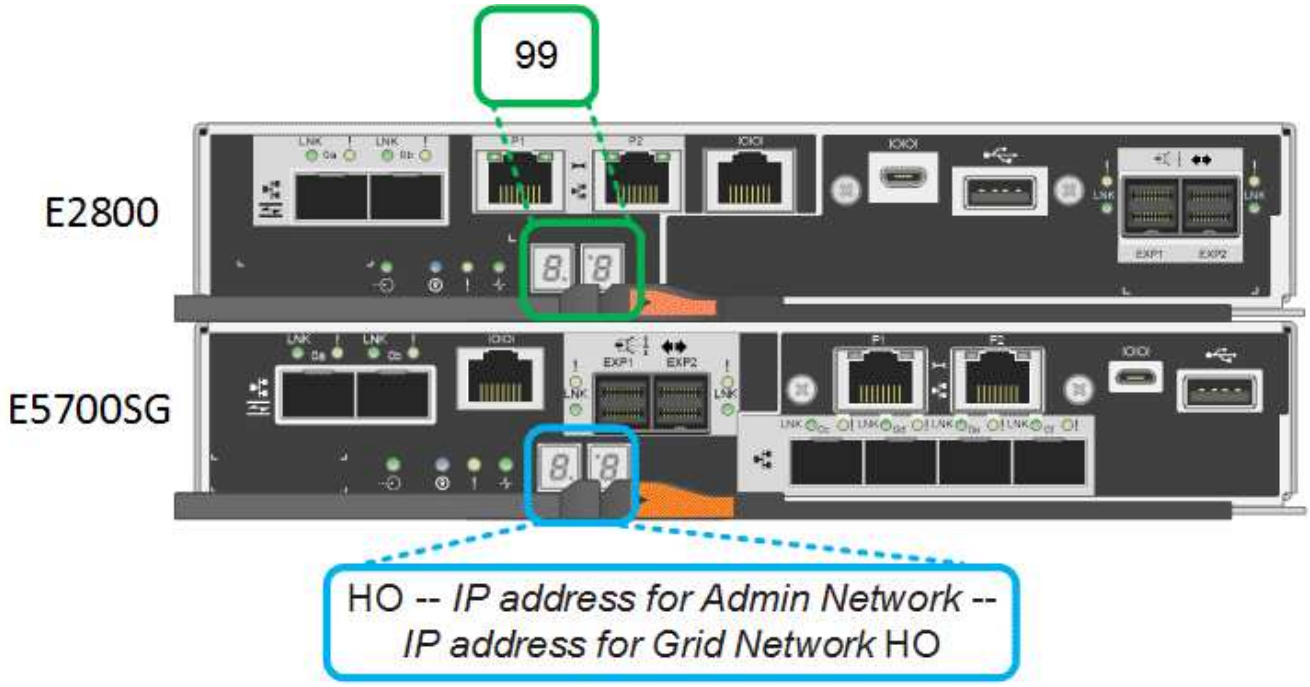

Controladora	Pantalla de siete segmentos
Controladora E2800	Muestra 99, que es el ID predeterminado de una bandeja de controladoras E-Series.
Controladora E5700SG	Muestra **HO**, seguido de una secuencia repetida de dos números. `HO -- IP address for Admin Network -- IP address for Grid Network HO` En la secuencia, el primer conjunto de números es la dirección IP asignada por DHCP para el puerto de gestión 1 de la controladora. Esta dirección se utiliza para conectar la controladora a la red del administrador para StorageGRID. El segundo conjunto de números es la dirección IP asignada por DHCP utilizada para conectar el dispositivo a la red de cuadrícula para StorageGRID. **Nota:** Si no se puede asignar una dirección IP mediante DHCP, se muestra 0.0.0.0.

3. Si las pantallas de siete segmentos muestran otros valores, consulte ""solución de problemas de la instalación del hardware"" y confirme que ha realizado correctamente los pasos de instalación. Si no puede resolver el problema, póngase en contacto con el soporte técnico.

Información relacionada

"Indicadores de estado en el controlador E5700SG"

"Solucionar los problemas de instalación del hardware"

"Guía de supervisión del sistema E5700 y E2800"

Indicadores de estado en el controlador E5700SG

La pantalla de siete segmentos y los LED del controlador E5700SG muestran el estado y los códigos de error mientras el dispositivo se enciende y mientras el hardware se está inicializando. Estas pantallas se pueden utilizar para determinar el estado y la solución de errores.

Una vez iniciado el instalador de dispositivos StorageGRID, es necesario revisar periódicamente los indicadores de estado de la controladora E5700SG.

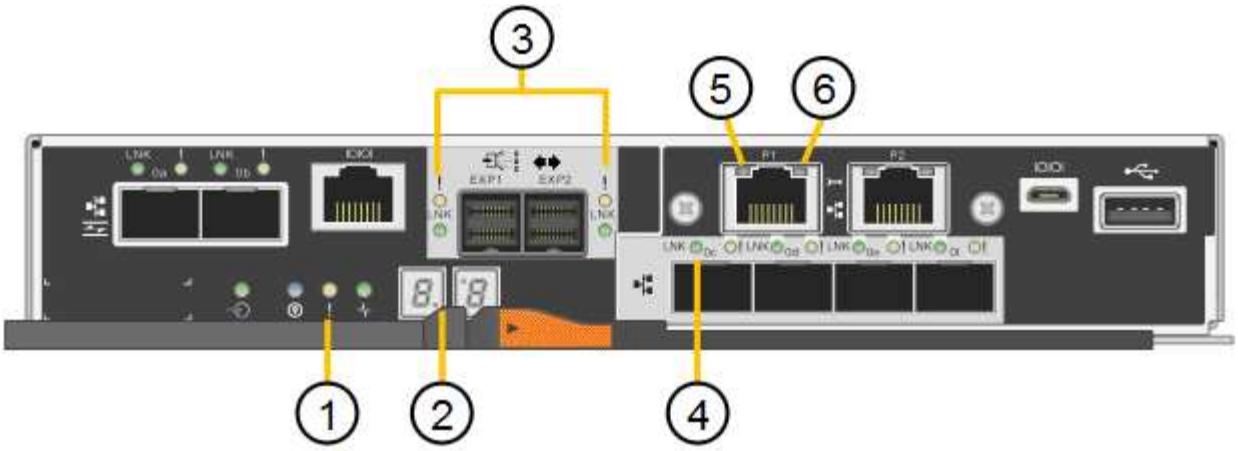

	Mostrar	Descripción
1	LED de atención	Ámbar: El controlador está defectuoso y requiere atención del operador, o no se ha encontrado la secuencia de comandos de instalación. OFF: La controladora funciona con normalidad.
2	Pantalla de siete segmentos	Muestra un código de diagnóstico Las secuencias de visualización de siete segmentos le permiten comprender los errores y el estado de funcionamiento del dispositivo.
3	Indicadores LED de atención del puerto de expansión	Ámbar: Estos LED siempre son ámbar (no se ha establecido ningún enlace) porque el aparato no utiliza los puertos de expansión.
4	Indicadores LED de estado del enlace de puerto de host	Verde: El enlace está activo. Desactivado: El enlace está inactivo.
5	LED de estado de conexión Ethernet	Verde: Se ha establecido un enlace. Desactivado: No se ha establecido ningún enlace.
6	Indicadores LED de actividad Ethernet	Verde: El enlace entre el puerto de gestión y el dispositivo al que está conectado (como un switch Ethernet) está activo. Desactivado: No hay ningún enlace entre la controladora y el dispositivo conectado. Verde parpadeante: Hay actividad Ethernet.

códigos generales de arranque

Durante el arranque o después de un reinicio duro del aparato, ocurre lo siguiente:

1. La visualización de siete segmentos en el controlador E5700SG muestra una secuencia general de códigos que no es específica para la controladora. La secuencia general termina con los códigos AA y FF.
2. Aparecen códigos de arranque específicos del controlador E5700SG.

códigos de arranque del controlador E5700SG

Durante un arranque normal del dispositivo, la pantalla de siete segmentos del controlador E5700SG muestra los siguientes códigos en el orden indicado:

Codificación	Lo que indica
HOLA	Se ha iniciado la secuencia de comandos de inicio maestra.
PP	El sistema comprueba si es necesario actualizar la FPGA.
HP	El sistema comprueba si el firmware de la controladora de 10/25-GbE debe actualizarse.
RB	El sistema se reinicia después de aplicar las actualizaciones de firmware.
P F	Se completaron las comprobaciones de actualización del firmware del subsistema de hardware. Se están iniciando los servicios de comunicación entre controladoras.
ÉL	El sistema está esperando conectividad con la controladora E2800 y sincronizando con el sistema operativo SANtricity. **Nota:** Si este procedimiento de arranque no avanza más allá de esta fase, compruebe las conexiones entre los dos controladores.
HC	El sistema comprueba si hay datos de instalación de StorageGRID existentes.
HO	El instalador de dispositivos de StorageGRID se está ejecutando.
HA	StorageGRID está ejecutando.

códigos de error de la controladora E5700SG

Estos códigos representan condiciones de error que pueden mostrarse en el controlador E5700SG a medida que el dispositivo se arranca. se muestran códigos hexadecimales adicionales de dos dígitos si se producen errores específicos de hardware de bajo nivel. Si alguno de estos códigos persiste durante más de un segundo o dos, o si no puede resolver el error siguiendo uno de los procedimientos de solución de problemas prescritos, póngase en contacto con el soporte técnico.

Codificación	Lo que indica
22	No se ha encontrado ningún registro de arranque maestro en ningún dispositivo de arranque.
23	El disco flash interno no está conectado.
2A, 2B	Bus atascado, no se pueden leer los datos del SPD del DIMM.
40	DIMM no válidos.
41	DIMM no válidos.
42	Error en la prueba de memoria.
51	Fallo de lectura del SPD.
92 a 96	Inicialización del bus PCI.
A0 a A3	Inicialización de la unidad SATA.
AB	Código de inicio alternativo.
AE	So de arranque.
EA	El entrenamiento de DDR4 falló.
E8	No hay memoria instalada.
UE	No se ha encontrado la secuencia de comandos de instalación.
EP	Se produjo un error en la instalación o la comunicación con la controladora E2800.

Información relacionada

"Solucionar los problemas de instalación del hardware"

"Soporte de NetApp"

Información de copyright

Copyright © 2024 NetApp, Inc. Todos los derechos reservados. Imprimido en EE. UU. No se puede reproducir este documento protegido por copyright ni parte del mismo de ninguna forma ni por ningún medio (gráfico, electrónico o mecánico, incluidas fotocopias, grabaciones o almacenamiento en un sistema de recuperación electrónico) sin la autorización previa y por escrito del propietario del copyright.

El software derivado del material de NetApp con copyright está sujeto a la siguiente licencia y exención de responsabilidad:

ESTE SOFTWARE LO PROPORCIONA NETAPP «TAL CUAL» Y SIN NINGUNA GARANTÍA EXPRESA O IMPLÍCITA, INCLUYENDO, SIN LIMITAR, LAS GARANTÍAS IMPLÍCITAS DE COMERCIALIZACIÓN O IDONEIDAD PARA UN FIN CONCRETO, CUYA RESPONSABILIDAD QUEDA EXIMIDA POR EL PRESENTE DOCUMENTO. EN NINGÚN CASO NETAPP SERÁ RESPONSABLE DE NINGÚN DAÑO DIRECTO, INDIRECTO, ESPECIAL, EJEMPLAR O RESULTANTE (INCLUYENDO, ENTRE OTROS, LA OBTENCIÓN DE BIENES O SERVICIOS SUSTITUTIVOS, PÉRDIDA DE USO, DE DATOS O DE BENEFICIOS, O INTERRUPCIÓN DE LA ACTIVIDAD EMPRESARIAL) CUALQUIERA SEA EL MODO EN EL QUE SE PRODUJERON Y LA TEORÍA DE RESPONSABILIDAD QUE SE APLIQUE, YA SEA EN CONTRATO, RESPONSABILIDAD OBJETIVA O AGRAVIO (INCLUIDA LA NEGLIGENCIA U OTRO TIPO), QUE SURJAN DE ALGÚN MODO DEL USO DE ESTE SOFTWARE, INCLUSO SI HUBIEREN SIDO ADVERTIDOS DE LA POSIBILIDAD DE TALES DAÑOS.

NetApp se reserva el derecho de modificar cualquiera de los productos aquí descritos en cualquier momento y sin aviso previo. NetApp no asume ningún tipo de responsabilidad que surja del uso de los productos aquí descritos, excepto aquello expresamente acordado por escrito por parte de NetApp. El uso o adquisición de este producto no lleva implícita ninguna licencia con derechos de patente, de marcas comerciales o cualquier otro derecho de propiedad intelectual de NetApp.

Es posible que el producto que se describe en este manual esté protegido por una o más patentes de EE. UU., patentes extranjeras o solicitudes pendientes.

LEYENDA DE DERECHOS LIMITADOS: el uso, la copia o la divulgación por parte del gobierno están sujetos a las restricciones establecidas en el subpárrafo (b)(3) de los derechos de datos técnicos y productos no comerciales de DFARS 252.227-7013 (FEB de 2014) y FAR 52.227-19 (DIC de 2007).

Los datos aquí contenidos pertenecen a un producto comercial o servicio comercial (como se define en FAR 2.101) y son propiedad de NetApp, Inc. Todos los datos técnicos y el software informático de NetApp que se proporcionan en este Acuerdo tienen una naturaleza comercial y se han desarrollado exclusivamente con fondos privados. El Gobierno de EE. UU. tiene una licencia limitada, irrevocable, no exclusiva, no transferible, no sublicenciable y de alcance mundial para utilizar los Datos en relación con el contrato del Gobierno de los Estados Unidos bajo el cual se proporcionaron los Datos. Excepto que aquí se disponga lo contrario, los Datos no se pueden utilizar, desvelar, reproducir, modificar, interpretar o mostrar sin la previa aprobación por escrito de NetApp, Inc. Los derechos de licencia del Gobierno de los Estados Unidos de América y su Departamento de Defensa se limitan a los derechos identificados en la cláusula 252.227-7015(b) de la sección DFARS (FEB de 2014).

Información de la marca comercial

NETAPP, el logotipo de NETAPP y las marcas que constan en http://www.netapp.com/TM son marcas comerciales de NetApp, Inc. El resto de nombres de empresa y de producto pueden ser marcas comerciales de sus respectivos propietarios.