Installation du matériel

StorageGRID 11.5

NetApp
January 04, 2023

This PDF was generated from https://docs.netapp.com/fr-fr/storagegrid-115/sg100-1000/registering-hardware-sg100-and-sg1000.html on January 04, 2023. Always check docs.netapp.com for the latest.

Table des matières

Installation du matériel 1
Enregistrement du matériel 1
Installation de l’appareil dans une armoire ou un rack (SG100 et SG1000) 2
Câblage de l’appareil SG100 et SG1000 4
Branchement des cordons d’alimentation et application de l’alimentation (SG100 et SG1000) 7
Affichage des indicateurs d’état sur les appareils SG100 et SG1000 7

Installation du matériel

L'installation matérielle implique l'installation de l'appliance dans une armoire ou un rack, la connexion des câbles et l'alimentation.

Étapes

- "Enregistrement du matériel"
- "Installation de l'appareil dans une armoire ou un rack (SG100 et SG1000)"
- "Câblage de l'appareil SG100 et SG1000)"
- "Branchement des cordons d'alimentation et application de l'alimentation (SG100 et SG1000)"
- "Affichage des indicateurs d'état sur les appareils SG100 et SG1000"

Enregistrement du matériel

L'enregistrement du matériel offre des avantages de support.

Étapes

1. Recherchez le numéro de série du châssis de l'appliance.

   Vous trouverez le numéro sur le bordereau d'expédition, dans votre e-mail de confirmation ou sur l'appareil après le déballage.

2. Accédez au site de support NetApp à l'adresse "mysupport.netapp.com".
3. Déterminez si vous devez enregistrer le matériel :

Si vous êtes…	Suivez ces étapes…
Client NetApp existant	a. Connectez-vous à l'aide de votre nom d'utilisateur et de votre mot de passe. b. Sélectionnez **produits** > **Mes produits**. c. Vérifiez que le nouveau numéro de série est répertorié. d. Si ce n'est pas le cas, suivez les instructions destinées aux nouveaux clients NetApp.

Si vous êtes…	Suivez ces étapes…
Nouveau client NetApp	a. Cliquez sur **s'inscrire maintenant** et créez un compte. b. Sélectionnez **produits** > **Enregistrer les produits**. c. Entrez le numéro de série du produit et les détails demandés. Une fois votre inscription approuvée, vous pouvez télécharger tout logiciel requis. La procédure d'approbation peut prendre jusqu'à 24 heures.

Installation de l'appareil dans une armoire ou un rack (SG100 et SG1000)

Vous devez installer un jeu de rails pour l'appareil dans votre armoire ou rack, puis faire glisser l'appareil sur les rails.

Ce dont vous avez besoin

- Vous avez passé en revue le document consignes de sécurité inclus dans la boîte et compris les précautions à prendre pour déplacer et installer le matériel.
- Les instructions sont fournies avec le kit de rails.

Étapes

1. Suivez attentivement les instructions du kit de rails pour installer les rails dans votre armoire ou rack.
2. Sur les deux rails installés dans l'armoire ou le rack, étendez les pièces mobiles des rails jusqu'à ce que vous entendiez un clic.

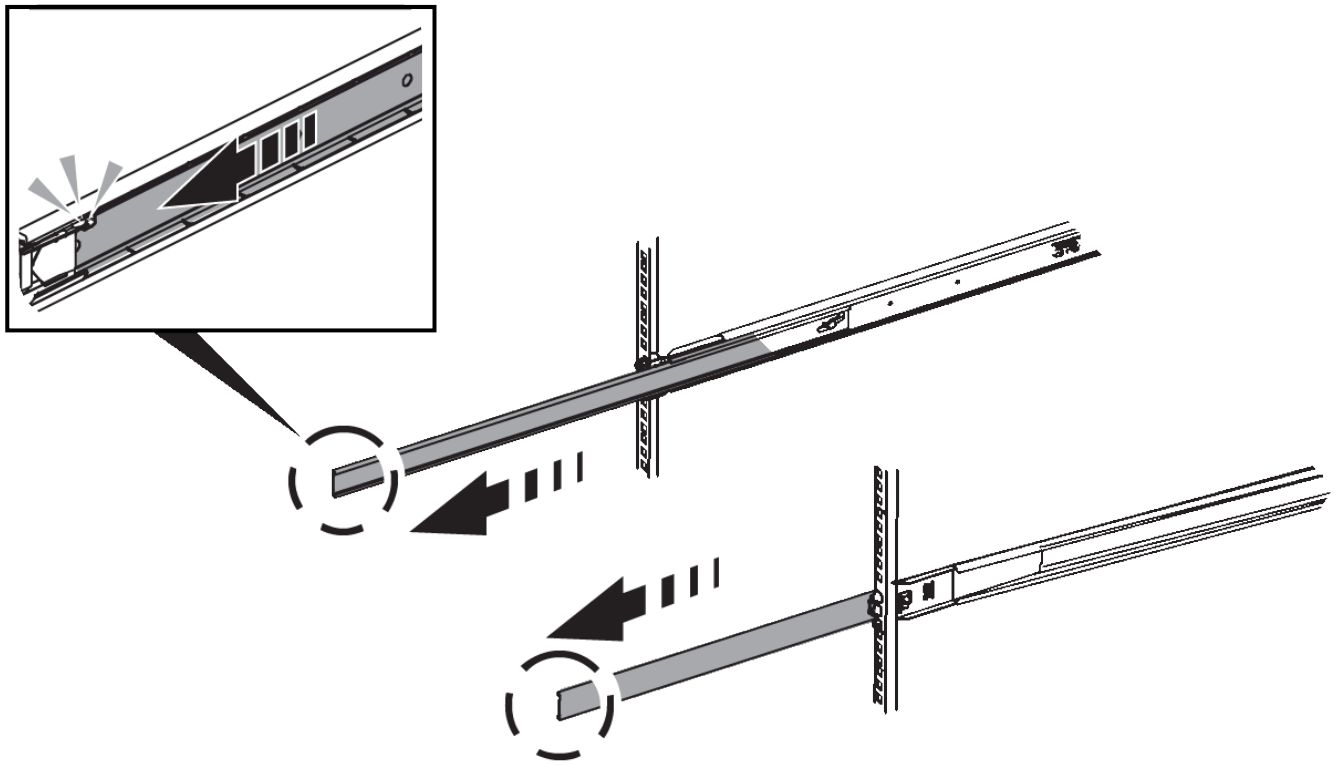

3. Insérez l’appareil dans les rails.
4. Faites glisser l’appareil dans l’armoire ou le rack.

   Lorsque vous ne pouvez plus déplacer l’appareil, tirez sur les loquets bleus des deux côtés du châssis pour faire glisser l’appareil complètement vers l’intérieur.

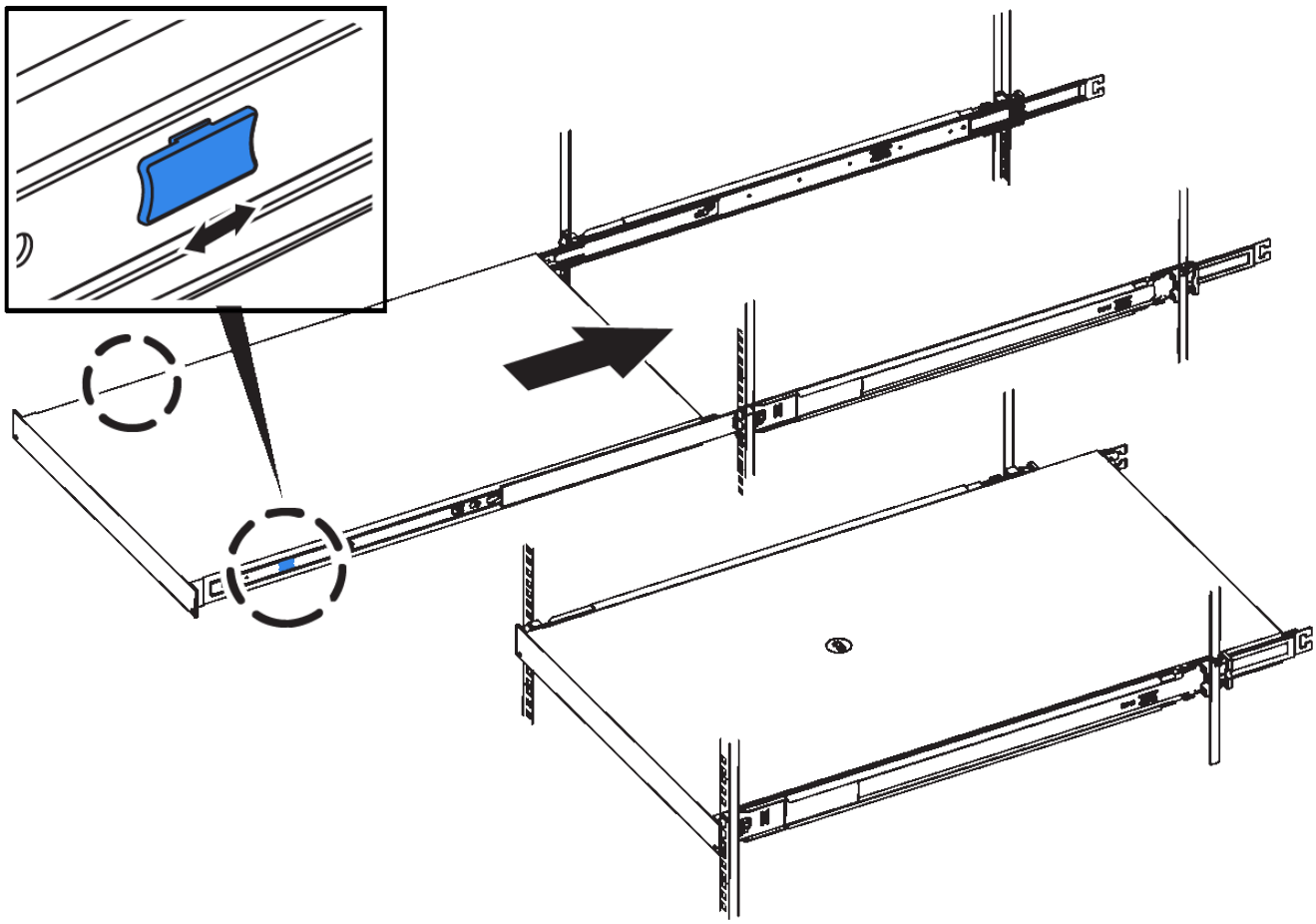

Ne fixez pas le cadre avant tant que vous n'avez pas mis l'appareil sous tension.

Câblage de l'appareil SG100 et SG1000

Vous devez connecter le port de gestion de l'appliance à l'ordinateur portable de service et connecter les ports réseau de l'appliance au réseau Grid et au réseau client optionnel pour StorageGRID.

Ce dont vous avez besoin

- Vous disposez d'un câble Ethernet RJ-45 pour connecter le port de gestion.
- Vous avez l'une des options suivantes pour les ports réseau. Ces éléments ne sont pas fournis avec l'appareil.
  - Un à quatre câbles TwinAx pour la connexion des quatre ports réseau.
  - Pour le SG100, un à quatre émetteurs-récepteurs SFP+ ou SFP28 si vous prévoyez d'utiliser des câbles optiques pour les ports.
  - Pour le SG1000, un à quatre émetteurs-récepteurs QSFP+ ou QSFP28 si vous prévoyez d'utiliser des câbles optiques pour les ports.

Risque d'exposition au rayonnement laser — ne démontez pas et ne retirez aucune partie d'un émetteur-récepteur SFP ou QSFP. Vous pourriez être exposé à un rayonnement laser.

Description de la tâche

Les figures suivantes montrent les ports situés à l'arrière de l'appareil.

- Connexions de port SG100*

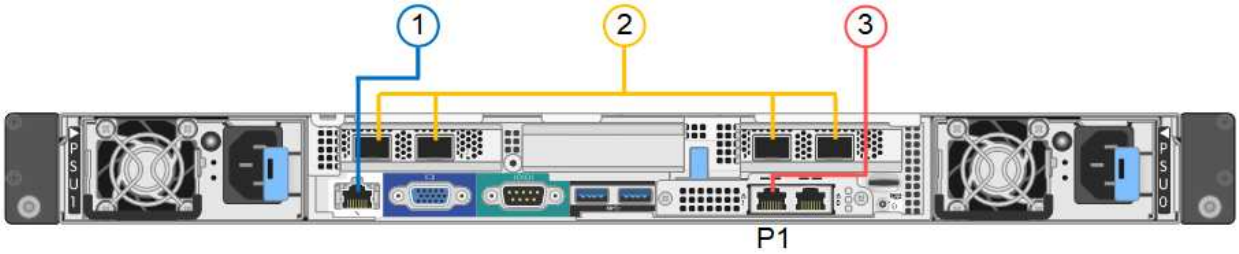

- Connexions de port SG1000*

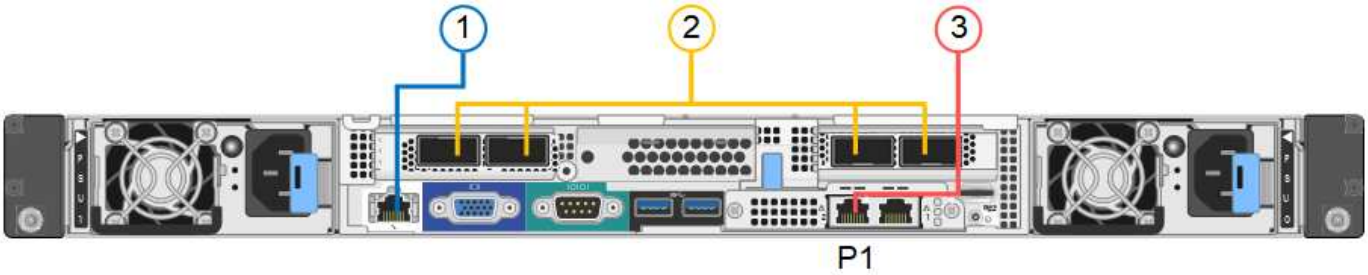

	Port	Type de port	Fonction
1	Port de gestion BMC de l'appliance	1 GbE (RJ-45)	Se connecte au réseau sur lequel vous accédez à l'interface BMC.
2	Quatre ports réseau sur l'appliance	• Pour le SG100 : 10/25-GbE • Pour le SG1000 : 10/25/40/100-GbE	Connectez-vous au réseau Grid et au réseau client pour StorageGRID.
3	Port réseau de l'administrateur de l'appliance (étiqueté P1 sur les figures)	1 GbE (RJ-45) **Important :** ce port fonctionne uniquement à 1000 BaseT/full et ne prend pas en charge les vitesses de 10 ou 100 mégabits.	Permet de connecter l'appliance au réseau d'administration pour StorageGRID.

	Port	Type de port	Fonction
3	Port RJ-45 le plus à droite de l'appareil	1 GbE (RJ-45) **Important :** ce port fonctionne uniquement à 1000 BaseT/full et ne prend pas en charge les vitesses de 10 ou 100 mégabits.	• Peut être lié avec le port de gestion 1 si vous souhaitez établir une connexion redondante avec le réseau d'administration. • Peut être laissée déconnectée et disponible pour l'accès local temporaire (IP 169.254.0.1). • Pendant l'installation, peut être utilisé pour connecter l'appareil à un ordinateur portable de service si les adresses IP attribuées par DHCP ne sont pas disponibles.

Étapes

1. Connectez le port de gestion BMC de l'appliance au réseau de gestion à l'aide d'un câble Ethernet.

   Bien que cette connexion soit facultative, elle est recommandée pour faciliter l'assistance.

2. Connectez les ports réseau de l'appareil aux commutateurs réseau appropriés à l'aide de câbles TwinAx ou de câbles optiques et d'émetteurs-récepteurs.

   Les quatre ports réseau doivent utiliser la même vitesse de liaison. Reportez-vous aux tableaux suivants pour connaître l'équipement requis en fonction de votre matériel et de la vitesse de liaison.

Vitesse de liaison SG100 (GbE)	Équipement requis
10	Émetteur-récepteur SFP+
25	Émetteur-récepteur SFP28
Vitesse de liaison SG1000 (GbE)	Équipement requis
10	Emetteur-récepteur QSA et SFP+
25	Emetteur-récepteur QSA et SFP28
40	Émetteur-récepteur QSFP+
100	Emetteur-récepteur QFSP28

   - Si vous prévoyez d'utiliser le mode de liaison de port fixe (par défaut), connectez les ports aux réseaux StorageGRID Grid et client, comme indiqué dans le tableau.

Port	Se connecte à…
Orifice 1	Réseau client (facultatif)
Orifice 2	Réseau Grid
Orifice 3	Réseau client (facultatif)
Orifice 4	Réseau Grid

- Si vous prévoyez d'utiliser le mode de liaison du port de l'agrégat, connectez un ou plusieurs ports réseau à un ou plusieurs commutateurs. Vous devez connecter au moins deux des quatre ports pour éviter d'avoir un point de défaillance unique. Si vous utilisez plusieurs switchs pour une liaison LACP unique, les switchs doivent prendre en charge MLAG ou équivalent.

3. Si vous envisagez d'utiliser le réseau d'administration pour StorageGRID, connectez le port réseau d'administration de l'appliance au réseau d'administration à l'aide d'un câble Ethernet.

Branchement des cordons d'alimentation et application de l'alimentation (SG100 et SG1000)

Après avoir branché les câbles réseau, vous êtes prêt à alimenter l'appareil.

Étapes

1. Connectez un cordon d'alimentation à chacune des deux unités d'alimentation de l'appareil.
2. Branchez ces deux cordons d'alimentation à deux unités de distribution d'alimentation différentes dans l'armoire ou le rack.
3. Si le bouton d'alimentation situé à l'avant de l'appareil n'est pas allumé en bleu, appuyez sur le bouton pour mettre l'appareil sous tension.

   N'appuyez pas de nouveau sur le bouton d'alimentation pendant la mise sous tension.

4. En cas d'erreur, corrigez tout problème.
5. Fixez le cadre avant à l'appareil.

Informations associées

"Affichage des indicateurs d'état sur les appareils SG100 et SG1000"

Affichage des indicateurs d'état sur les appareils SG100 et SG1000

L'appliance comprend des indicateurs qui vous aident à déterminer l'état du contrôleur de l'appliance et des deux disques SSD.

Voyants et boutons de l'appareil

	Afficher	État
1	Bouton d'alimentation	• Bleu : l'appareil est sous tension. • Éteint : l'appareil est hors tension.
2	Bouton de réinitialisation	Utilisez ce bouton pour effectuer une réinitialisation matérielle du contrôleur.
3	Bouton identifier	Ce bouton peut être configuré pour clignoter, allumé (continu) ou éteint. • Bleu clignotant : identifie l'appliance dans l'armoire ou le rack. • Bleu, fixe : identifie l'appliance dans l'armoire ou le rack. • Éteint : l'appareil n'est pas visuellement identifiable dans l'armoire ou le rack.
4	Voyant d'alarme	• Orange, fixe : une erreur s'est produite. **Remarque :** pour afficher les codes de démarrage et d'erreur, vous devez accéder à l'interface BMC. • OFF : aucune erreur n'est présente.

Codes de démarrage généraux

Lors du démarrage ou après une réinitialisation matérielle de l'appareil, les événements suivants se produisent :

1. Le contrôleur BMC (Baseboard Management Controller) consigne les codes de la séquence de démarrage, y compris les erreurs qui se produisent.
2. Le bouton d'alimentation s'allume.
3. Si des erreurs se produisent au démarrage, le voyant d'alarme s'allume.

   Pour afficher les codes de démarrage et d'erreur, vous devez accéder à l'interface BMC.

Indicateurs SSD

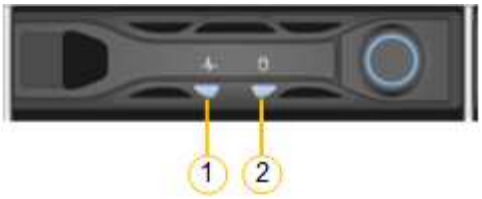

LED	Afficher	État
1	État/défaut du lecteur	• Bleu (continu) : le lecteur est en ligne • Orange (clignotant) : échec du lecteur • OFF : l'emplacement est vide
2	Entraînement actif	Bleu (clignotant) : accès au lecteur

Informations associées

"Dépannage de l'installation du matériel"

"Configuration de l'interface BMC"

Informations sur le copyright

Copyright © 2022 NetApp, Inc. Tous droits réservés. Imprimé aux États-Unis. Aucune partie de ce document protégé par copyright ne peut être reproduite sous quelque forme que ce soit ou selon quelque méthode que ce soit (graphique, électronique ou mécanique, notamment par photocopie, enregistrement ou stockage dans un système de récupération électronique) sans l'autorisation écrite préalable du détenteur du droit de copyright.

Les logiciels dérivés des éléments NetApp protégés par copyright sont soumis à la licence et à l'avis de non-responsabilité suivants :

CE LOGICIEL EST FOURNI PAR NETAPP « EN L'ÉTAT » ET SANS GARANTIES EXPRESSES OU TACITES, Y COMPRIS LES GARANTIES TACITES DE QUALITÉ MARCHANDE ET D'ADÉQUATION À UN USAGE PARTICULIER, QUI SONT EXCLUES PAR LES PRÉSENTES. EN AUCUN CAS NETAPP NE SERA TENU POUR RESPONSABLE DE DOMMAGES DIRECTS, INDIRECTS, ACCESSOIRES, PARTICULIERS OU EXEMPLAIRES (Y COMPRIS L'ACHAT DE BIENS ET DE SERVICES DE SUBSTITUTION, LA PERTE DE JOUISSANCE, DE DONNÉES OU DE PROFITS, OU L'INTERRUPTION D'ACTIVITÉ), QUELLES QU'EN SOIENT LA CAUSE ET LA DOCTRINE DE RESPONSABILITÉ, QU'IL S'AGISSE DE RESPONSABILITÉ CONTRACTUELLE, STRICTE OU DÉLICTUELLE (Y COMPRIS LA NÉGLIGENCE OU AUTRE) DÉCOULANT DE L'UTILISATION DE CE LOGICIEL, MÊME SI LA SOCIÉTÉ A ÉTÉ INFORMÉE DE LA POSSIBILITÉ DE TELS DOMMAGES.

NetApp se réserve le droit de modifier les produits décrits dans le présent document à tout moment et sans préavis. NetApp décline toute responsabilité découlant de l'utilisation des produits décrits dans le présent document, sauf accord explicite écrit de NetApp. L'utilisation ou l'achat de ce produit ne concède pas de licence dans le cadre de droits de brevet, de droits de marque commerciale ou de tout autre droit de propriété intellectuelle de NetApp.

Le produit décrit dans ce manuel peut être protégé par un ou plusieurs brevets américains, étrangers ou par une demande en attente.

LÉGENDE DE RESTRICTION DES DROITS : L'utilisation, la duplication ou la divulgation par le gouvernement sont sujettes aux restrictions énoncées dans le sous-paragraphe (b)(3) de la clause Rights in Technical Data-Noncommercial Items du DFARS 252.227-7013 (février 2014) et du FAR 52.227-19 (décembre 2007).

Les données contenues dans les présentes se rapportent à un produit et/ou service commercial (tel que défini par la clause FAR 2.101). Il s'agit de données propriétaires de NetApp, Inc. Toutes les données techniques et tous les logiciels fournis par NetApp en vertu du présent Accord sont à caractère commercial et ont été exclusivement développés à l'aide de fonds privés. Le gouvernement des États-Unis dispose d'une licence limitée irrévocable, non exclusive, non cessible, non transférable et mondiale. Cette licence lui permet d'utiliser uniquement les données relatives au contrat du gouvernement des États-Unis d'après lequel les données lui ont été fournies ou celles qui sont nécessaires à son exécution. Sauf dispositions contraires énoncées dans les présentes, l'utilisation, la divulgation, la reproduction, la modification, l'exécution, l'affichage des données sont interdits sans avoir obtenu le consentement écrit préalable de NetApp, Inc. Les droits de licences du Département de la Défense du gouvernement des États-Unis se limitent aux droits identifiés par la clause 252.227-7015(b) du DFARS (février 2014).

Informations sur les marques commerciales

NETAPP, le logo NETAPP et les marques citées sur le site http://www.netapp.com/TM sont des marques déposées ou des marques commerciales de NetApp, Inc. Les autres noms de marques et de produits sont des marques commerciales de leurs propriétaires respectifs.