Visualizzazione dei codici di stato di avvio di SG5700

StorageGRID 11.5

NetApp
May 24, 2023

This PDF was generated from https://docs.netapp.com/it-it/storagegrid-115/sg5700/status-indicators-on-e5700sg-controller.html on May 24, 2023. Always check docs.netapp.com for the latest.

Sommario

Visualizzazione dei codici di stato di avvio di SG5700 1
Indicatori di stato sul controller E5700SG 2

Visualizzazione dei codici di stato di avvio di SG5700

I display a sette segmenti di ciascun controller mostrano codici di stato e di errore all'accensione dell'appliance.

A proposito di questa attività

Il controller E2800 e il controller E5700SG visualizzano stati e codici di errore diversi.

Per comprendere il significato di questi codici, consulta le seguenti risorse:

Controller	Riferimento
Controller E2800	*Guida al monitoraggio dei sistemi E5700 e E2800* **Nota:** i codici elencati per il controller e-Series E5700 non si applicano al controller E5700SG dell'appliance.
Controller E5700SG	"sindicatori di stato sul controller E5700SG"

Fasi

1. Durante l'avvio, monitorare l'avanzamento visualizzando i codici visualizzati sui display a sette segmenti.
   - Il display a sette segmenti del controller E2800 mostra la sequenza di ripetizione **OS**, **SD**, ***blank*** per indicare che sta eseguendo l'elaborazione all'inizio della giornata.
   - Il display a sette segmenti del controller E5700SG mostra una sequenza di codici, che termina con **AA** e **FF**.
2. Dopo l'avvio dei controller, verificare che i display a sette segmenti mostrino quanto segue:

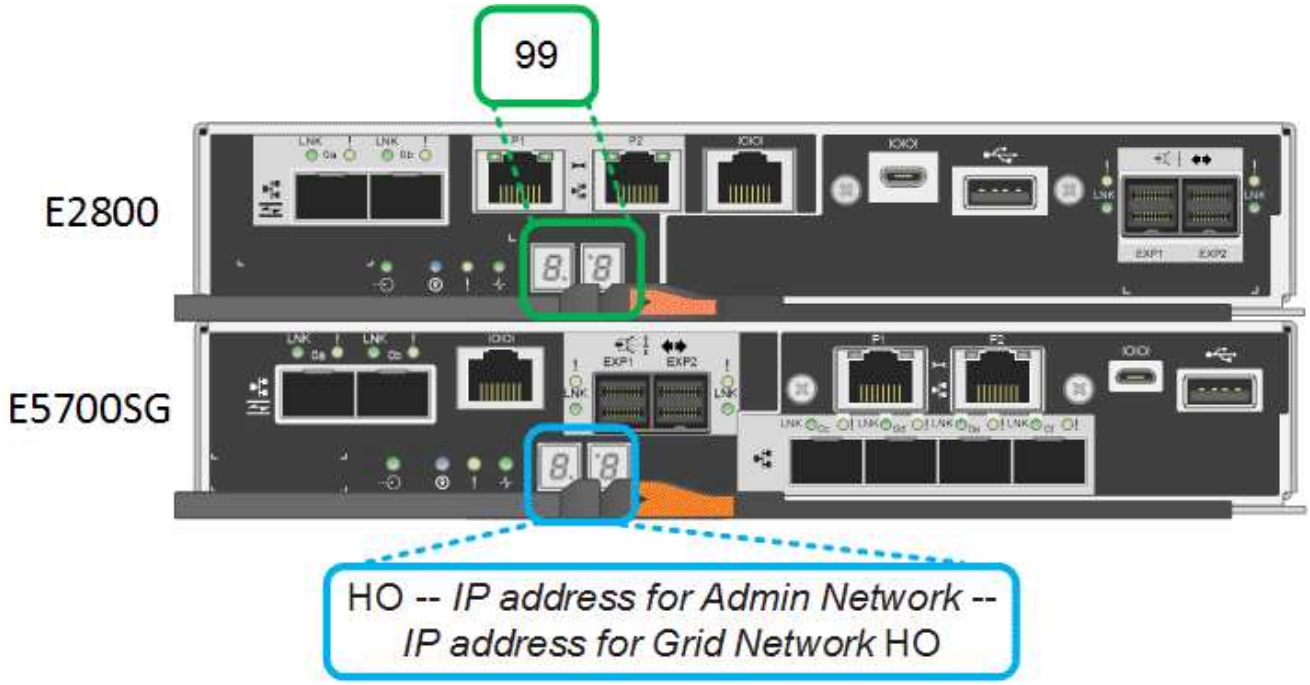

Controller	Display a sette segmenti
Controller E2800	Mostra 99, che è l'ID predefinito per uno shelf di controller e-Series.
Controller E5700SG	Mostra **ho**, seguito da una sequenza di ripetizione di due numeri. `HO -- IP address for Admin Network -- IP address for Grid Network HO` Nella sequenza, il primo set di numeri è l'indirizzo IP assegnato da DHCP per la porta di gestione 1 del controller. Questo indirizzo viene utilizzato per collegare il controller alla rete di amministrazione per StorageGRID. Il secondo gruppo di numeri è l'indirizzo IP assegnato da DHCP utilizzato per collegare l'appliance alla rete di rete per StorageGRID. **Nota:** se non è stato possibile assegnare un indirizzo IP utilizzando DHCP, viene visualizzato 0.0.0.0.

3. Se i display a sette segmenti mostrano altri valori, consultare "risoluzione dei problemi relativi all'installazione dell'hardware" e verificare che la procedura di installazione sia stata completata correttamente. Se non si riesce a risolvere il problema, contattare il supporto tecnico.

Informazioni correlate

"Indicatori di stato sul controller E5700SG"

"Risoluzione dei problemi relativi all'installazione dell'hardware"

"Guida al monitoraggio dei sistemi E5700 ed E2800"

Indicatori di stato sul controller E5700SG

Il display a sette segmenti e i LED sul controller E5700SG mostrano codici di stato e di errore durante l'accensione dell'appliance e durante l'inizializzazione dell'hardware. È possibile utilizzare questi display per determinare lo stato e risolvere gli errori.

Una volta avviato il programma di installazione dell'appliance StorageGRID, è necessario esaminare periodicamente gli indicatori di stato sul controller E5700SG.

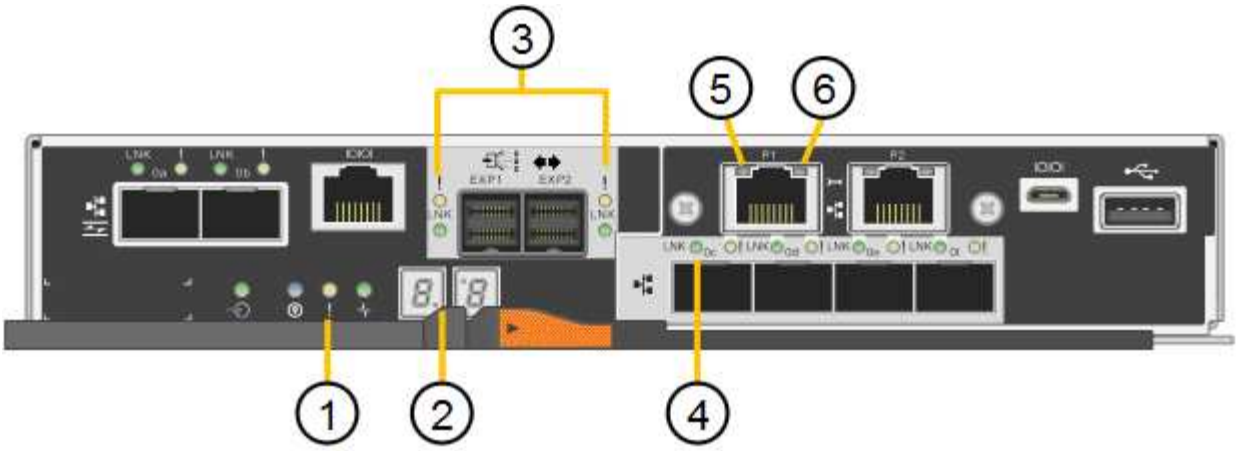

	Display	Descrizione
1	LED di attenzione	Ambra: Il controller è guasto e richiede l'attenzione dell'operatore oppure lo script di installazione non è stato trovato. OFF: Il controller funziona normalmente.
2	Display a sette segmenti	Mostra un codice diagnostico Le sequenze di visualizzazione a sette segmenti consentono di comprendere gli errori e lo stato operativo dell'appliance.
3	LED di attenzione della porta di espansione	Ambra: Questi LED sono sempre di colore ambra (nessun collegamento stabilito) perché l'appliance non utilizza le porte di espansione.
4	LED di stato del collegamento della porta host	Verde: Il collegamento è attivo. OFF: Il collegamento non è attivo.
5	LED di stato del collegamento Ethernet	Verde: Viene stabilito un collegamento. OFF: Nessun collegamento stabilito.
6	LED di attività Ethernet	Verde: Il collegamento tra la porta di gestione e il dispositivo a cui è collegata (ad esempio uno switch Ethernet) è attivo. OFF: Non è presente alcun collegamento tra il controller e il dispositivo collegato. Verde lampeggiante: È presente un'attività Ethernet.

Codici generali di boot

Durante l'avvio o dopo una reimpostazione a freddo dell'appliance, si verifica quanto segue:

1. Il display a sette segmenti sul controller E5700SG mostra una sequenza generale di codici non specifici del controller. La sequenza generale termina con i codici AA e FF.
2. Vengono visualizzati i codici di avvio specifici del controller E5700SG.

Codici di avvio del controller E5700SG

Durante il normale avvio dell'appliance, il display a sette segmenti del controller E5700SG mostra i seguenti codici nell'ordine indicato:

Codice	Indica
CIAO	Lo script di boot master è stato avviato.
PP	Il sistema sta verificando se l'FPGA deve essere aggiornato.
HP	Il sistema sta verificando se è necessario aggiornare il firmware del controller 10/25-GbE.
RB	Il sistema viene riavviato dopo l'applicazione degli aggiornamenti del firmware.
FP	I controlli di aggiornamento del firmware del sottosistema hardware sono stati completati. Avvio dei servizi di comunicazione tra controller in corso.
LUI	Il sistema è in attesa di connettività con il controller E2800 e di sincronizzazione con il sistema operativo SANtricity. **Nota:** se questa procedura di avvio non procede oltre questa fase, controllare i collegamenti tra i due controller.
HC	Il sistema sta verificando la presenza di dati di installazione di StorageGRID.
HO	Il programma di installazione dell'appliance StorageGRID è in esecuzione.
HA	StorageGRID è in esecuzione.

Codici di errore della centralina E5700SG

Questi codici rappresentano le condizioni di errore che potrebbero essere visualizzate sul controller E5700SG all'avvio dell'appliance. Se si verificano errori hardware specifici di basso livello, vengono visualizzati altri codici esadecimali a due cifre. Se uno di questi codici persiste per più di un secondo o due, o se non si riesce a risolvere l'errore seguendo una delle procedure di risoluzione dei problemi prescritte, contattare il supporto tecnico.

Codice	Indica
22	Nessun record di boot master trovato su qualsiasi dispositivo di boot.
23	Il disco flash interno non è collegato.
2A, 2B	Bus bloccato, impossibile leggere i dati SPD DIMM.
40	DIMM non validi.
41	DIMM non validi.
42	Test della memoria non riuscito.
51	Errore di lettura SPD.
da 92 a 96	Inizializzazione del bus PCI.
Da A0 ad A3	Inizializzazione del disco SATA.
AB	Codice di boot alternativo.
AE	Avvio del sistema operativo.
EEA	Training DDR4 non riuscito.
E8	Memoria non installata.
UE	Impossibile trovare lo script di installazione.
EP	L'installazione o la comunicazione con il controller E2800 non è riuscita.

Informazioni correlate

"Risoluzione dei problemi relativi all'installazione dell'hardware"

"Supporto NetApp"

Informazioni sul copyright

Copyright © 2023 NetApp, Inc. Tutti i diritti riservati. Stampato negli Stati Uniti d'America. Nessuna porzione di questo documento soggetta a copyright può essere riprodotta in qualsiasi formato o mezzo (grafico, elettronico o meccanico, inclusi fotocopie, registrazione, nastri o storage in un sistema elettronico) senza previo consenso scritto da parte del detentore del copyright.

Il software derivato dal materiale sottoposto a copyright di NetApp è soggetto alla seguente licenza e dichiarazione di non responsabilità:

IL PRESENTE SOFTWARE VIENE FORNITO DA NETAPP "COSÌ COM'È" E SENZA QUALSIVOGLIA TIPO DI GARANZIA IMPLICITA O ESPRESSA FRA CUI, A TITOLO ESEMPLIFICATIVO E NON ESAUSTIVO, GARANZIE IMPLICITE DI COMMERCIABILITÀ E IDONEITÀ PER UNO SCOPO SPECIFICO, CHE VENGONO DECLINATE DAL PRESENTE DOCUMENTO. NETAPP NON VERRÀ CONSIDERATA RESPONSABILE IN ALCUN CASO PER QUALSIVOGLIA DANNO DIRETTO, INDIRETTO, ACCIDENTALE, SPECIALE, ESEMPLARE E CONSEQUENZIALE (COMPRESI, A TITOLO ESEMPLIFICATIVO E NON ESAUSTIVO, PROCUREMENT O SOSTITUZIONE DI MERCI O SERVIZI, IMPOSSIBILITÀ DI UTILIZZO O PERDITA DI DATI O PROFITTI OPPURE INTERRUZIONE DELL'ATTIVITÀ AZIENDALE) CAUSATO IN QUALSIVOGLIA MODO O IN RELAZIONE A QUALUNQUE TEORIA DI RESPONSABILITÀ, SIA ESSA CONTRATTUALE, RIGOROSA O DOVUTA A INSOLVENZA (COMPRESA LA NEGLIGENZA O ALTRO) INSORTA IN QUALSIASI MODO ATTRAVERSO L'UTILIZZO DEL PRESENTE SOFTWARE ANCHE IN PRESENZA DI UN PREAVVISO CIRCA L'EVENTUALITÀ DI QUESTO TIPO DI DANNI.

NetApp si riserva il diritto di modificare in qualsiasi momento qualunque prodotto descritto nel presente documento senza fornire alcun preavviso. NetApp non si assume alcuna responsabilità circa l'utilizzo dei prodotti o materiali descritti nel presente documento, con l'eccezione di quanto concordato espressamente e per iscritto da NetApp. L'utilizzo o l'acquisto del presente prodotto non comporta il rilascio di una licenza nell'ambito di un qualche diritto di brevetto, marchio commerciale o altro diritto di proprietà intellettuale di NetApp.

Il prodotto descritto in questa guida può essere protetto da uno o più brevetti degli Stati Uniti, esteri o in attesa di approvazione.

LEGENDA PER I DIRITTI SOTTOPOSTI A LIMITAZIONE: l'utilizzo, la duplicazione o la divulgazione da parte degli enti governativi sono soggetti alle limitazioni indicate nel sottoparagrafo (b)(3) della clausola Rights in Technical Data and Computer Software del DFARS 252.227-7013 (FEB 2014) e FAR 52.227-19 (DIC 2007).

I dati contenuti nel presente documento riguardano un articolo commerciale (secondo la definizione data in FAR 2.101) e sono di proprietà di NetApp, Inc. Tutti i dati tecnici e il software NetApp forniti secondo i termini del presente Contratto sono articoli aventi natura commerciale, sviluppati con finanziamenti esclusivamente privati. Il governo statunitense ha una licenza irrevocabile limitata, non esclusiva, non trasferibile, non cedibile, mondiale, per l'utilizzo dei Dati esclusivamente in connessione con e a supporto di un contratto governativo statunitense in base al quale i Dati sono distribuiti. Con la sola esclusione di quanto indicato nel presente documento, i Dati non possono essere utilizzati, divulgati, riprodotti, modificati, visualizzati o mostrati senza la previa approvazione scritta di NetApp, Inc. I diritti di licenza del governo degli Stati Uniti per il Dipartimento della Difesa sono limitati ai diritti identificati nella clausola DFARS 252.227-7015(b) (FEB 2014).

Informazioni sul marchio commerciale

NETAPP, il logo NETAPP e i marchi elencati alla pagina http://www.netapp.com/TM sono marchi di NetApp, Inc. Gli altri nomi di aziende e prodotti potrebbero essere marchi dei rispettivi proprietari.