SG5700ブート時のステータスコードの表示

StorageGRID 11.5

NetApp
February 20, 2024

This PDF was generated from https://docs.netapp.com/ja-jp/storagegrid-115/sg5700/status-indicators-on-e5700sg-controller.html on February 20, 2024. Always check docs.netapp.com for the latest.

目次

SG5700ブート時のステータスコードの表示 1
E5700SG コントローラのステータスインジケータ 2

SG5700ブート時のステータスコードの表示

アプライアンスの電源をオンにすると、各コントローラのデジタル表示ディスプレイにステータスコードとエラーコードが表示されます。

このタスクについて

E2800 コントローラと E5700SG コントローラでは、さまざまなステータスとエラーコードが表示されています。

これらのコードの意味については、次のリソースを参照してください。

コントローラ	参照
E2800 コントローラ	E5700 and E2800 System Monitoring Guide • 注： * E シリーズ E5700 コントローラに関するコードの一覧は、アプライアンスの E5700SG コントローラには適用されません。
E5700SG コントローラのものです	E5700SG コントローラのステータス・インジケータ

手順

1. ブート時に、デジタル表示ディスプレイに表示されるコードを確認して進行状況を監視します。
   - E2800コントローラのデジタル表示ディスプレイに、* OS 、 SD 、 ***blank*** 一日の開始処理を実行中であることを示します。
   - E5700SG コントローラのデジタル表示ディスプレイには、 * AA * と * FF * で終わる一連のコードが表示されています。
2. コントローラがブートしたら、デジタル表示ディスプレイに次のコードが表示されることを確認します。

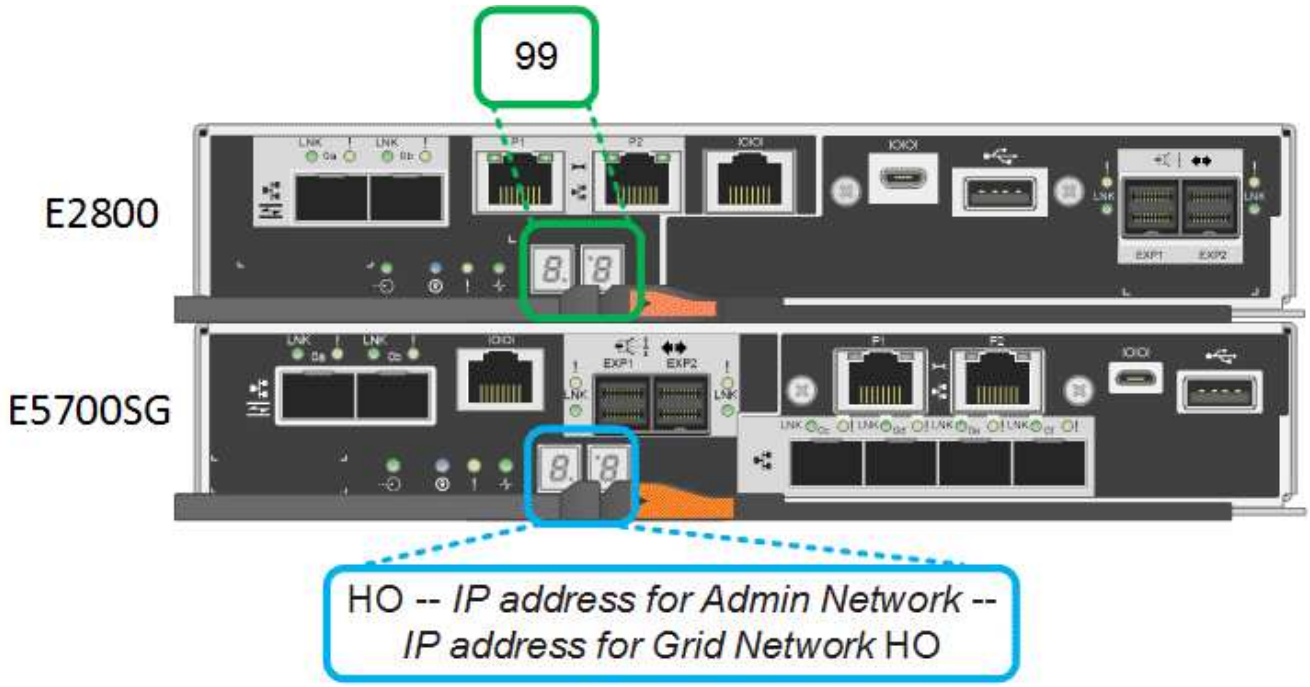

コントローラ	デジタル表示ディスプレイ
E2800 コントローラ	E シリーズコントローラシェルフのデフォルト ID である 99 が表示されます。
E5700SG コントローラのものです	HO * が表示され、続いて 2 つの数字が順番に表示されます。 `HO -- IP address for Admin Network -- IP address for Grid Network HO` 最初に表示される数字は、コントローラの管理ポート 1 に対して DHCP によって割り当てられた IP アドレスです。このアドレスは、コントローラを StorageGRID の管理ネットワークに接続するときに使用されます。2 番目に表示される数字は、StorageGRID のグリッドネットワークにアプライアンスを接続するときに使用される DHCP によって割り当てられた IP アドレスです。 • 注： * DHCP を使用して IP アドレスを割り当てることができなかった場合は、 0.0.0.0 と表示されます。

3. その他の値がデジタル表示ディスプレイに表示される場合は、「ハードウェアの設置に関するトラブルシューティング」を参照し、インストール手順が正しく完了したことを確認してください。問題を解決できない場合は、テクニカルサポートにお問い合わせください。

関連情報

"E5700SG コントローラのステータスインジケータ"

"ハードウェアの設置のトラブルシューティング"

"E5700 and E2800 System Monitoring Guide"

E5700SG コントローラのステータスインジケータ

アプライアンスの電源投入やハードウェアの初期化の実行中、 E5700SG コントローラのデジタル表示ディスプレイと LED にステータスコードとエラーコードが表示されます。これらの画面を使用して、ステータスを確認したり、エラーのトラブルシューティングを行ったりできます。

StorageGRID アプライアンスインストーラが開始されたら、 E5700SG コントローラのステータスインジケータを定期的に確認してください。

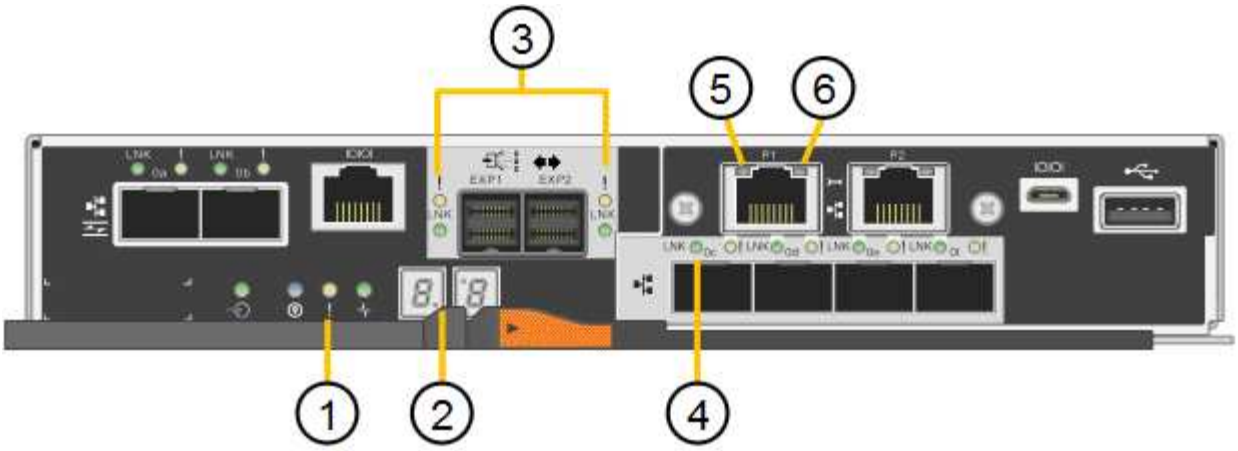

	表示	説明
1.	警告 LED	黄色：コントローラに障害が発生してオペレータによる対応が必要であるか、インストールスクリプトが見つかりませんでした。 off ：コントローラは正常に動作しています。
2.	デジタル表示ディスプレイ	診断コードを表示します デジタル表示ディスプレイの数字から、アプライアンスのエラーと動作状態を確認できます。
3.	拡張ポート警告 LED	オレンジ：アプライアンスでは拡張ポートが使用されないため、これらの LED は常に黄色（リンクが確立されていない状態）です。
4.	ホストポートリンクステータス LED	グリーン：リンクがアップ状態です。 消灯：リンクがダウン状態です。
5.	イーサネットリンク状態 LED	緑：リンクが確立されています。 消灯：リンクが確立されていません。
6.	イーサネットアクティビティ LED	グリーン：管理ポートと接続されているデバイス（イーサネットスイッチなど）の間のリンクが稼働しています。 消灯：コントローラと接続されているデバイスの間にリンクがありません。 緑色の点滅：イーサネットアクティビティがあります。

一般的なブートコード

アプライアンスのブート時やハードリセット後に、次の処理が実行されます。

1. E5700SG コントローラのデジタル表示ディスプレイには、コントローラ固有ではない一連の一般的なコードが表示されています。全般的な連続コードは、 AA と FF で終わります。
2. E5700SG コントローラ固有のブート時のコードが表示されます。

E5700SG コントローラのブート時のコードです

アプライアンスが正常にブートされているときは、 E5700SG コントローラのデジタル表示ディスプレイに次のコードが記載された順序で表示されています。

コード	を示します
こんにちは	マスターブートスクリプトが開始されました。
PP （ PP ）	FPGA の更新が必要かどうかがチェックされています。
HP	10 / 25GbE コントローラファームウェアの更新が必要かどうかがチェックされています。
朝食付き	ファームウェアの更新の適用が完了し、システムがリブートしています。
FP	ハードウェアサブシステムのファームウェアの更新の確認が完了しました。コントローラ間の通信サービスが開始されています。
彼	システムが E2800 コントローラとの接続待ちで、 SANtricity オペレーティングシステムと同期しています。 • 注：このブート手順 がこの段階から進まない場合は、 2 台のコントローラ間の接続を確認してください。
HC	既存の StorageGRID のインストールデータがチェックされています。
HO	StorageGRID アプライアンスインストーラが実行されている。
高可用性	StorageGRID が実行されています。

E5700SG コントローラのエラーコードです

これらのコードは、 E5700SG コントローラのブート時に表示されるエラー状態を表しています。特定の下位レベルのハードウェアエラーが発生した場合は、 2 桁の 16 進数コードが追加で表示されます。これらのいずれかのコードが数秒にわたって表示され、規定のトラブルシューティング手順を実行してもエラーを解決できない場合は、テクニカルサポートにお問い合わせください。

コード	を示します
22	どのブートデバイスにもマスターブートレコードが見つかりません。
23	内蔵フラッシュディスクが接続されていません。
2A 、 2B	スタックバスにより、 DIMM SPD データを読み取れません。
40	DIMM が無効です。
41.	DIMM が無効です。
42	メモリテストに失敗しました。
51	SPD の読み取りに失敗しました。
92 ~ 96	PCI バスの初期化中です。
A0 から A3	SATA ドライブの初期化中です。
AB	代替ブートコードです。
AE	OS のブート中です。
EA	DDR4 トレーニングに失敗しました。
E8.	メモリが取り付けられていません。
欧州連合（ EU	インストールスクリプトが見つかりませんでした。
EP	E2800 コントローラとのインストールまたは通信に失敗しました。

関連情報

"ハードウェアの設置のトラブルシューティング"

"ネットアップサポート"

著作権に関する情報

Copyright © 2024 NetApp, Inc. All Rights Reserved. Printed in the U.S.このドキュメントは著作権によって保護されています。著作権所有者の書面による事前承諾がある場合を除き、画像媒体、電子媒体、および写真複写、記録媒体、テープ媒体、電子検索システムへの組み込みを含む機械媒体など、いかなる形式および方法による複製も禁止します。

ネットアップの著作物から派生したソフトウェアは、次に示す使用許諾条項および免責条項の対象となります。

このソフトウェアは、ネットアップによって「現状のまま」提供されています。ネットアップは明示的な保証、または商品性および特定目的に対する適合性の暗示的保証を含み、かつこれに限定されないいかなる暗示的な保証も行いません。ネットアップは、代替品または代替サービスの調達、使用不能、データ損失、利益損失、業務中断を含み、かつこれに限定されない、このソフトウェアの使用により生じたすべての直接的損害、間接的損害、偶発的損害、特別損害、懲罰的損害、必然的損害の発生に対して、損失の発生の可能性が通知されていたとしても、その発生理由、根拠とする責任論、契約の有無、厳格責任、不法行為（過失またはそうでない場合を含む）にかかわらず、一切の責任を負いません。

ネットアップは、ここに記載されているすべての製品に対する変更を随時、予告なく行う権利を保有します。ネットアップによる明示的な書面による合意がある場合を除き、ここに記載されている製品の使用により生じる責任および義務に対して、ネットアップは責任を負いません。この製品の使用または購入は、ネットアップの特許権、商標権、または他の知的所有権に基づくライセンスの供与とはみなされません。

このマニュアルに記載されている製品は、1つ以上の米国特許、その他の国の特許、および出願中の特許によって保護されている場合があります。

権利の制限について：政府による使用、複製、開示は、DFARS 252.227-7013（2014年2月）およびFAR 5252.227-19（2007年12月）のRights in Technical Data -Noncommercial Items（技術データ - 非商用品目に関する諸権利）条項の(b)(3)項、に規定された制限が適用されます。

本書に含まれるデータは商用製品および / または商用サービス（FAR 2.101の定義に基づく）に関係し、データの所有権はNetApp, Inc.にあります。本契約に基づき提供されるすべてのネットアップの技術データおよびコンピュータ ソフトウェアは、商用目的であり、私費のみで開発されたものです。米国政府は本データに対し、非独占的かつ移転およびサブライセンス不可で、全世界を対象とする取り消し不能の制限付き使用権を有し、本データの提供の根拠となった米国政府契約に関連し、当該契約の裏付けとする場合にのみ本データを使用できます。前述の場合を除き、NetApp, Inc.の書面による許可を事前に得ることなく、本データを使用、開示、転載、改変するほか、上演または展示することはできません。国防総省にかかる米国政府のデータ使用権については、DFARS 252.227-7015(b)項（2014年2月）で定められた権利のみが認められます。

商標に関する情報

NetApp、NetAppのロゴ、http://www.netapp.com/TMに記載されているマークは、NetApp, Inc.の商標です。その他の会社名と製品名は、それを所有する各社の商標である場合があります。