Afficher les codes d'état de démarrage de SG5700

StorageGRID

NetApp
December 15, 2022

This PDF was generated from https://docs.netapp.com/fr-fr/storagegrid-116/sg5700/status-indicators-on-e5700sg-controller.html on December 15, 2022. Always check docs.netapp.com for the latest.

Table des matières

Afficher les codes d’état de démarrage de SG5700 1
Voyants d’état sur le contrôleur E5700SG 2

Afficher les codes d'état de démarrage de SG5700

Les affichages à sept segments de chaque contrôleur affichent les codes d'état et d'erreur lors de la mise sous tension de l'appareil.

Description de la tâche

Le contrôleur E2800 et le contrôleur E5700SG affichent des États et des codes d'erreur différents.

Pour comprendre la signification de ces codes, consultez les ressources suivantes :

Contrôleur	Référence
Contrôleur E2800	*E5700 et E2800 System Monitoring Guide* **Remarque :** les codes répertoriés pour le contrôleur E5700 E-Series ne s'appliquent pas au contrôleur E5700SG de l'appareil.
Contrôleur E5700SG	"Indicateurs d'état sur le contrôleur E5700SG"

Étapes

1. Pendant le démarrage, surveillez la progression en affichant les codes affichés sur les affichages à sept segments.
   - L'écran à sept segments du contrôleur E2800 affiche la séquence répétée **OS**, **SD**, ***blank*** pour indiquer qu'il effectue un traitement en début de journée.
   - L'affichage à sept segments du contrôleur E5700SG montre une séquence de codes se terminant par **AA** et **FF**.
2. Une fois les contrôleurs démarrés, vérifiez que les sept segments affichent la valeur suivante :

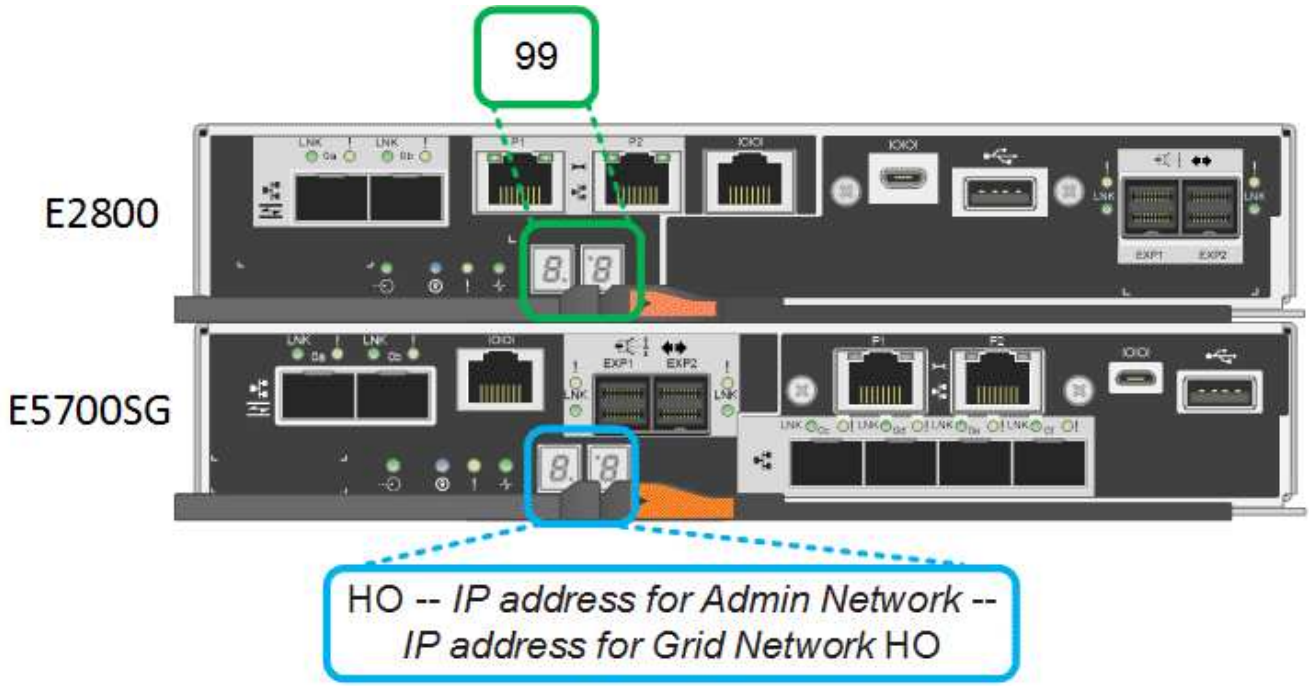

Contrôleur	Affichage à sept segments
Contrôleur E2800	Indique 99, qui est l'ID par défaut d'un tiroir contrôleur E-Series.
Contrôleur E5700SG	Affiche **HO**, suivie d'une séquence répétée de deux nombres. `HO -- IP address for Admin Network -- IP address for Grid Network HO` Dans la séquence, le premier jeu de chiffres est l'adresse IP attribuée par DHCP pour le port de gestion 1 du contrôleur. Cette adresse est utilisée pour connecter le contrôleur au réseau Admin pour StorageGRID. Le second jeu de chiffres est l'adresse IP attribuée par DHCP utilisée pour connecter l'appareil au réseau de grille pour StorageGRID. **Remarque :** si une adresse IP n'a pas pu être attribuée à l'aide de DHCP, 0.0.0.0 s'affiche.

3. Si les affichages à sept segments affichent d'autres valeurs, voir Résolution des problèmes liés à l'installation du matériel (SG5700) et confirmez que vous avez correctement effectué les étapes d'installation. Si vous ne parvenez pas à résoudre le problème, contactez le support technique.

Informations associées

Voyants d'état sur le contrôleur E5700SG

"Guide de surveillance des systèmes E5700 et E2800"

Voyants d'état sur le contrôleur E5700SG

L'écran à sept segments et les voyants du contrôleur E5700SG indiquent les codes d'état et d'erreur pendant la mise sous tension et l'initialisation du matériel. Vous pouvez utiliser ces affichages pour déterminer l'état et résoudre les erreurs.

Une fois le programme d'installation de l'appliance StorageGRID démarré, il est conseillé de vérifier régulièrement les voyants d'état du contrôleur E5700SG.

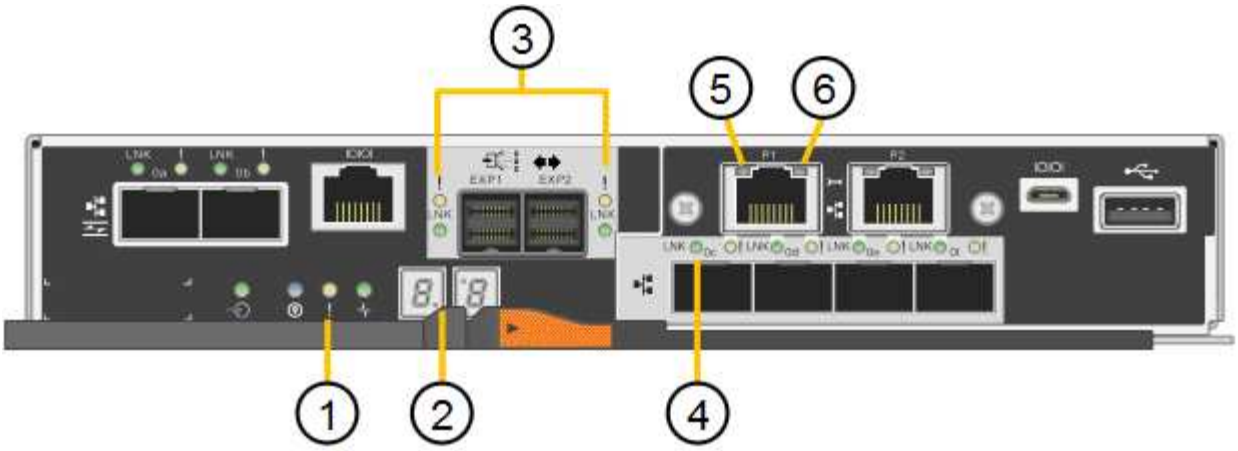

	Afficher	Description
1	LED d'avertissement	Orange : le contrôleur est défectueux et nécessite l'intervention de l'opérateur, ou le script d'installation est introuvable. OFF : le contrôleur fonctionne normalement.
2	Affichage à sept segments	Affiche un code de diagnostic Les séquences d'affichage à sept segments permettent de comprendre les erreurs et l'état de fonctionnement de l'appareil.
3	Voyants d'avertissement du port d'extension	Orange : ces voyants sont toujours orange (aucune liaison établie) car le dispositif n'utilise pas les ports d'extension.
4	Voyants d'état de la liaison du port hôte	Vert : le lien fonctionne. OFF : le lien ne fonctionne pas.
5	Voyants d'état de la liaison Ethernet	Vert : un lien est établi. Désactivé : aucun lien n'est établi.

	Afficher	Description
6	LED d'activités Ethernet	Vert : la liaison entre le port de gestion et le périphérique auquel il est connecté (par exemple, un commutateur Ethernet) est active. Éteint : il n'y a pas de lien entre le contrôleur et le périphérique connecté. Vert clignotant : activité Ethernet.

Codes de démarrage généraux

Lors du démarrage ou après une réinitialisation matérielle de l'appareil, les événements suivants se produisent :

1. L'affichage à sept segments sur le contrôleur E5700SG montre une séquence générale de codes qui n'est pas spécifique au contrôleur. La séquence générale se termine par les codes AA et FF.
2. Les codes de démarrage spécifiques au contrôleur E5700SG apparaissent.

Codes de démarrage du contrôleur E5700SG

Lors d'un démarrage normal de l'appareil, l'écran à sept segments du contrôleur E5700SG affiche les codes suivants dans l'ordre indiqué :

Code	Indique
BONJOUR	Le script de démarrage principal a démarré.
PP	Le système vérifie si le FPGA doit être mis à jour.
HP	Le système vérifie si le micrologiciel du contrôleur 10/25-GbE doit être mis à jour.
RB	Le système redémarre après l'application des mises à jour du firmware.
FP	Les vérifications de mise à jour du micrologiciel du sous-système matériel sont terminées. Les services de communication inter-contrôleurs sont en cours de démarrage.

Code	Indique
IL	Le système attend la connectivité avec le contrôleur E2800 et la synchronisation avec le système d'exploitation SANtricity. **Remarque :** si cette procédure de démarrage n'est pas en cours au-delà de cette étape, vérifier les connexions entre les deux contrôleurs.
PC	Le système recherche les données d'installation StorageGRID existantes.
HO	Le programme d'installation de l'appliance StorageGRID est en cours d'exécution.
HAUTE DISPONIBILITÉ	StorageGRID est en cours d'exécution.

Codes d'erreur du contrôleur E5700SG

Ces codes représentent des conditions d'erreur qui peuvent s'afficher sur le contrôleur E5700SG au démarrage de l'appareil. Des codes hexadécimaux supplémentaires à deux chiffres sont affichés si des erreurs matérielles spécifiques de bas niveau se produisent. Si l'un de ces codes persiste pendant plus d'une seconde ou deux, ou si vous ne parvenez pas à résoudre l'erreur en suivant l'une des procédures de dépannage prescrites, contactez le support technique.

Code	Indique
22	Aucun enregistrement d'amorçage maître trouvé sur un périphérique d'amorçage.
23	Le disque flash interne n'est pas connecté.
2A, 2B	Bus bloqué, impossible de lire les données du démon DIMM.
40	Modules DIMM non valides.
41	Modules DIMM non valides.
42	Échec du test de la mémoire.
51	Échec de lecture du SPD.
92 à 96	Initialisation du bus PCI.
A0 à A3	Initialisation du lecteur SATA.

Code	Indique
AB	Autre code d’amorçage.
AE	Démarrage du système d’exploitation.
EA	Échec de la formation DDR4.
E8	Aucune mémoire installée.
UE	Le script d’installation est introuvable.
EP	L’installation ou la communication avec le contrôleur E2800 est défectueuse.

Informations associées

Résolution des problèmes liés à l’installation du matériel (SG5700)

"Support NetApp"

Informations sur le copyright

Copyright © 2022 NetApp, Inc. Tous droits réservés. Imprimé aux États-Unis. Aucune partie de ce document protégé par copyright ne peut être reproduite sous quelque forme que ce soit ou selon quelque méthode que ce soit (graphique, électronique ou mécanique, notamment par photocopie, enregistrement ou stockage dans un système de récupération électronique) sans l'autorisation écrite préalable du détenteur du droit de copyright.

Les logiciels dérivés des éléments NetApp protégés par copyright sont soumis à la licence et à l'avis de non-responsabilité suivants :

CE LOGICIEL EST FOURNI PAR NETAPP « EN L'ÉTAT » ET SANS GARANTIES EXPRESSES OU TACITES, Y COMPRIS LES GARANTIES TACITES DE QUALITÉ MARCHANDE ET D'ADÉQUATION À UN USAGE PARTICULIER, QUI SONT EXCLUES PAR LES PRÉSENTES. EN AUCUN CAS NETAPP NE SERA TENU POUR RESPONSABLE DE DOMMAGES DIRECTS, INDIRECTS, ACCESSOIRES, PARTICULIERS OU EXEMPLAIRES (Y COMPRIS L'ACHAT DE BIENS ET DE SERVICES DE SUBSTITUTION, LA PERTE DE JOUISSANCE, DE DONNÉES OU DE PROFITS, OU L'INTERRUPTION D'ACTIVITÉ), QUELLES QU'EN SOIENT LA CAUSE ET LA DOCTRINE DE RESPONSABILITÉ, QU'IL S'AGISSE DE RESPONSABILITÉ CONTRACTUELLE, STRICTE OU DÉLICTUELLE (Y COMPRIS LA NÉGLIGENCE OU AUTRE) DÉCOULANT DE L'UTILISATION DE CE LOGICIEL, MÊME SI LA SOCIÉTÉ A ÉTÉ INFORMÉE DE LA POSSIBILITÉ DE TELS DOMMAGES.

NetApp se réserve le droit de modifier les produits décrits dans le présent document à tout moment et sans préavis. NetApp décline toute responsabilité découlant de l'utilisation des produits décrits dans le présent document, sauf accord explicite écrit de NetApp. L'utilisation ou l'achat de ce produit ne concède pas de licence dans le cadre de droits de brevet, de droits de marque commerciale ou de tout autre droit de propriété intellectuelle de NetApp.

Le produit décrit dans ce manuel peut être protégé par un ou plusieurs brevets américains, étrangers ou par une demande en attente.

LÉGENDE DE RESTRICTION DES DROITS : L'utilisation, la duplication ou la divulgation par le gouvernement sont sujettes aux restrictions énoncées dans le sous-paragraphe (b)(3) de la clause Rights in Technical Data-Noncommercial Items du DFARS 252.227-7013 (février 2014) et du FAR 52.227-19 (décembre 2007).

Les données contenues dans les présentes se rapportent à un produit et/ou service commercial (tel que défini par la clause FAR 2.101). Il s'agit de données propriétaires de NetApp, Inc. Toutes les données techniques et tous les logiciels fournis par NetApp en vertu du présent Accord sont à caractère commercial et ont été exclusivement développés à l'aide de fonds privés. Le gouvernement des États-Unis dispose d'une licence limitée irrévocable, non exclusive, non cessible, non transférable et mondiale. Cette licence lui permet d'utiliser uniquement les données relatives au contrat du gouvernement des États-Unis d'après lequel les données lui ont été fournies ou celles qui sont nécessaires à son exécution. Sauf dispositions contraires énoncées dans les présentes, l'utilisation, la divulgation, la reproduction, la modification, l'exécution, l'affichage des données sont interdits sans avoir obtenu le consentement écrit préalable de NetApp, Inc. Les droits de licences du Département de la Défense du gouvernement des États-Unis se limitent aux droits identifiés par la clause 252.227-7015(b) du DFARS (février 2014).

Informations sur les marques commerciales

NETAPP, le logo NETAPP et les marques citées sur le site http://www.netapp.com/TM sont des marques déposées ou des marques commerciales de NetApp, Inc. Les autres noms de marques et de produits sont des marques commerciales de leurs propriétaires respectifs.