Examiner les connexions réseau de l'appliance (SG5700)

StorageGRID

NetApp
December 15, 2022

This PDF was generated from https://docs.netapp.com/fr-fr/storagegrid-116/sg5700/network-bond-modes-for-10-25-gbe-ports.html on December 15, 2022. Always check docs.netapp.com for the latest.

Table des matières

Examiner les connexions réseau de l’appliance (SG5700) 1
Réseaux d’appliances StorageGRID 1
Connexions de l’appliance StorageGRID 1
Modes de liaison des ports pour les ports du contrôleur E5700SG 4

Examiner les connexions réseau de l'appliance (SG5700)

Avant d'installer l'appliance StorageGRID, vous devez savoir quels réseaux peuvent être connectés à l'appliance et comment les ports de chaque contrôleur sont utilisés.

Réseaux d'appliances StorageGRID

Lorsque vous déployez une appliance StorageGRID en tant que nœud de stockage dans un grid StorageGRID, vous pouvez la connecter aux réseaux suivants :

- **Réseau Grid pour StorageGRID** : le réseau Grid est utilisé pour tout le trafic StorageGRID interne. Il assure la connectivité entre tous les nœuds de la grille, sur tous les sites et sous-réseaux. Le réseau Grid est requis.
- **Réseau d'administration pour StorageGRID** : le réseau d'administration est un réseau fermé utilisé pour l'administration et la maintenance du système. Le réseau Admin est généralement un réseau privé et n'a pas besoin d'être routable entre les sites. Le réseau d'administration est facultatif.
- **Réseau client pour StorageGRID :** le réseau client est un réseau ouvert utilisé pour fournir un accès aux applications client, y compris S3 et Swift. Le réseau client fournit un accès au protocole client à la grille, de sorte que le réseau Grid puisse être isolé et sécurisé. Le réseau client est facultatif.
- **Réseau de gestion pour SANtricity System Manager** (en option) : ce réseau permet d'accéder à SANtricity System Manager sur le contrôleur E2800, ce qui vous permet de contrôler et de gérer les composants matériels de l'appliance. Ce réseau de gestion peut être le même que le réseau d'administration pour StorageGRID, ou il peut s'agir d'un réseau de gestion indépendant.

  Si le réseau SANtricity System Manager facultatif n'est pas connecté, il se peut que vous ne puissiez pas utiliser certaines fonctions SANtricity.

Pour plus d'informations sur les réseaux StorageGRID, reportez-vous à la section *grille Primer*.

Connexions de l'appliance StorageGRID

Lorsque vous installez une appliance StorageGRID, vous devez connecter les deux contrôleurs les uns aux autres et aux réseaux requis. La figure montre les deux contrôleurs SG5760, avec le contrôleur E2800 en haut et le contrôleur E5700SG en bas. Dans le SG5712, le contrôleur E2800 est à la gauche du contrôleur E5700SG.

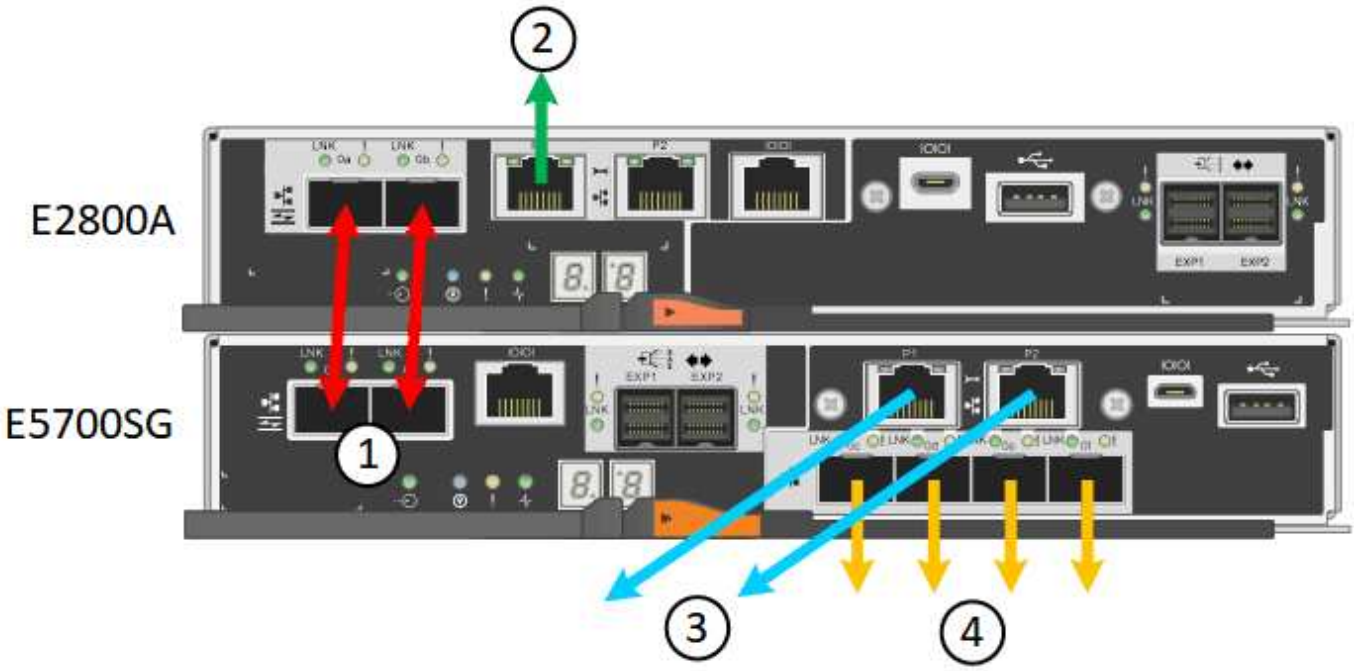

	Port	Type de port	Fonction
1	Deux ports d'interconnexion sur chaque contrôleur	SFP+ optique 16 Gbit/s FC	Connectez les deux contrôleurs les uns aux autres.
2	Port de gestion 1 du contrôleur E2800	1 GbE (RJ-45)	Connexion au réseau sur lequel vous accédez à SANtricity System Manager. Vous pouvez utiliser le réseau d'administration pour StorageGRID ou un réseau de gestion indépendant.
2	Port de gestion 2 du contrôleur E2800	1 GbE (RJ-45)	Réservé au support technique.
3	Port de gestion 1 du contrôleur E5700SG	1 GbE (RJ-45)	Permet de connecter le contrôleur E5700SG au réseau d'administration pour StorageGRID.

	Port	Type de port	Fonction
3	Port de gestion 2 du contrôleur E5700SG	1 GbE (RJ-45)	• Peut être lié avec le port de gestion 1 si vous souhaitez établir une connexion redondante avec le réseau d'administration. • Peut être laissé sans fil et disponible pour un accès local temporaire (IP 169.254.0.1). • Pendant l'installation, peut être utilisé pour connecter le contrôleur E5700SG à un ordinateur portable de service si les adresses IP attribuées par DHCP ne sont pas disponibles.
4	Ports 10/25 GbE 1-4 sur le contrôleur E5700SG	10 GbE ou 25 GbE **Remarque :** les émetteurs-récepteurs SFP+ inclus avec l'appareil prennent en charge les vitesses de liaison 10 GbE. Si vous souhaitez utiliser des vitesses de liaison 25 GbE pour les quatre ports réseau, vous devez fournir des émetteurs-récepteurs SFP28.	Connectez-vous au réseau Grid et au réseau client pour StorageGRID. Reportez-vous à la section « connexions des ports 10/25 GbE du contrôleur E5700SG ».

Informations associées

Collecte d'informations sur l'installation (SG5700)

Appliance pour câble (SG5700)

Modes de liaison des ports pour les ports du contrôleur E5700SG

Instructions de mise en réseau

Installez VMware

Installez Red Hat Enterprise Linux ou CentOS

Modes de liaison des ports pour les ports du contrôleur E5700SG

Lors de la configuration de liaisons réseau pour les ports de contrôleur E5700SG, vous pouvez utiliser la liaison de port pour les ports 10/25-GbE qui se connectent au réseau Grid et au réseau client en option, ainsi que les ports de gestion 1-GbE qui se connectent au réseau Admin en option. La liaison de ports contribue à protéger vos données en fournissant des chemins redondants entre les réseaux StorageGRID et l'appliance.

Informations associées

Configuration des liaisons réseau (SG5700)

Modes de liaison réseau pour les ports 10/25 GbE

Les ports réseau 10/25-GbE du contrôleur E5700SG prennent en charge le mode de liaison de port fixe ou le mode de liaison de port agrégé pour les connexions réseau Grid et réseau client.

Mode de liaison de port fixe

Le mode fixe est la configuration par défaut pour les ports réseau 10/25 GbE.

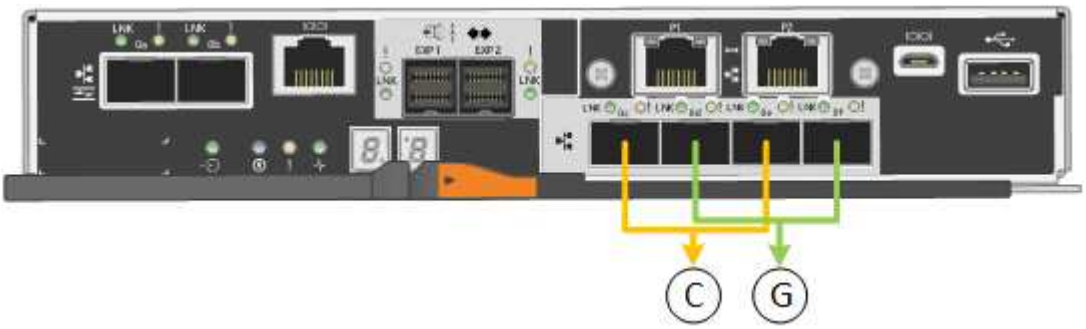

Légende	Quels ports sont liés
C	Les ports 1 et 3 sont liés ensemble pour le réseau client, si ce réseau est utilisé.
G	Les ports 2 et 4 sont liés ensemble pour le réseau de grille.

Si vous utilisez le mode liaison de port fixe, vous pouvez utiliser l'un des deux modes de liaison réseau : active-Backup ou Link Aggregation Control Protocol (LACP).

- En mode sauvegarde active (par défaut), un seul port est actif à la fois. Si le port actif tombe en panne, son port de sauvegarde fournit automatiquement une connexion de basculement. Le port 4 fournit un chemin de sauvegarde pour le port 2 (réseau Grid) et le port 3 fournit un chemin de sauvegarde pour le port 1 (réseau client).

- En mode LACP, chaque paire de ports forme un canal logique entre le contrôleur et le réseau, ce qui permet d'augmenter le débit. En cas de défaillance d'un port, l'autre port continue de fournir le canal. Le débit est réduit, mais la connectivité n'est pas affectée.

> Si vous n'avez pas besoin de connexions redondantes, vous ne pouvez utiliser qu'un seul port pour chaque réseau. Notez cependant qu'une alarme est déclenchée dans le Gestionnaire de grille après l'installation de StorageGRID, ce qui indique qu'un câble est débranché. Vous pouvez accuser réception de cette alarme en toute sécurité pour l'effacer.

Mode de liaison du port agrégé

Le mode de liaison de port agrégé étend considérablement l'ensemble de chaque réseau StorageGRID et fournit des chemins de basculement supplémentaires.

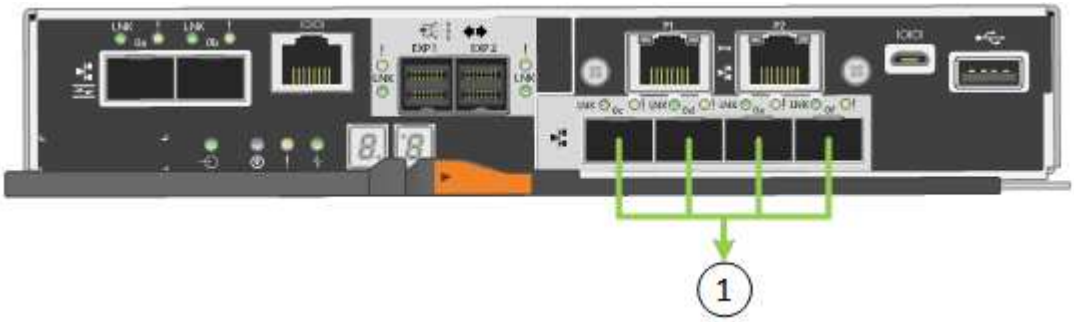

Légende	Quels ports sont liés
1	Tous les ports connectés sont regroupés en une seule liaison LACP, ce qui permet d'utiliser tous les ports pour le trafic Grid Network et client Network.

Si vous prévoyez d'utiliser le mode de liaison du port agrégé :

- Vous devez utiliser le mode lien réseau LACP.
- Vous devez spécifier une balise VLAN unique pour chaque réseau. Cette balise VLAN sera ajoutée à chaque paquet réseau pour s'assurer que le trafic réseau est acheminé vers le réseau approprié.
- Les ports doivent être connectés aux switchs capables de prendre en charge VLAN et LACP. Si plusieurs commutateurs participent au lien LACP, les switchs doivent prendre en charge les groupes d'agrégation de liens multi-châssis (MLAG), ou un équivalent.
- Vous devez comprendre comment configurer les commutateurs pour utiliser VLAN, LACP et MLAG, ou équivalent.

Si vous ne souhaitez pas utiliser les quatre ports 10/25 GbE, vous pouvez utiliser un, deux ou trois ports. L'utilisation de plusieurs ports permet de maximiser la possibilité qu'une certaine connectivité réseau reste disponible en cas de défaillance de l'un des ports 10/25 GbE.

> Si vous choisissez d'utiliser moins de quatre ports, sachez qu'une alerte **Services Appliance LINK Down** peut être déclenchée dans Grid Manager après l'installation du nœud de l'appliance, ce qui indique qu'un câble est débranché. Vous pouvez désactiver cette règle d'alerte en toute sécurité pour l'alerte déclenchée. Dans le Gestionnaire de grille, sélectionnez **ALERTES règles**, sélectionnez la règle et cliquez sur **Modifier la règle**. Décochez ensuite la case **Enabled**.

Modes de liaison réseau pour les ports de gestion 1 GbE

Pour les deux ports de gestion 1 GbE du contrôleur E5700SG, vous pouvez choisir le mode de liaison réseau indépendant ou le mode de liaison réseau Active-Backup pour vous connecter au réseau d'administration facultatif.

En mode indépendant, seul le port de gestion 1 est connecté au réseau d'administration. Ce mode ne fournit pas de chemin redondant. Le port de gestion 2 est laissé non câblé et disponible pour les connexions locales temporaires (utilisez l'adresse IP 169.254.0.1)

En mode sauvegarde active, les ports de gestion 1 et 2 sont connectés au réseau Admin. Un seul port est actif à la fois. Si le port actif tombe en panne, son port de sauvegarde fournit automatiquement une connexion de basculement. Le fait de lier ces deux ports physiques à un port de gestion logique fournit un chemin redondant au réseau Admin.

> Si vous devez établir une connexion locale temporaire au contrôleur E5700SG lorsque les ports de gestion 1 GbE sont configurés pour le mode sauvegarde active/active, retirez les câbles des deux ports de gestion, branchez votre câble temporaire sur le port de gestion 2 et accédez à l'appliance via l'adresse IP 169.254.0.1.

Informations sur le copyright

Copyright © 2022 NetApp, Inc. Tous droits réservés. Imprimé aux États-Unis. Aucune partie de ce document protégé par copyright ne peut être reproduite sous quelque forme que ce soit ou selon quelque méthode que ce soit (graphique, électronique ou mécanique, notamment par photocopie, enregistrement ou stockage dans un système de récupération électronique) sans l'autorisation écrite préalable du détenteur du droit de copyright.

Les logiciels dérivés des éléments NetApp protégés par copyright sont soumis à la licence et à l'avis de non-responsabilité suivants :

CE LOGICIEL EST FOURNI PAR NETAPP « EN L'ÉTAT » ET SANS GARANTIES EXPRESSES OU TACITES, Y COMPRIS LES GARANTIES TACITES DE QUALITÉ MARCHANDE ET D'ADÉQUATION À UN USAGE PARTICULIER, QUI SONT EXCLUES PAR LES PRÉSENTES. EN AUCUN CAS NETAPP NE SERA TENU POUR RESPONSABLE DE DOMMAGES DIRECTS, INDIRECTS, ACCESSOIRES, PARTICULIERS OU EXEMPLAIRES (Y COMPRIS L'ACHAT DE BIENS ET DE SERVICES DE SUBSTITUTION, LA PERTE DE JOUISSANCE, DE DONNÉES OU DE PROFITS, OU L'INTERRUPTION D'ACTIVITÉ), QUELLES QU'EN SOIENT LA CAUSE ET LA DOCTRINE DE RESPONSABILITÉ, QU'IL S'AGISSE DE RESPONSABILITÉ CONTRACTUELLE, STRICTE OU DÉLICTUELLE (Y COMPRIS LA NÉGLIGENCE OU AUTRE) DÉCOULANT DE L'UTILISATION DE CE LOGICIEL, MÊME SI LA SOCIÉTÉ A ÉTÉ INFORMÉE DE LA POSSIBILITÉ DE TELS DOMMAGES.

NetApp se réserve le droit de modifier les produits décrits dans le présent document à tout moment et sans préavis. NetApp décline toute responsabilité découlant de l'utilisation des produits décrits dans le présent document, sauf accord explicite écrit de NetApp. L'utilisation ou l'achat de ce produit ne concède pas de licence dans le cadre de droits de brevet, de droits de marque commerciale ou de tout autre droit de propriété intellectuelle de NetApp.

Le produit décrit dans ce manuel peut être protégé par un ou plusieurs brevets américains, étrangers ou par une demande en attente.

LÉGENDE DE RESTRICTION DES DROITS : L'utilisation, la duplication ou la divulgation par le gouvernement sont sujettes aux restrictions énoncées dans le sous-paragraphe (b)(3) de la clause Rights in Technical Data-Noncommercial Items du DFARS 252.227-7013 (février 2014) et du FAR 52.227-19 (décembre 2007).

Les données contenues dans les présentes se rapportent à un produit et/ou service commercial (tel que défini par la clause FAR 2.101). Il s'agit de données propriétaires de NetApp, Inc. Toutes les données techniques et tous les logiciels fournis par NetApp en vertu du présent Accord sont à caractère commercial et ont été exclusivement développés à l'aide de fonds privés. Le gouvernement des États-Unis dispose d'une licence limitée irrévocable, non exclusive, non cessible, non transférable et mondiale. Cette licence lui permet d'utiliser uniquement les données relatives au contrat du gouvernement des États-Unis d'après lequel les données lui ont été fournies ou celles qui sont nécessaires à son exécution. Sauf dispositions contraires énoncées dans les présentes, l'utilisation, la divulgation, la reproduction, la modification, l'exécution, l'affichage des données sont interdits sans avoir obtenu le consentement écrit préalable de NetApp, Inc. Les droits de licences du Département de la Défense du gouvernement des États-Unis se limitent aux droits identifiés par la clause 252.227-7015(b) du DFARS (février 2014).

Informations sur les marques commerciales

NETAPP, le logo NETAPP et les marques citées sur le site http://www.netapp.com/TM sont des marques déposées ou des marques commerciales de NetApp, Inc. Les autres noms de marques et de produits sont des marques commerciales de leurs propriétaires respectifs.