リンクコストを管理します

StorageGRID

NetApp
May 03, 2022

This PDF was generated from https://docs.netapp.com/ja-jp/storagegrid-116/admin/what-link-costs-are.html on May 03, 2022. Always check docs.netapp.com for the latest.

目次

リンクコストを管理します 1
リンクコストとは 1
リンクコストを更新します 2

リンクコストを管理します

リンクコストとは

リンクコストを使用すると、複数のデータセンターサイトが存在する場合に、要求されたサービスを提供するデータセンターサイトの優先順位を決定できます。サイト間のレイテンシに合わせてリンクコストを調整できます。

- リンクコストは、オブジェクトの読み出しにどのオブジェクトコピーを使用するかを優先的に処理するために使用されます。
- リンクコストは、グリッド管理 API およびテナント管理 API で、使用する内部 StorageGRID サービスを決定するために使用されます。
- リンクコストは、クライアント接続を転送するためにゲートウェイノード上の廃止された Connection Load Balancer （ CLB ）サービスによって使用されます。を参照してください ロードバランシングの仕組み - CLB サービス。

次の図は、サイト間でリンクコストが設定されている 3 つのサイトグリッドを示しています。

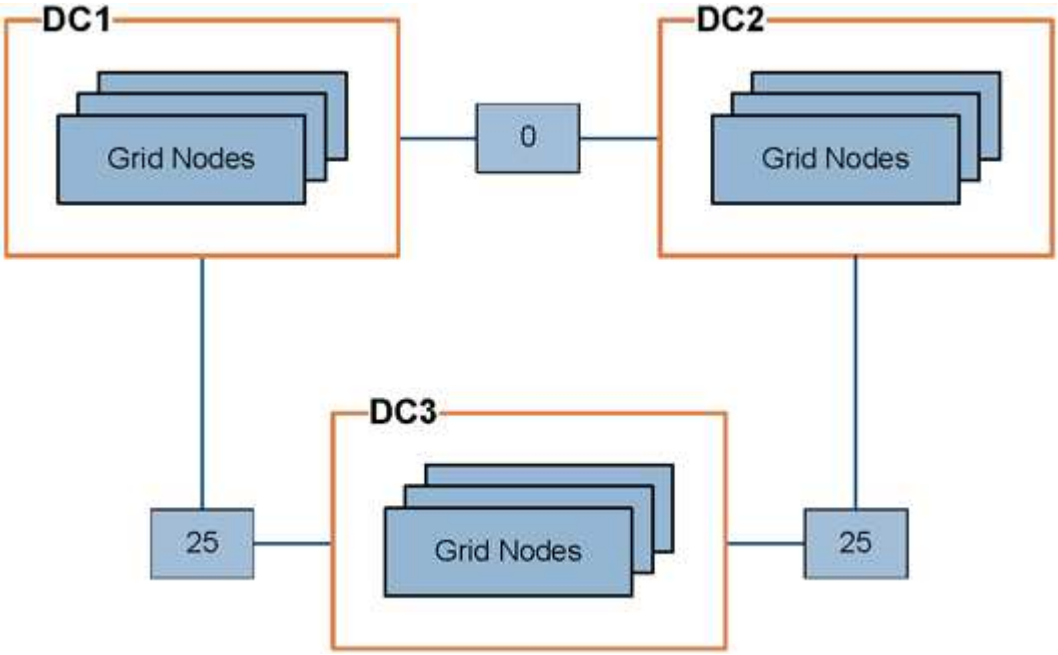

- ゲートウェイノード上の CLB サービスは、同じデータセンターサイトにあるすべてのストレージノード、およびリンクコストが 0 のデータセンターサイトにクライアント接続を均等に分散します。

  この例で、データセンターサイト 1 （ DC1 ）にあるゲートウェイノードは、 DC1 にあるストレージノードと DC2 にあるストレージノードにクライアント接続を均等に分散します。DC3 にあるゲートウェイノードは、 DC3 にあるストレージノードにのみクライアント接続を送信します。

- 複数のレプリケートコピーが存在するオブジェクトを読み出す場合、 StorageGRID はリンクコストが最も低いデータセンターにあるコピーを読み出します。

  この例で、 DC2 にあるクライアントアプリケーションが DC1 と DC3 の両方に格納されているオブジェクトを読み出す場合、 DC1 から DC2 へのリンクコストは 0 で、 DC3 から DC2 へのリンクコスト（ 25

）よりも低いため、オブジェクトは DC1 から読み出されます。

リンクコストは、測定単位を伴わない任意の相対的な数値です。たとえば、使用にあたってリンクコスト 50 の優先度はリンクコスト 25 よりも低くなります。次の表に、よく使用されるリンクコストを示します。

リンク	リンクコスト	注：
物理データセンターサイト間	25 （デフォルト）	WAN リンクで接続されたデータセンター。
同じ物理的な場所にある論理データセンターサイト間	0	同じ物理ビルディングまたはキャンパスにある論理データセンターを LAN で接続します。

リンクコストを更新します

データセンターサイト間のリンクコストを更新して、サイト間のレイテンシを反映させることができます。

必要なもの

- を使用して Grid Manager にサインインします サポートされている Web ブラウザ。
- Grid Topology Page Configuration 権限が必要です。

手順

1. [* configuration] * > [* Network] > [* Link cost] を選択します。

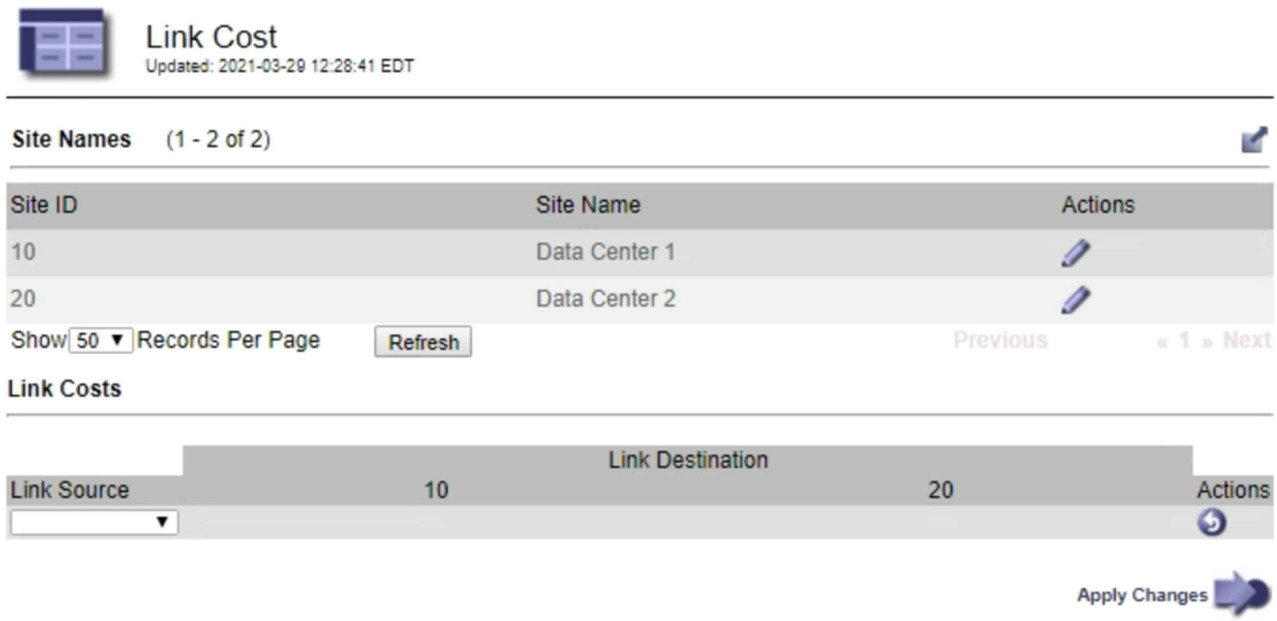

2. [リンク先 *] でサイトを選択し、 [リンク先 *] に 0 ～ 100 のコスト値を入力します。

   リンク元がリンク先と同じ場合は、リンクコストを変更できません。

変更をキャンセルするには、を選択します * 復帰 * 。

3. 「 * 変更を適用する * 」を選択します。

Copyright Information

Copyright © 2022 NetApp, Inc. All rights reserved. Printed in the U.S. No part of this document covered by copyright may be reproduced in any form or by any means-graphic, electronic, or mechanical, including photocopying, recording, taping, or storage in an electronic retrieval system- without prior written permission of the copyright owner.

Software derived from copyrighted NetApp material is subject to the following license and disclaimer:

THIS SOFTWARE IS PROVIDED BY NETAPP “AS IS” AND WITHOUT ANY EXPRESS OR IMPLIED WARRANTIES, INCLUDING, BUT NOT LIMITED TO, THE IMPLIED WARRANTIES OF MERCHANTABILITY AND FITNESS FOR A PARTICULAR PURPOSE, WHICH ARE HEREBY DISCLAIMED. IN NO EVENT SHALL NETAPP BE LIABLE FOR ANY DIRECT, INDIRECT, INCIDENTAL, SPECIAL, EXEMPLARY, OR CONSEQUENTIAL DAMAGES (INCLUDING, BUT NOT LIMITED TO, PROCUREMENT OF SUBSTITUTE GOODS OR SERVICES; LOSS OF USE, DATA, OR PROFITS; OR BUSINESS INTERRUPTION) HOWEVER CAUSED AND ON ANY THEORY OF LIABILITY, WHETHER IN CONTRACT, STRICT LIABILITY, OR TORT (INCLUDING NEGLIGENCE OR OTHERWISE) ARISING IN ANY WAY OUT OF THE USE OF THIS SOFTWARE, EVEN IF ADVISED OF THE POSSIBILITY OF SUCH DAMAGE.

NetApp reserves the right to change any products described herein at any time, and without notice. NetApp assumes no responsibility or liability arising from the use of products described herein, except as expressly agreed to in writing by NetApp. The use or purchase of this product does not convey a license under any patent rights, trademark rights, or any other intellectual property rights of NetApp.

The product described in this manual may be protected by one or more U.S. patents, foreign patents, or pending applications.

RESTRICTED RIGHTS LEGEND: Use, duplication, or disclosure by the government is subject to restrictions as set forth in subparagraph (c)(1)(ii) of the Rights in Technical Data and Computer Software clause at DFARS 252.277-7103 (October 1988) and FAR 52-227-19 (June 1987).

Trademark Information

NETAPP, the NETAPP logo, and the marks listed at http://www.netapp.com/TM are trademarks of NetApp, Inc. Other company and product names may be trademarks of their respective owners.