# ハードウェアの設置（ **SG100** および **SG1000** ）

StorageGRID

NetApp
May 17, 2022

This PDF was generated from https://docs.netapp.com/ja-jp/storagegrid-116/sg100-1000/registering-hardware-sg100-and-sg1000.html on May 17, 2022. Always check docs.netapp.com for the latest.

# 目次

ハードウェアの設置（ SG100 および SG1000 ） . . . . . 1
ハードウェアを登録 . . . . . 1
キャビネットまたはラックへのアプライアンスの設置（ SG100 および SG1000 ） . . . . . 1
アプライアンス SG100 と SG1000 をケーブル接続します . . . . . 3
電源コードを接続して電源を投入（ SG100 および SG1000 ） . . . . . 6
SG100 および SG1000 アプライアンスのステータスインジケータを表示します . . . . . 6

# ハードウェアの設置（ SG100 および SG1000 ）

## ハードウェアを登録

アプライアンスハードウェアを登録するとサポートを受けられるようになります。

手順

1. アプライアンスのシャーシのシリアル番号を確認します。

   この番号は、納品書や確認用 E メールで確認できるほか、開梱したアプライアンスにも記載されています。

   

2. ネットアップサポートサイトにアクセスします "mysupport.netapp.com"。
3. ハードウェアの登録が必要かどうかを確認します。

| ユーザのタイプとアクセス方法 | 実行する手順 |
|---|---|
| ネットアップの既存のお客様 | a. ユーザ名とパスワードを使用してサインインします。<br>b. [ 製品 **>*My Products** ] を選択します。<br>c. 新しいシリアル番号が表示されていることを確認します。<br>d. 表示されていない場合は、ネットアップの新規のお客様向けの手順に従ってください。 |
| ネットアップの新規のお客様 | a. [ 今すぐ登録 ] をクリックしてアカウントを作成します。<br>b. [**Products**>*Register Products*] を選択します。<br>c. 製品のシリアル番号と要求された詳細情報を入力します。<br><br>登録が承認されると、必要なソフトウェアをダウンロードできます。承認プロセスには最大 24 時間かかる場合があります。 |

# キャビネットまたはラックへのアプライアンスの設置（ SG100 および SG1000 ）

キャビネットまたはラックにアプライアンス用のレール 1 組を取り付け、レール上にアプライアンスをスライドさせます。

必要なもの

- 同梱されている安全上の注意に関するドキュメントを確認し、ハードウェアの移動と設置に関する注意事項を理解しておきます。
- レールキットに手順書が同梱されていることを確認します。

手順

1. キャビネットまたはラックにレールを取り付ける際には、レールキットの手順書に慎重に従ってください。
2. キャビネットまたはラックに取り付けた 2 本のレールで、カチッという音がするまでレールの可動部分を伸ばします。

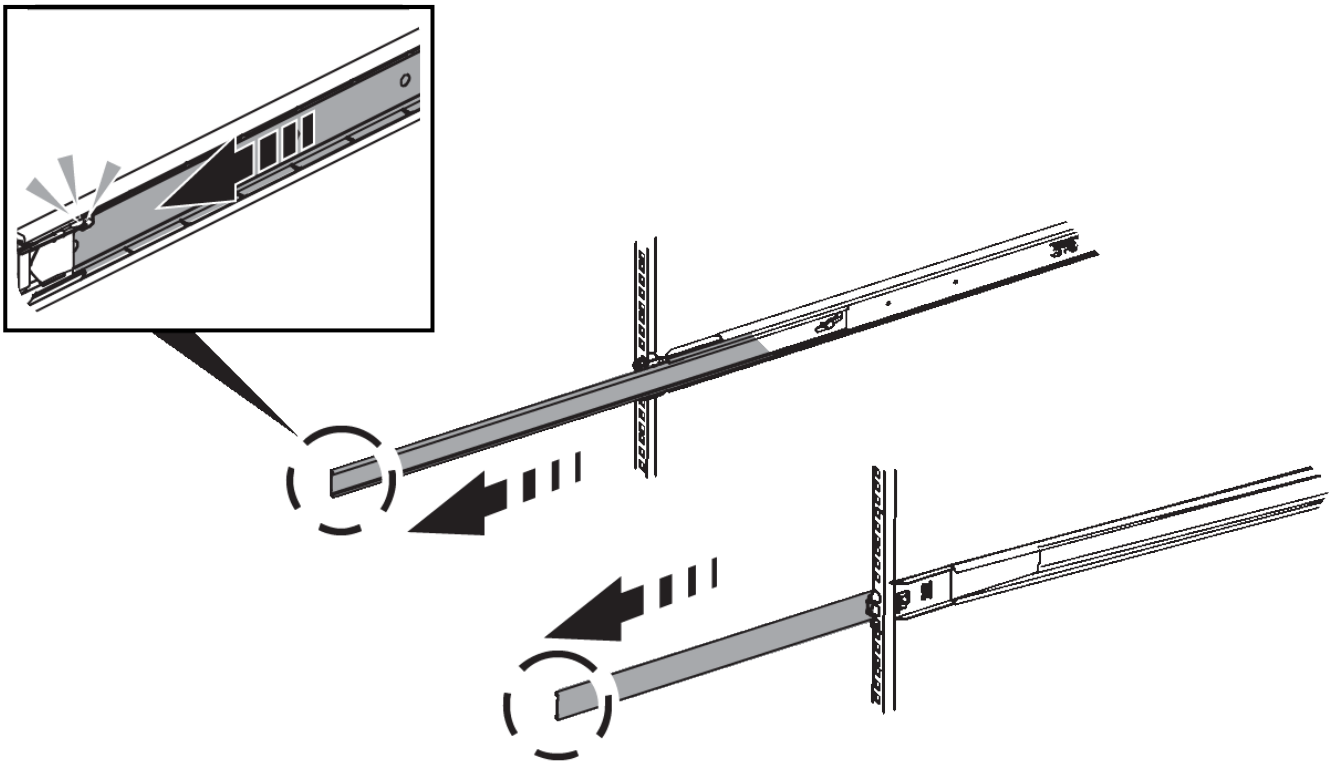

3. アプライアンスをレールに挿入します。
4. キャビネットまたはラックにアプライアンスをスライドさせます。

   アプライアンスをこれ以上動かすことができない場合は、シャーシの両側にある青いラッチを引いて、アプライアンスを奥までスライドさせます。

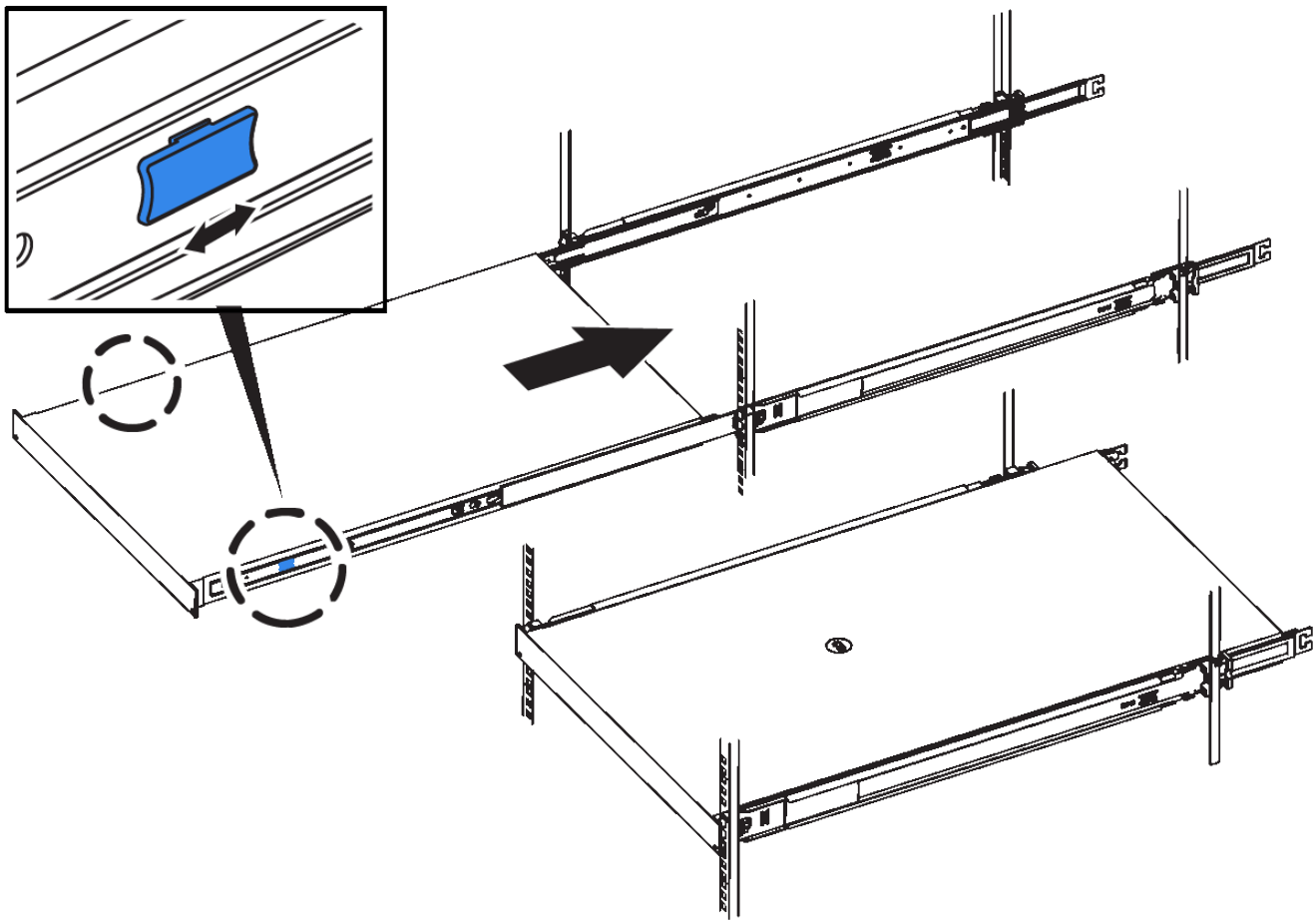

アプライアンスの電源を入れるまでは、前面ベゼルを取り付けないでください。

# アプライアンス SG100 と SG1000 をケーブル接続します

アプライアンスの管理ポートをサービスラップトップに接続し、アプライアンスのネットワークポートを、 StorageGRID のグリッドネットワークとオプションのクライアントネットワークに接続する必要があります。

必要なもの

- 管理ポートを接続するための RJ-45 イーサネットケーブルを用意しておきます。
- ネットワークポートに次のいずれかを設定しておきます。これらはアプライアンスには付属していません。
  - 4 つのネットワークポートを接続するための TwinAx ケーブルを 1~4 本。
  - ポートに光ケーブルを使用する場合は、 SG100 用に SFP+ または SFP28 トランシーバを 1~4 個。
  - SG1000 のポートに光ケーブルを使用する場合は、 QSFP+ または QSFP28 トランシーバを 1~4 個。

* レーザー被ばくのリスク * - SFP または QSFP トランシーバを分解したり、部品を取り外したりしないでください。レーザー被ばくのおそれがあります。

次の図は、アプライアンス背面のポートを示しています。

- SG100 ポート接続 *

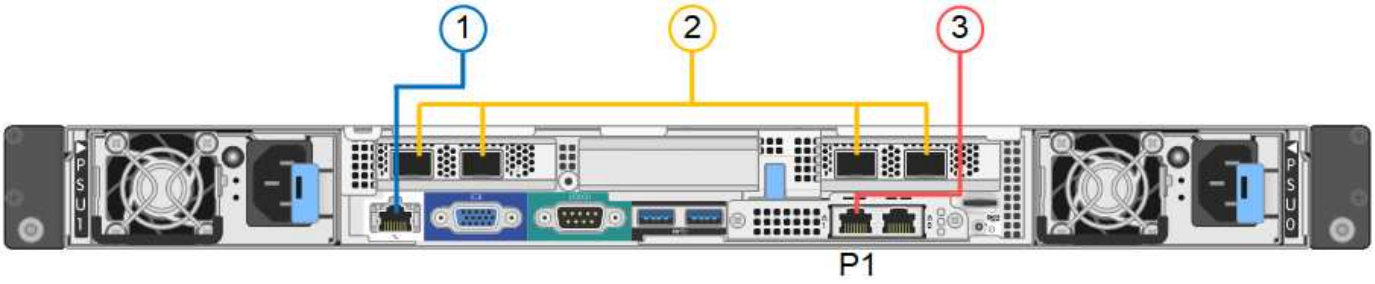


- SG1000 ポートの接続 *

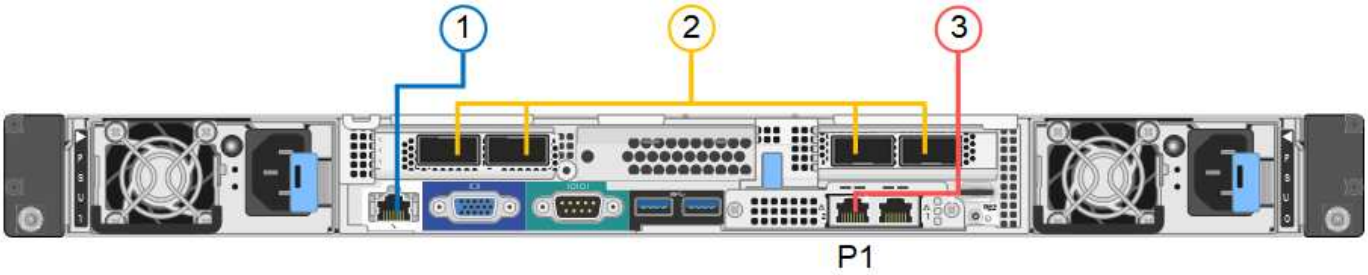


| | ポート | ポートのタイプ | 機能 |
|---|---|---|---|
| 1. | アプライアンスの BMC 管理ポート | 1GbE （ RJ-45 ） | BMC インターフェイスにアクセスするネットワークに接続します。 |
| 2. | アプライアンスの 4 つのネットワーク・ポート | • SG100 ： 10 / 25GbE<br>• SG1000 の場合： 10 / 25 / 40 / 100GbE | StorageGRID のグリッドネットワークおよびクライアントネットワークに接続します。 |
| 3. | アプライアンスの管理ネットワーク・ポート（図の P1 ） | 1GbE （ RJ-45 ）<br>• 重要： * このポートは 1000BASE-T / 全二重でのみ動作し、 10 メガビットまたは 100 メガビットの速度はサポートしません。 | アプライアンスを StorageGRID の管理ネットワークに接続します。 |

| | ポート | ポートのタイプ | 機能 |
|---|---|---|---|
| | アプライアンスの右端の RJ-45 ポート | 1GbE （ RJ-45 ）<br>• 重要： * このポートは 1000BASE-T / 全二重でのみ動作し、 10 メガビットまたは 100 メガビットの速度はサポートしません。 | • 管理ネットワークへの冗長接続が必要な場合は、管理ポート 1 とボンディングできます。<br>• 一時的なローカルアクセス用（ IP 169.254.0.1 ）に空けておくことができます。<br>• DHCP によって割り当てられた IP アドレスを使用できない場合は、設置時にアプライアンスをサービスラップトップに接続するためにを使用できます。 |

手順

1. イーサネットケーブルを使用して、アプライアンスの BMC 管理ポートを管理ネットワークに接続します。

   この接続はオプションですが、サポート用に接続することを推奨します。

2. アプライアンスのネットワークポートを、 TwinAx ケーブル、または光ケーブルとトランシーバを使用して、適切なネットワークスイッチに接続します。

   4 つのネットワークポートで同じリンク速度を使用する必要があります。ハードウェアおよびリンク速度に応じた必要な機器については、次の表を参照してください。

| **SG100** リンク速度（ **GbE** ） | 必要な機器 |
|---|---|
| 10. | SFP+ トランシーバ |
| 25 | SFP28 トランシーバ |
| SG1000 リンク速度（ GbE ） | 必要な機器 |
| 10. | QSA および SFP+ トランシーバ |
| 25 | QSA および SFP28 トランシーバ |
| 40 | QSFP+ トランシーバ |
| 100 | QFSP28 トランシーバ |

   - 固定ポートボンディングモード（デフォルト）を使用する場合は、次の表のように各ポートを StorageGRID のグリッドネットワークまたはクライアントネットワークに接続します。

| ポート | 接続先 |
| --- | --- |
| ポート 1 | クライアントネットワーク（オプション） |
| ポート 2 | Grid ネットワーク |
| ポート 3 | クライアントネットワーク（オプション） |
| ポート 4. | Grid ネットワーク |

- アグリゲートポートボンディングモードを使用する場合は、 1 つ以上のネットワークポートを 1 つ以上のスイッチに接続します。単一点障害を回避するために、 4 つのポートのうち少なくとも 2 つを接続する必要があります。1 つの LACP ボンドに複数のスイッチを使用する場合は、スイッチが MLAG または同等の機能をサポートしている必要があります。

3. StorageGRID の管理ネットワークを使用する場合は、アプライアンスの管理ネットワークポートをイーサネットケーブルで管理ネットワークに接続します。

# 電源コードを接続して電源を投入（ SG100 および SG1000 ）

ネットワーク・ケーブルを接続したら、アプライアンスに電源を投入できます。

手順

1. アプライアンスの 2 つ電源装置のそれぞれに電源コードを接続します。
2. これらの 2 本の電源コードを、キャビネットまたはラック内の別々の配電ユニット（ PDU ）に接続します。
3. アプライアンス前面の電源ボタンが青色に点灯していない場合は、ボタンを押してアプライアンスの電源をオンにします。

   電源投入プロセス中は、電源ボタンを再度押さないでください。

4. エラーが発生した場合は、問題を修正します。
5. 前面ベゼルを取り外した場合は、アプライアンスに取り付けます。

SG100 および SG1000 アプライアンスのステータスインジケータを表示します

# SG100 および SG1000 アプライアンスのステータスインジケータを表示します

アプライアンスには、アプライアンスコントローラと 2 本の SSD のステータスを確認するためのインジケータが搭載されています。

## アプライアンスのインジケータとボタン

| | 表示 | 状態 |
|---|---|---|
| 1. | 電源ボタン | • 青色：アプライアンスの電源がオンになっています。<br>• Off ：アプライアンスの電源がオフになっています。 |
| 2. | リセットボタン | このボタンを使用して、コントローラのハードリセットを実行します。 |
| 3. | 識別ボタン | このボタンは、点滅、点灯、または消灯に設定できます。<br>• 青、点滅：キャビネットまたはラック内のアプライアンスを示します。<br>• 青、点灯：キャビネットまたはラック内のアプライアンスを示します。<br>• 消灯：キャビネットまたはラック内のアプライアンスを目視で識別できません。 |
| 4. | アラーム LED | • 黄色、点灯：エラーが発生しました。<br>• 注： * ブート時のコードとエラーコードを確認するには、BMC インターフェイスにアクセスする必要があります。<br>• 消灯：エラーはありません。 |

## 一般的なブートコード

アプライアンスのブート時やハードリセット後に、次の処理が実行されます。

1. ベースボード管理コントローラ（ BMC ）が、ブート処理のコード（発生したエラーを含む）を記録します。
2. 電源ボタンが点灯します。
3. ブート中にエラーが発生した場合は、アラーム LED が点灯します。

   ブート時のコードとエラーコードを表示するには、 BMC インターフェイスにアクセスする必要がありま

す。

## SSD インジケータ

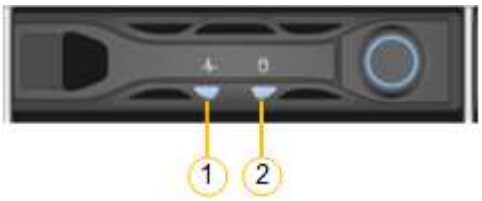


| LED | 表示 | 状態 |
|---|---|---|
| 1. | ドライブのステータス / 障害 | • 青（点灯）：ドライブはオンラインです<br>• 黄色（点滅）：ドライブ障害<br>• 消灯：スロットが空です |
| 2. | ドライブがアクティブです | 青（点滅）：ドライブにアクセス中です |

ハードウェアの設置のトラブルシューティング（ SG100 および SG1000 ）

BMC インターフェイスの設定（ SG100 および SG1000 ）

**Copyright Information**

Copyright © 2022 NetApp, Inc. All rights reserved. Printed in the U.S. No part of this document covered by copyright may be reproduced in any form or by any means-graphic, electronic, or mechanical, including photocopying, recording, taping, or storage in an electronic retrieval system- without prior written permission of the copyright owner.

Software derived from copyrighted NetApp material is subject to the following license and disclaimer:

THIS SOFTWARE IS PROVIDED BY NETAPP “AS IS” AND WITHOUT ANY EXPRESS OR IMPLIED WARRANTIES, INCLUDING, BUT NOT LIMITED TO, THE IMPLIED WARRANTIES OF MERCHANTABILITY AND FITNESS FOR A PARTICULAR PURPOSE, WHICH ARE HEREBY DISCLAIMED. IN NO EVENT SHALL NETAPP BE LIABLE FOR ANY DIRECT, INDIRECT, INCIDENTAL, SPECIAL, EXEMPLARY, OR CONSEQUENTIAL DAMAGES (INCLUDING, BUT NOT LIMITED TO, PROCUREMENT OF SUBSTITUTE GOODS OR SERVICES; LOSS OF USE, DATA, OR PROFITS; OR BUSINESS INTERRUPTION) HOWEVER CAUSED AND ON ANY THEORY OF LIABILITY, WHETHER IN CONTRACT, STRICT LIABILITY, OR TORT (INCLUDING NEGLIGENCE OR OTHERWISE) ARISING IN ANY WAY OUT OF THE USE OF THIS SOFTWARE, EVEN IF ADVISED OF THE POSSIBILITY OF SUCH DAMAGE.

NetApp reserves the right to change any products described herein at any time, and without notice. NetApp assumes no responsibility or liability arising from the use of products described herein, except as expressly agreed to in writing by NetApp. The use or purchase of this product does not convey a license under any patent rights, trademark rights, or any other intellectual property rights of NetApp.

The product described in this manual may be protected by one or more U.S. patents, foreign patents, or pending applications.

RESTRICTED RIGHTS LEGEND: Use, duplication, or disclosure by the government is subject to restrictions as set forth in subparagraph (c)(1)(ii) of the Rights in Technical Data and Computer Software clause at DFARS 252.277-7103 (October 1988) and FAR 52-227-19 (June 1987).

**Trademark Information**

NETAPP, the NETAPP logo, and the marks listed at http://www.netapp.com/TM are trademarks of NetApp, Inc. Other company and product names may be trademarks of their respective owners.