# SG5700
# のブート時のステータスコードを表示する
StorageGRID

NetApp
March 03, 2022

This PDF was generated from https://docs.netapp.com/ja-jp/storagegrid-116/sg5700/status-indicators-on-e5700sg-controller.html on March 03, 2022. Always check docs.netapp.com for the latest.

# 目次

SG5700 のブート時のステータスコードを表示する . . . . . 1
E5700SG コントローラのステータスインジケータ . . . . . 2

# SG5700 のブート時のステータスコードを表示する

アプライアンスの電源をオンにすると、各コントローラのデジタル表示ディスプレイにステータスコードとエラーコードが表示されます。

E2800 コントローラと E5700SG コントローラでは、さまざまなステータスとエラーコードが表示されています。

これらのコードの意味については、次のリソースを参照してください。

| コントローラ | 参照 |
|---|---|
| E2800 コントローラ | E5700 and E2800 System Monitoring Guide 』を参照してください<br><br>• 注： * E シリーズ E5700 コントローラに関するコードの一覧は、アプライアンスの E5700SG コントローラには適用されません。 |
| E5700SG コントローラのものです | E5700SG コントローラのステータス・インジケータ |

手順

1. ブート時に、デジタル表示ディスプレイに表示されるコードを確認して進行状況を監視します。
   - E2800 コントローラのデジタル表示ディスプレイに、一日の最初の処理を実行中であることを示す * OS * 、 * SD * 、「 * _ blank_ * 」が順に表示されます。
   - E5700SG コントローラのデジタル表示ディスプレイには、 * AA * と * FF * で終わる一連のコードが表示されています。
2. コントローラがブートしたら、デジタル表示ディスプレイに次のコードが表示されることを確認します。

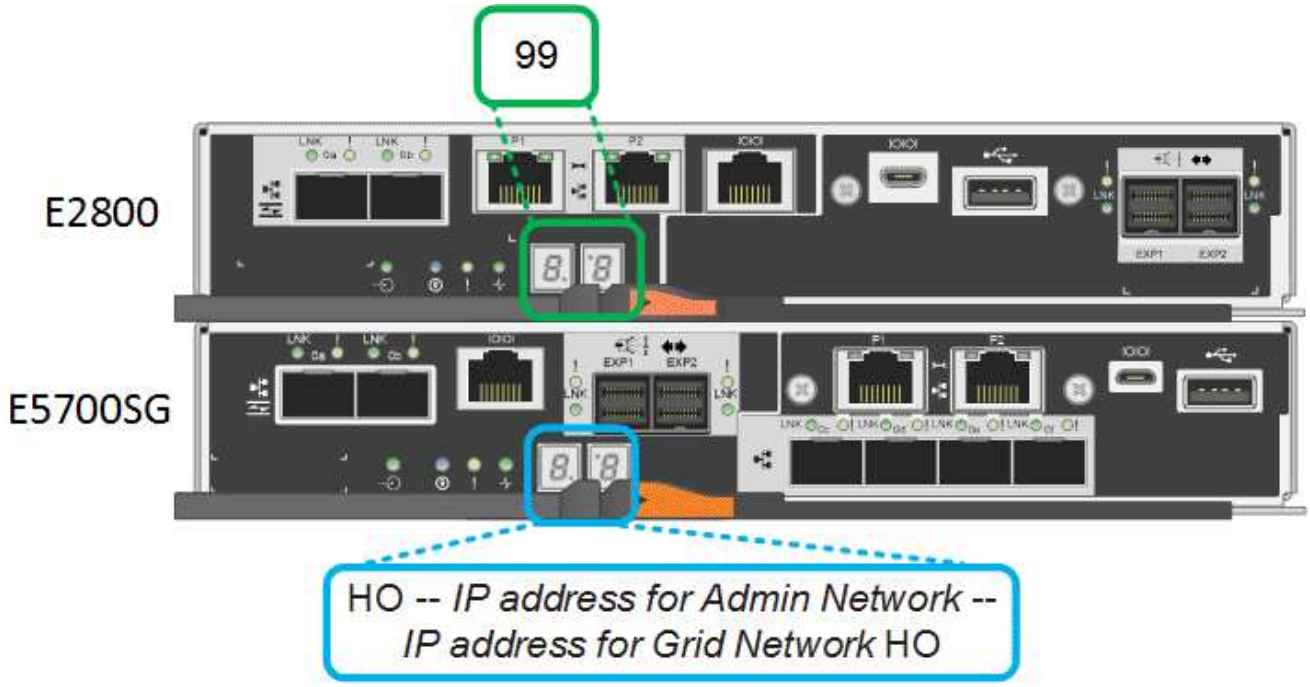

| コントローラ | デジタル表示ディスプレイ |
| --- | --- |
| E2800 コントローラ | E シリーズコントローラシェルフのデフォルト ID である 99 が表示されます。 |
| E5700SG コントローラのものです | HO * が表示され、続いて 2 つの数字が順番に表示されます。<br><br>`HO -- IP address for Admin Network -- IP address for Grid Network HO`<br><br>最初に表示される数字は、コントローラの管理ポート 1 に対して DHCP によって割り当てられた IP アドレスです。このアドレスは、コントローラを StorageGRID の管理ネットワークに接続するときに使用されます。2 番目に表示される数字は、StorageGRID のグリッドネットワークにアプライアンスを接続するときに使用される DHCP によって割り当てられた IP アドレスです。<br><br>• 注： * DHCP を使用して IP アドレスを割り当てることができなかった場合は、 0.0.0.0 と表示されます。 |

3. デジタル表示ディスプレイにその他の値が表示される場合は、を参照してください ハードウェアの設置のトラブルシューティング（ SG5700 ） インストール手順が正しく完了したことを確認します。問題を解決できない場合は、テクニカルサポートにお問い合わせください。

E5700SG コントローラのステータスインジケータ

"E5700 and E2800 System Monitoring Guide 』を参照してください"

# E5700SG コントローラのステータスインジケータ

アプライアンスの電源投入やハードウェアの初期化の実行中、 E5700SG コントローラのデジタル表示ディスプレイと LED にステータスコードとエラーコードが表示されます。これらの画面を使用して、ステータスを確認したり、エラーのトラブルシューティングを行ったりできます。

StorageGRID アプライアンスインストーラが開始されたら、 E5700SG コントローラのステータスインジケータを定期的に確認してください。

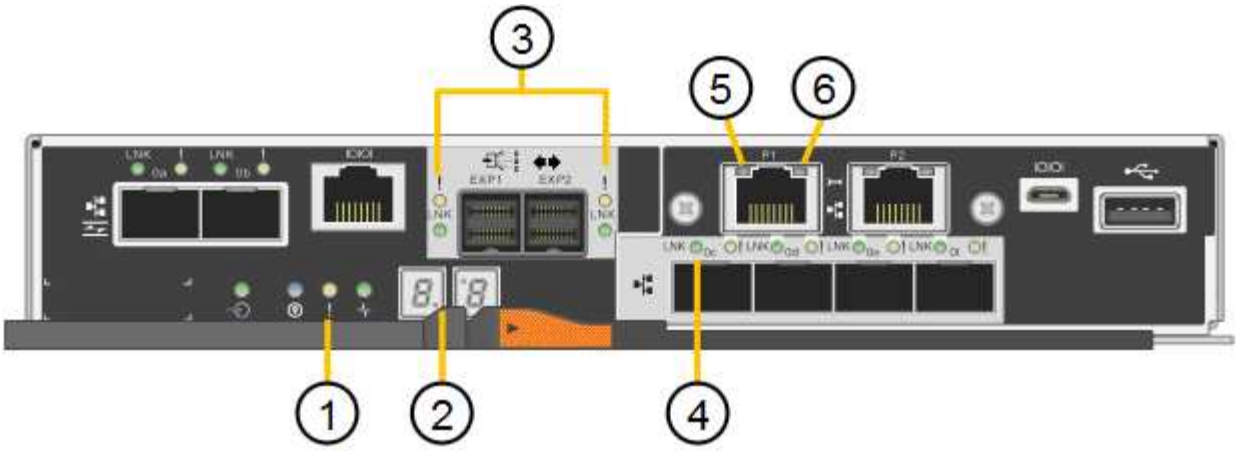


| | 表示 | 説明 |
|---|---|---|
| 1. | 警告 LED | 黄色：コントローラに障害が発生してオペレータによる対応が必要であるか、インストールスクリプトが見つかりませんでした。<br><br>off ：コントローラは正常に動作しています。 |
| 2. | デジタル表示ディスプレイ | 診断コードを表示します<br><br>デジタル表示ディスプレイの数字から、アプライアンスのエラーと動作状態を確認できます。 |
| 3. | 拡張ポート警告 LED | オレンジ：アプライアンスでは拡張ポートが使用されないため、これらの LED は常に黄色（リンクが確立されていない状態）です。 |
| 4. | ホストポートリンクステータス LED | グリーン：リンクがアップ状態です。<br><br>消灯：リンクがダウン状態です。 |
| 5. | イーサネットリンク状態 LED | 緑：リンクが確立されています。<br><br>消灯：リンクが確立されていません。 |

| | 表示 | 説明 |
|---|---|---|
| 6. | イーサネットアクティビティ LED | グリーン：管理ポートと接続されているデバイス（イーサネットスイッチなど）の間のリンクが稼働しています。<br><br>消灯：コントローラと接続されているデバイスの間にリンクがありません。<br><br>緑色の点滅：イーサネットアクティビティがあります。 |

## 一般的なブートコード

アプライアンスのブート時やハードリセット後に、次の処理が実行されます。

1. E5700SG コントローラのデジタル表示ディスプレイには、コントローラ固有ではない一連の一般的なコードが表示されています。全般的な連続コードは、 AA と FF で終わります。
2. E5700SG コントローラ固有のブート時のコードが表示されます。

## **E5700SG** コントローラのブート時のコードです

アプライアンスが正常にブートされているときは、 E5700SG コントローラのデジタル表示ディスプレイに次のコードが記載された順序で表示されています。

| コード | を示します |
|---|---|
| こんにちは | マスターブートスクリプトが開始されました。 |
| PP （ PP ） | FPGA の更新が必要かどうかがチェックされています。 |
| HP | 10 / 25GbE コントローラファームウェアの更新が必要かどうかがチェックされています。 |
| 朝食付き | ファームウェアの更新の適用が完了し、システムがリブートしています。 |
| FP | ハードウェアサブシステムのファームウェアの更新の確認が完了しました。コントローラ間の通信サービスが開始されています。 |

| コード | を示します |
| --- | --- |
| 彼 | システムが E2800 コントローラとの接続待ちで、SANtricity オペレーティングシステムと同期しています。<br><br>• 注：このブート手順 がこの段階から進まない場合は、 2 台のコントローラ間の接続を確認してください。 |
| HC | 既存の StorageGRID のインストールデータがチェックされています。 |
| HO | StorageGRID アプライアンスインストーラが実行されている。 |
| 高可用性 | StorageGRID が実行されています。 |

## E5700SG コントローラのエラーコードです

これらのコードは、 E5700SG コントローラのブート時に表示されるエラー状態を表しています。特定の下位レベルのハードウェアエラーが発生した場合は、 2 桁の 16 進数コードが追加で表示されます。これらのいずれかのコードが数秒にわたって表示され、規定のトラブルシューティング手順を実行してもエラーを解決できない場合は、テクニカルサポートにお問い合わせください。

| コード | を示します |
| --- | --- |
| 22 | どのブートデバイスにもマスターブートレコードが見つかりません。 |
| 23 | 内蔵フラッシュディスクが接続されていません。 |
| 2A 、 2B | スタックバスにより、 DIMM SPD データを読み取れません。 |
| 40 | DIMM が無効です。 |
| 41. | DIMM が無効です。 |
| 42 | メモリテストに失敗しました。 |
| 51 | SPD の読み取りに失敗しました。 |
| 92 ~ 96 | PCI バスの初期化中です。 |
| A0 から A3 | SATA ドライブの初期化中です。 |

| コード | を示します |
| --- | --- |
| AB | 代替ブートコードです。 |
| AE | OS のブート中です。 |
| EA | DDR4 トレーニングに失敗しました。 |
| E8. | メモリが取り付けられていません。 |
| 欧州連合（ EU | インストールスクリプトが見つかりませんでした。 |
| EP | E2800 コントローラとのインストールまたは通信に失敗しました。 |

ハードウェアの設置のトラブルシューティング（ SG5700 ）

"ネットアップサポート"

**Copyright Information**

Copyright © 2022 NetApp, Inc. All rights reserved. Printed in the U.S. No part of this document covered by copyright may be reproduced in any form or by any means-graphic, electronic, or mechanical, including photocopying, recording, taping, or storage in an electronic retrieval system- without prior written permission of the copyright owner.

Software derived from copyrighted NetApp material is subject to the following license and disclaimer:

THIS SOFTWARE IS PROVIDED BY NETAPP “AS IS” AND WITHOUT ANY EXPRESS OR IMPLIED WARRANTIES, INCLUDING, BUT NOT LIMITED TO, THE IMPLIED WARRANTIES OF MERCHANTABILITY AND FITNESS FOR A PARTICULAR PURPOSE, WHICH ARE HEREBY DISCLAIMED. IN NO EVENT SHALL NETAPP BE LIABLE FOR ANY DIRECT, INDIRECT, INCIDENTAL, SPECIAL, EXEMPLARY, OR CONSEQUENTIAL DAMAGES (INCLUDING, BUT NOT LIMITED TO, PROCUREMENT OF SUBSTITUTE GOODS OR SERVICES; LOSS OF USE, DATA, OR PROFITS; OR BUSINESS INTERRUPTION) HOWEVER CAUSED AND ON ANY THEORY OF LIABILITY, WHETHER IN CONTRACT, STRICT LIABILITY, OR TORT (INCLUDING NEGLIGENCE OR OTHERWISE) ARISING IN ANY WAY OUT OF THE USE OF THIS SOFTWARE, EVEN IF ADVISED OF THE POSSIBILITY OF SUCH DAMAGE.

NetApp reserves the right to change any products described herein at any time, and without notice. NetApp assumes no responsibility or liability arising from the use of products described herein, except as expressly agreed to in writing by NetApp. The use or purchase of this product does not convey a license under any patent rights, trademark rights, or any other intellectual property rights of NetApp.

The product described in this manual may be protected by one or more U.S. patents, foreign patents, or pending applications.

RESTRICTED RIGHTS LEGEND: Use, duplication, or disclosure by the government is subject to restrictions as set forth in subparagraph (c)(1)(ii) of the Rights in Technical Data and Computer Software clause at DFARS 252.277-7103 (October 1988) and FAR 52-227-19 (June 1987).

**Trademark Information**

NETAPP, the NETAPP logo, and the marks listed at http://www.netapp.com/TM are trademarks of NetApp, Inc. Other company and product names may be trademarks of their respective owners.