アプライアンスのネットワーク接続を確認する（SG5700）

StorageGRID

NetApp
March 03, 2022

This PDF was generated from https://docs.netapp.com/ja-jp/storagegrid-116/sg5700/network-bond-modes-for-10-25-gbe-ports.html on March 03, 2022. Always check docs.netapp.com for the latest.

目次

アプライアンスのネットワーク接続を確認する（ SG5700 ） 1
StorageGRID アプライアンスのネットワーク 1
StorageGRID アプライアンスの接続 1
E5700SG コントローラポートのポートボンディングモード 4

アプライアンスのネットワーク接続を確認する（SG5700）

StorageGRID アプライアンスを設置する前に、アプライアンスに接続できるネットワークを確認し、各コントローラのポートがどのように使用されるかを把握する必要があります。

StorageGRID アプライアンスのネットワーク

StorageGRID アプライアンスを StorageGRID グリッドのストレージノードとして導入する場合は、次のネットワークに接続できます。

- * StorageGRID のグリッドネットワーク * ：グリッドネットワークは、すべての内部 StorageGRID トラフィックに使用されます。このネットワークによって、グリッド内のすべてのノードが、すべてのサイトおよびサブネットにわたって相互に接続されます。グリッドネットワークは必須です。
- * StorageGRID の管理ネットワーク * ：管理ネットワークは、システムの管理とメンテナンスに使用するクローズドネットワークです。管理ネットワークは通常はプライベートネットワークであり、サイト間でルーティング可能にする必要はありません。管理ネットワークはオプションです。
- * StorageGRID のクライアントネットワーク： * クライアントネットワークは、 S3 や Swift などのクライアントアプリケーションへのアクセスを可能にするオープンネットワークです。クライアントネットワークはグリッドへのクライアントプロトコルアクセスを提供するため、グリッドネットワークを分離してセキュリティを確保できます。クライアントネットワークはオプションです。
- * SANtricity System Manager 用管理ネットワーク * （オプション）：このネットワークは E2800 コントローラ上の SANtricity System Manager へのアクセスを提供することで、アプライアンス内のハードウェアコンポーネントの監視と管理を可能にします。この管理ネットワークは、 StorageGRID の管理ネットワークと同じにすることも、独立した管理ネットワークにすることもできます。

  オプションの SANtricity System Manager ネットワークが接続されていないと、 SANtricity の一部の機能を使用できない場合があります。

StorageGRID ネットワークの詳細については、 _ グリッド入門 _ を参照してください。

StorageGRID アプライアンスの接続

StorageGRID アプライアンスを設置するときは、 2 台のコントローラを相互に接続するとともに、必要なネットワークに接続する必要があります。この図では、 SG5760 の 2 台のコントローラと、 E2800 コントローラを上部に、 E5700SG コントローラを下部に示しています。SG5712 では、 E2800 コントローラは E5700SG コントローラの左側にあります。

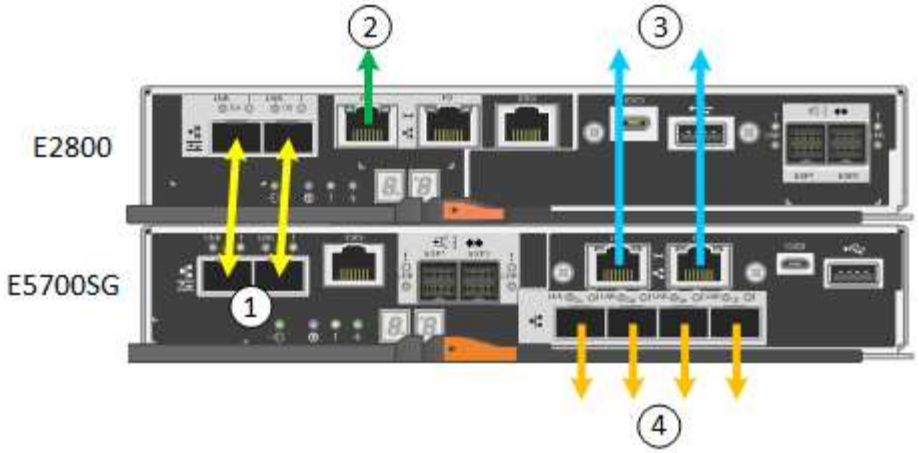

	ポート	ポートのタイプ	機能
1.	各コントローラの 2 つのインターコネクトポート	16Gb/s FC 光ファイバ SFP+	2 台のコントローラを相互に接続します。
2.	E2800 コントローラの管理ポート 1	1GbE （ RJ-45 ）	SANtricity System Manager にアクセスするネットワークに接続します。StorageGRID の管理ネットワークまたは独立した管理ネットワークを使用できます。
2.	E2800 コントローラの管理ポート 2	1GbE （ RJ-45 ）	テクニカルサポート専用です。
3.	E5700SG コントローラの管理ポート 1	1GbE （ RJ-45 ）	E5700SG コントローラを StorageGRID の管理ネットワークに接続しています。

	ポート	ポートのタイプ	機能
3.	E5700SG コントローラの管理ポート 2	1GbE （ RJ-45 ）	• 管理ネットワークへの冗長接続が必要な場合は、管理ポート 1 とボンディングできます。 • 一時的なローカルアクセス用（ IP 169.254.0.1 ）に空けておくことができます。 • DHCP によって割り当てられた IP アドレスを使用できない場合、設置時に E5700SG コントローラをサービスラップトップに接続するために使用できます。
4.	E5700SG コントローラの 10 / 25GbE ポート 1~4	10GbE または 25GbE • 注：アプライアンス付属の SFP+ トランシーバは、 10GbE のリンク速度をサポートしています。4 つのネットワークポートで 25GbE のリンク速度を使用する場合は、 SFP28 トランシーバを取り付ける必要があります。	StorageGRID のグリッドネットワークおよびクライアントネットワークに接続します。E5700SG コントローラでの 10 / 25GbE ポート接続を参照してください

インストール情報の収集（ SG5700 ）

ケーブルアプライアンス（ SG5700 ）

E5700SG コントローラポートのポートボンディングモード

ネットワークのガイドライン

VMware をインストールする

Red Hat Enterprise Linux または CentOS をインストールします

Ubuntu または Debian をインストールします

E5700SG コントローラポートのポートボンディングモード

E5700SG コントローラポートのネットワークリンクを設定する場合は、グリッドネットワークとオプションのクライアントネットワークに接続する 10 / 25GbE ポート、およびオプションの管理ネットワークに接続する 1GbE 管理ポートに対してポートボンディングを使用できます。ポートボンディングを使用すると、 StorageGRID ネットワークとアプライアンスの間のパスが冗長化されるため、データの保護に役立ちます。

ネットワークリンクの設定（ SG5700 ）

10 / 25GbE ポートのネットワークボンディングモード

E5700SG コントローラの 10 / 25GbE ネットワークポートは、グリッドネットワークおよびクライアントネットワーク接続用に、 Fixed または Aggregate のポートボンディングモードをサポートしています。

Fixed ポートボンディングモード

固定モードは、 10 / 25GbE ネットワークポートのデフォルトの設定です。

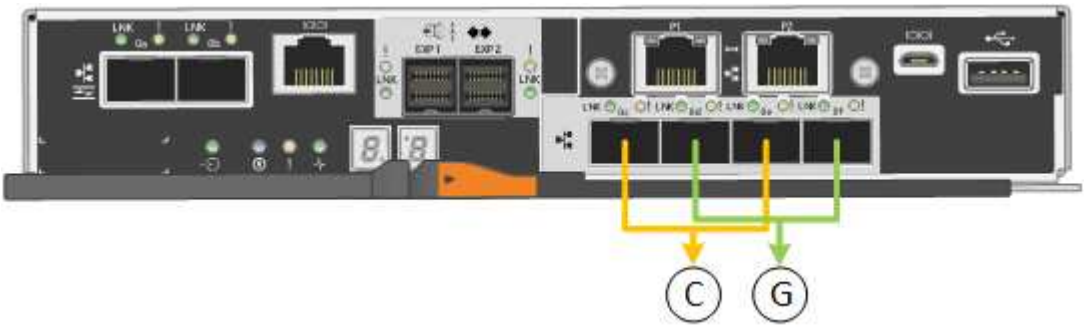

コールアウト	ボンディングされるポート
C	このネットワークを使用する場合、ポート 1 とポート 3 がクライアントネットワーク用にボンディングされます。
G	ポート 2 とポート 4 がグリッドネットワーク用にボンディングされます。

Fixed ポートボンディングモードを使用する場合は、 Active-Backup または Link Aggregation Control Protocol （ LACP ）のいずれかのネットワークボンディングモードを使用できます。

- Active-Backup モード（デフォルト）では、一度に 1 つのポートのみがアクティブになります。アクティブポートで障害が発生すると、バックアップポートが自動的にフェイルオーバーして接続が継続されます。ポート 4 がポート 2 のバックアップパスとなり（グリッドネットワーク）、ポート 3 がポート 1 のバックアップパスとなります（クライアントネットワーク）。
- LACP モードでは、各ポートペアでコントローラとネットワークの間の論理チャネルが形成され、スループットが向上します。一方のポートで障害が発生しても、もう一方のポートは引き続きチャネルを提供し

ます。スループットは低下しますが、接続に影響はありません。

> 冗長な接続が不要な場合は、各ネットワークで使用できるポートは 1 つだけです。ただし、StorageGRID をインストールしたあとにグリッドマネージャでアラームが生成され、ケーブルが取り外されていることが通知されます。このアラームは確認後に解除してかまいません。

Aggregate ポートボンディングモード

アグリゲートポートボンディングモードを使用すると、各 StorageGRID ネットワークのスループットが大幅に向上し、追加のフェイルオーバーパスも確保されます。

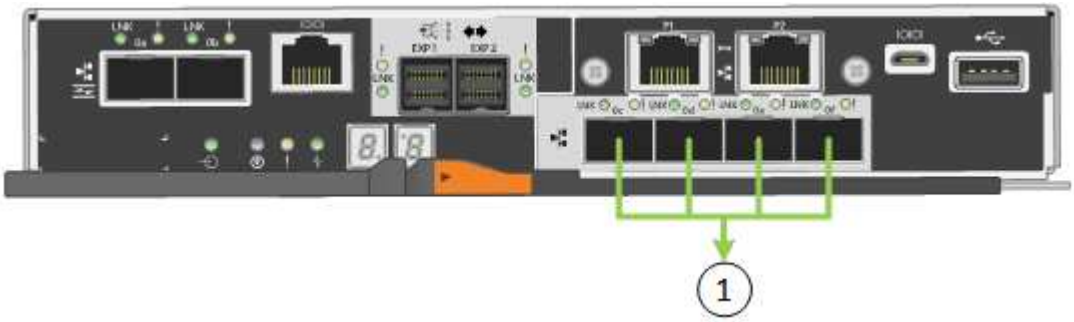

コールアウト	ボンディングされるポート
1.	接続されたすべてのポートを 1 つの LACP ボンドにグループ化して、すべてのポートをグリッドネットワークとクライアントネットワークのトラフィックに使用できるようにします。

Aggregate ポートボンディングモードを使用する場合は、次の点に注意してください。

- LACP ネットワークボンディングモードを使用する必要があります。
- 各ネットワークに一意の VLAN タグを指定する必要があります。この VLAN タグが各ネットワークパケットに追加され、ネットワークトラフィックが正しいネットワークにルーティングされます。
- VLAN と LACP をサポートするスイッチにポートを接続する必要があります。複数のスイッチを LACP ボンドに加える場合は、対象のスイッチが Multi-Chassis Link Aggregation （ MLAG ）グループまたは同等の機能をサポートしていることが必要です。
- VLAN 、 LACP 、 MLAG などを使用するようにスイッチを設定する方法について理解しておく必要があります。

4 つの 10 / 25GbE ポートをすべて使用する必要がない場合、使用するポートの数は 1~3 のいくつでもかまいません。複数のポートを使用すると、 10 / 25GbE ポートの 1 つに障害が発生した場合でも、ネットワーク接続を確保できる可能性が高くなります。

> 4 つのポート全部を使用しない場合は、 StorageGRID をインストールしたあとにケーブルが取り外されていることを通知するアラームがグリッドマネージャで生成されるので注意してください。このアラームは確認後に解除してかまいません。

1GbE 管理ポートのネットワークボンディングモード

E5700SG コントローラの 2 つの 1GbE 管理ポートでは、 Independent ネットワークボンディングモードまたは Active-Backup ネットワークボンディングモードを選択してオプションの管理ネットワークに接続できます。

Independent モードでは、管理ポート 1 だけが管理ネットワークに接続されます。このモードではパスは冗長化されません。管理ポート 2 は、一時的なローカル接続（ IP アドレス 169.254.0.1 ）用に確保されます。

Active-Backup モードでは、管理ポート 1 と 2 の両方が管理ネットワークに接続されます。一度に 1 つのポートのみがアクティブになります。アクティブポートで障害が発生すると、バックアップポートが自動的にフェイルオーバーして接続が継続されます。これら 2 つの物理ポートを 1 つの論理管理ポートにボンディングすることで、管理ネットワークへのパスが冗長化されます。

> 1GbE 管理ポートが Active-Backup モードに設定されている場合に E5700SG コントローラへの一時的なローカル接続が必要な場合は、両方の管理ポートからケーブルを取り外し、一時的なケーブルを管理ポート 2 に接続し、 IP アドレス 169.254.0.1 を使用してアプライアンスにアクセスしてください。

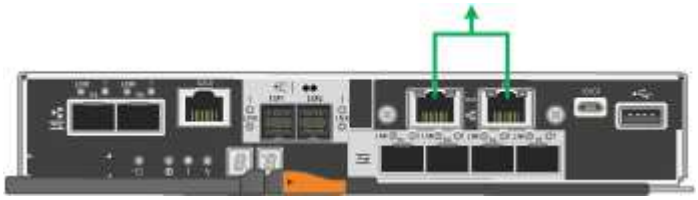

Copyright Information

Copyright © 2022 NetApp, Inc. All rights reserved. Printed in the U.S. No part of this document covered by copyright may be reproduced in any form or by any means-graphic, electronic, or mechanical, including photocopying, recording, taping, or storage in an electronic retrieval system- without prior written permission of the copyright owner.

Software derived from copyrighted NetApp material is subject to the following license and disclaimer:

THIS SOFTWARE IS PROVIDED BY NETAPP “AS IS” AND WITHOUT ANY EXPRESS OR IMPLIED WARRANTIES, INCLUDING, BUT NOT LIMITED TO, THE IMPLIED WARRANTIES OF MERCHANTABILITY AND FITNESS FOR A PARTICULAR PURPOSE, WHICH ARE HEREBY DISCLAIMED. IN NO EVENT SHALL NETAPP BE LIABLE FOR ANY DIRECT, INDIRECT, INCIDENTAL, SPECIAL, EXEMPLARY, OR CONSEQUENTIAL DAMAGES (INCLUDING, BUT NOT LIMITED TO, PROCUREMENT OF SUBSTITUTE GOODS OR SERVICES; LOSS OF USE, DATA, OR PROFITS; OR BUSINESS INTERRUPTION) HOWEVER CAUSED AND ON ANY THEORY OF LIABILITY, WHETHER IN CONTRACT, STRICT LIABILITY, OR TORT (INCLUDING NEGLIGENCE OR OTHERWISE) ARISING IN ANY WAY OUT OF THE USE OF THIS SOFTWARE, EVEN IF ADVISED OF THE POSSIBILITY OF SUCH DAMAGE.

NetApp reserves the right to change any products described herein at any time, and without notice. NetApp assumes no responsibility or liability arising from the use of products described herein, except as expressly agreed to in writing by NetApp. The use or purchase of this product does not convey a license under any patent rights, trademark rights, or any other intellectual property rights of NetApp.

The product described in this manual may be protected by one or more U.S. patents, foreign patents, or pending applications.

RESTRICTED RIGHTS LEGEND: Use, duplication, or disclosure by the government is subject to restrictions as set forth in subparagraph (c)(1)(ii) of the Rights in Technical Data and Computer Software clause at DFARS 252.277-7103 (October 1988) and FAR 52-227-19 (June 1987).

Trademark Information

NETAPP, the NETAPP logo, and the marks listed at http://www.netapp.com/TM are trademarks of NetApp, Inc. Other company and product names may be trademarks of their respective owners.