ホストの準備（ Ubuntu または Debian ）

StorageGRID

NetApp
March 03, 2022

This PDF was generated from https://docs.netapp.com/ja-jp/storagegrid-116/ubuntu/installing-linux.html on March 03, 2022. Always check docs.netapp.com for the latest.

目次

ホストの準備（ Ubuntu または Debian ） 1
Linux をインストールします 1
AppArmor プロファイルのインストールを理解する 1
ホストネットワークの設定（ Ubuntu または Debian ） 2
ホストストレージを設定する 6
Docker ストレージボリュームを設定します 9
Docker をインストールする 9
StorageGRID ホストサービスをインストールする 10

ホストの準備（ Ubuntu または Debian ）

Linux をインストールします

すべてのグリッドホストに Linux をインストールする必要があります。を使用します "NetApp Interoperability Matrix Tool で確認できます" をクリックすると、サポートされるバージョンのリストが表示されます。

手順

1. ディストリビュータの指示または標準の手順 に従って、すべての物理グリッドホストまたは仮想グリッドホストに Linux をインストールします。

   > グラフィカルデスクトップ環境はインストールしないでください。Ubuntu をインストールする場合は、 * 標準のシステムユーティリティ * を選択する必要があります。Ubuntu ホストへの SSH アクセスを有効にするには、 * OpenSSH サーバ * を選択することを推奨します。その他のオプションはすべて選択しないままにすることができます

2. すべてのホストが Ubuntu または Debian のパッケージリポジトリにアクセスできることを確認します。
3. スワップが有効になっている場合：

   a. 次のコマンドを実行します :$sudo swapoff --all`

   b. 設定を維持するには '/etc/fstab からすべてのスワップ・エントリを削除します

   > スワップを完全に無効にできないと、パフォーマンスが大幅に低下する可能性があります

AppArmor プロファイルのインストールを理解する

自社で導入した Ubuntu 環境を運用し、 AppArmor の必須のアクセス制御システムを使用している場合、ベースシステムにインストールするパッケージに関連付けられた AppArmor プロファイルが、 StorageGRID と一緒にインストールされた対応するパッケージによってブロックされる可能性があります。

デフォルトでは、 AppArmor プロファイルは、ベースのオペレーティングシステムにインストールするパッケージに対してインストールされます。StorageGRID システムコンテナからこれらのパッケージを実行すると、 AppArmor プロファイルがブロックされます。DHCP 、 MySQL 、 NTP 、 tcdump のベースパッケージが AppArmor と競合するほか、これら以外のベースパッケージも競合する可能性があります。

AppArmor プロファイルの対処方法としては、次の 2 つの選択肢があります。

- ベースシステムにインストールされたパッケージのうち、 StorageGRID システムコンテナに含まれるパッケージと重複するパッケージのプロファイルを個々に無効にする。各プロファイルを無効にすると、StorageGRID ログファイルに AppArmor が有効であることを示すエントリが表示されます。

  次のコマンドを使用します。

```
sudo ln -s /etc/apparmor.d/<profile.name> /etc/apparmor.d/disable/
sudo apparmor_parser -R /etc/apparmor.d/<profile.name>
```

- 例： *

```
sudo ln -s /etc/apparmor.d/bin.ping /etc/apparmor.d/disable/
sudo apparmor_parser -R /etc/apparmor.d/bin.ping
```

- AppArmor 全体を無効にする。Ubuntu 9.10 以降の場合は、 Ubuntu のオンラインコミュニティに記載されている手順に従います。 "AppArmor を無効にします"。

  AppArmor を無効にしたあとは、 StorageGRID ログファイルに AppArmor が有効であることを示すエントリは表示されません。

ホストネットワークの設定（ Ubuntu または Debian ）

ホストへの Linux のインストールの完了後、このあとに導入する StorageGRID ノードにマッピングする一連のネットワークインターフェイスを準備するために、各ホストでいくつかの追加の設定が必要になることがあります。

必要なもの

- を確認しておきます StorageGRID ネットワークのガイドライン。
- についての情報を確認しておきます ノードコンテナの移行要件。
- 仮想ホストを使用している場合は、を参照してください MAC アドレスのクローニングに関する考慮事項と推奨事項 ホストネットワークを設定する前に、

> VM をホストとして使用する場合は、仮想ネットワークアダプタとして VMXNET 3 を選択する必要があります。VMware E1000 ネットワークアダプタは、特定の Linux のディストリビューションで導入された StorageGRID コンテナで接続の問題が発生しました。

グリッドノードは、グリッドネットワークにアクセスできる必要があります。また、管理ネットワークとクライアントネットワークにアクセスすることもできます。このアクセスを確立するには、ホストの物理インターフェイスを各グリッドノードの仮想インターフェイスに関連付けるマッピングを作成します。ホストインターフェイスを作成するときにわかりやすい名前を使用すると、すべてのホストへの導入が簡単になり、移行も可能になります。

ホストと 1 つ以上のノードで、同じインターフェイスを共有できます。たとえば、ホストアクセス用とノード管理ネットワークアクセス用のインターフェイスに同じものを使用すると、ホストとノードをメンテナンスしやすくなります。ホストと個々のノードで同じインターフェイスを共有できますが、 IP アドレスはすべて異なっている必要があります。IP アドレスはノード間やホストと任意のノード間で共有できません。

グリッドネットワークのインターフェイスについては、ホストのすべての StorageGRID ノードで同じホストネットワークインターフェイスを使用したり、ノードごとに異なるホストネットワークインターフェイスを使用したり、任意のインターフェイスを使用したりできます。ただし、通常は、単一のホストのグリッドネットワークと管理ネットワークの両方のインターフェイス、またはいずれかのノードのグリッドネットワークのイ

ンターフェイスと別のホストのクライアントネットワークのインターフェイスに同じホストネットワークインターフェイスを使用することはありません。

このタスクはさまざまな方法で実行できます。たとえば、仮想マシンをホストとする環境でホストごとに 1 つまたは 2 つの StorageGRID ノードを導入する場合は、ハイパーバイザーで正しい数のネットワークインターフェイスを作成し、 1 対 1 のマッピングを使用できます。本番環境用のベアメタルホストに複数のノードを導入する場合は、 Linux ネットワークスタックの VLAN と LACP のサポートを利用してフォールトトレランスと帯域幅の共有を実現できます。以降のセクションでは、これら両方の例について詳細なアプローチを紹介します。これらのいずれかを使用する必要はありません。それぞれのニーズに合わせてアプローチを選択できます。

> ボンドデバイスやブリッジデバイスをコンテナネットワークインターフェイスとして直接使用しないでください。これにより、カーネル問題 が原因で発生するノードの起動が妨げられ、コンテナネームスペース内のボンドデバイスおよびブリッジデバイスで MACVLAN が使用される可能性があります。代わりに、 VLAN ペアや仮想イーサネット（ veth ）ペアなどの非ボンディングデバイスを使用してください。このデバイスをノード構成ファイルのネットワークインターフェイスとして指定してください。

MAC アドレスのクローニングに関する考慮事項と推奨事項

MAC アドレスのクローニングでは、コンテナでホストの MAC アドレスが使用され、ホストでは指定したアドレスまたはランダムに生成されたアドレスの MAC アドレスが使用されます。プロミスキャスモードのネットワーク設定を使用しないようにするには、 MAC アドレスのクローニングを使用します。

MAC クローニングのイネーブル化

環境によっては、管理ネットワーク、グリッドネットワーク、およびクライアントネットワークに専用の仮想 NIC を使用できるため、 MAC アドレスのクローニングによってセキュリティを強化できます。コンテナでホストの専用 NIC の MAC アドレスを使用すると、プロミスキャスモードのネットワーク設定を回避できます。

> MAC アドレスクローニングは、仮想サーバ環境で使用するためのものであり、物理アプライアンスのすべての構成で正常に機能しない場合があります。

> MAC クローニングのターゲットインターフェイスがビジー状態のためにノードを起動できない場合は、ノードを起動する前にリンクを「停止」に設定しなければならないことがあります。また、リンクが稼働しているときに仮想環境でネットワークインターフェイス上の MAC クローニングが実行されないことがあります。インターフェイスがビジーなためにノードで MAC アドレスの設定が失敗してノードが起動しなかった場合は、問題 を修正する前にリンクを「停止」に設定することがあります。

MAC アドレスクローニングは、デフォルトでは無効になっており、ノード設定キーで設定する必要があります。StorageGRID をインストールするときに有効にする必要があります。

ネットワークごとに 1 つのキーがあります。

- 'Admin_network_target_type_interface_clone_mac
- 'GRID_NETWORK_TARGET_TYPE_interface_clone_mac'
- 'client_network_target_type _interface_clone_mac

キーを「 true 」に設定すると、コンテナでホストの NIC の MAC アドレスが使用されます。さらに、ホストは指定されたコンテナネットワークの MAC アドレスを使用します。デフォルトでは ' コンテナアドレスはラ

ンダムに生成されたアドレスですが '_network_mac' ノード構成キーを使用して設定した場合は ' そのアドレスが代わりに使用されますホストとコンテナの MAC アドレスは常に異なります。

> ハイパーバイザーでプロミスキャスモードも有効にせずに仮想ホストの MAC クローニングを有効にすると、ホストのインターフェイスを使用して原因 Linux ホストのネットワークが停止する可能性があります。

MAC クローン作成の使用例

MAC クローニングでは、次の 2 つのユースケースを検討します。

- MAC クローン作成が無効：ノード構成ファイルの「 _CLOK_MAC 」キーが設定されていない場合、または「 false 」に設定されている場合、ホストはホスト NIC MAC を使用し、「 _network_mac' 」キーで MAC が指定されていないかぎりコンテナには StorageGRID によって生成された MAC があります。アドレスが '_network_mac' キーに設定されている場合 ' コンテナは '_network_mac' キーで指定されたアドレスを持ちますこのキーの設定では、プロミスキャスモードを使用する必要があります。
- MAC クローン作成が有効：ノード構成ファイルの `_clone_mac' キーが「 true 」に設定されている場合、コンテナはホスト NIC MAC を使用し、ホストは `_network_mac' キーで MAC が指定されていない限り、StorageGRID によって生成された MAC を使用します。アドレスが '_network_mac' キーに設定されている場合 ' ホストは生成されたアドレスではなく ' 指定されたアドレスを使用しますこのキーの設定では、プロミスキャスモードは使用しないでください。

> MAC アドレスのクローニングを使用せずに、ハイパーバイザーによって割り当てられた MAC アドレス以外の MAC アドレスのデータをすべてのインターフェイスが送受信できるようにする場合は、次の手順を実行します。 仮想スイッチおよびポートグループレベルのセキュリティプロパティが、無差別モード、 MAC アドレスの変更、および Forged Transmits の **Accept** に設定されていることを確認します。仮想スイッチに設定された値は、ポートグループレベルの値によって上書きできるため、両方のレベルで設定が同じであることを確認してください。

MAC クローニングをイネーブルにするには、を参照してください ノード構成ファイルの作成手順。

MAC クローニングの例

MAC アドレスが 11 ： 22 ： 33 ： 44 ： 55 ： 66 のホストでインターフェイス ens256 の MAC クローニングをイネーブルにし、ノード構成ファイルで次のキーを使用する例：

- 「 ADMIN_NETWORK_TARGET = ens256 」のように指定します
- 「 Admin_network_mac=B2:9C:02:C2:27:10 」
- 'Admin_network_target_type_interface_clone_mac=true

結果： ens256 のホスト MAC は b2 ： 9C ： 02 ： c2 ： 27 ： 10 、管理ネットワーク MAC は 11 ： 22 ： 33 ： 44 ： 55 ： 66 になります

例 **1** ：物理 **NIC** または仮想 **NIC** への **1** 対 **1** のマッピング

例 1 では、ホスト側の設定がほとんどまたはまったく必要ない単純な物理インターフェイスのマッピングについて説明します。

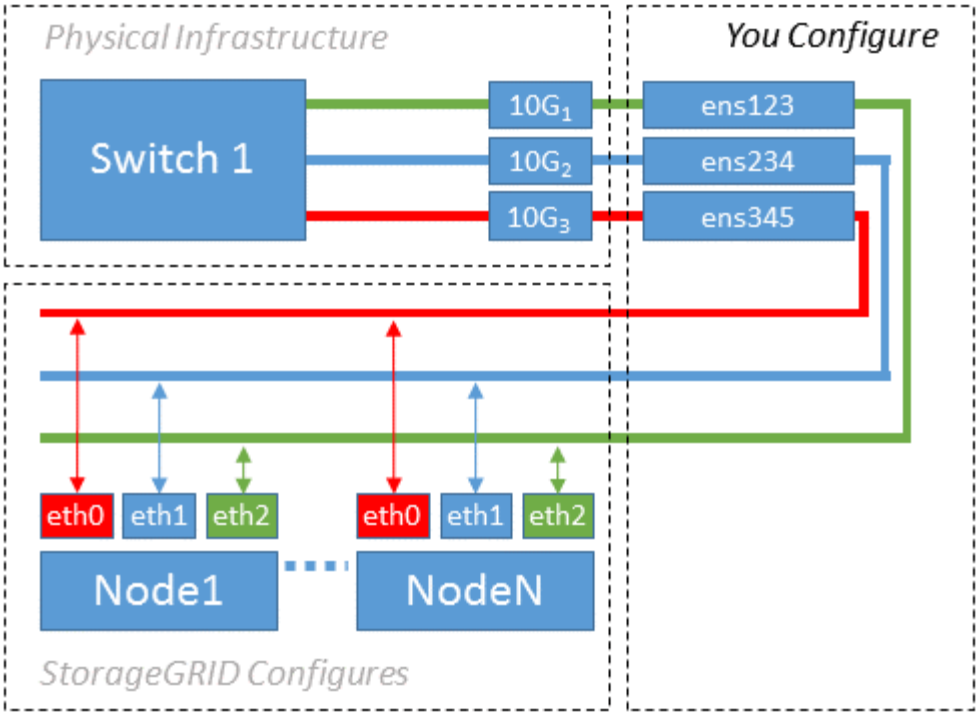

Linux オペレーティングシステムは、インストールまたはブート時、またはインターフェイスのホットアド時に ensXYZ インターフェイスを自動的に作成します。インターフェイスがブート後に自動的に起動するように設定されていることを確認する以外に必要な設定はありません。あとで設定プロセスでマッピングを正しく指定できるように、どの ensXYZ がどの StorageGRID ネットワーク（グリッド、管理、またはクライアント）に対応しているかを決定する必要があります。

この図は複数の StorageGRID ノードを示していますが、通常はこの構成をシングルノードの VM に使用します。

スイッチ 1 が物理スイッチの場合は、インターフェイス $10G_1$10G $_3$ に接続されたポートをアクセスモードとして設定し、適切な VLAN に配置します。

例 2 ： LACP ボンドを使用した VLAN の伝送

例 2 は、ネットワークインターフェイスのボンディングおよび使用している Linux ディストリビューションでの VLAN インターフェイスの作成に関する十分な知識があることを前提としています。

例 2 では、汎用の柔軟な VLAN ベースのスキームを使用して、使用可能なすべてのネットワーク帯域幅を単一のホスト上のすべてのノードで共有する方法について説明します。この例は、ベアメタルホストに特に該当します。

この例を理解するために、各データセンターにグリッドネットワーク、管理ネットワーク、クライアントネットワーク用に 3 つのサブネットがあるとします。サブネットは個別の VLAN （ 1001 、 1002 、 1003 ）上にあり、 LACP ボンディングされたトランクポート（ bond0 ）でホストに提示されます。この場合、ボンドに bond0.1001 、 bond0.1002 、および bond0.1003 の 3 つの VLAN インターフェイスを設定します。

同じホスト上のノードネットワークに別々の VLAN とサブネットが必要な場合は、ボンドに VLAN インターフェイスを追加してホストにマッピングできます（図の bond0.1004 と表示）。

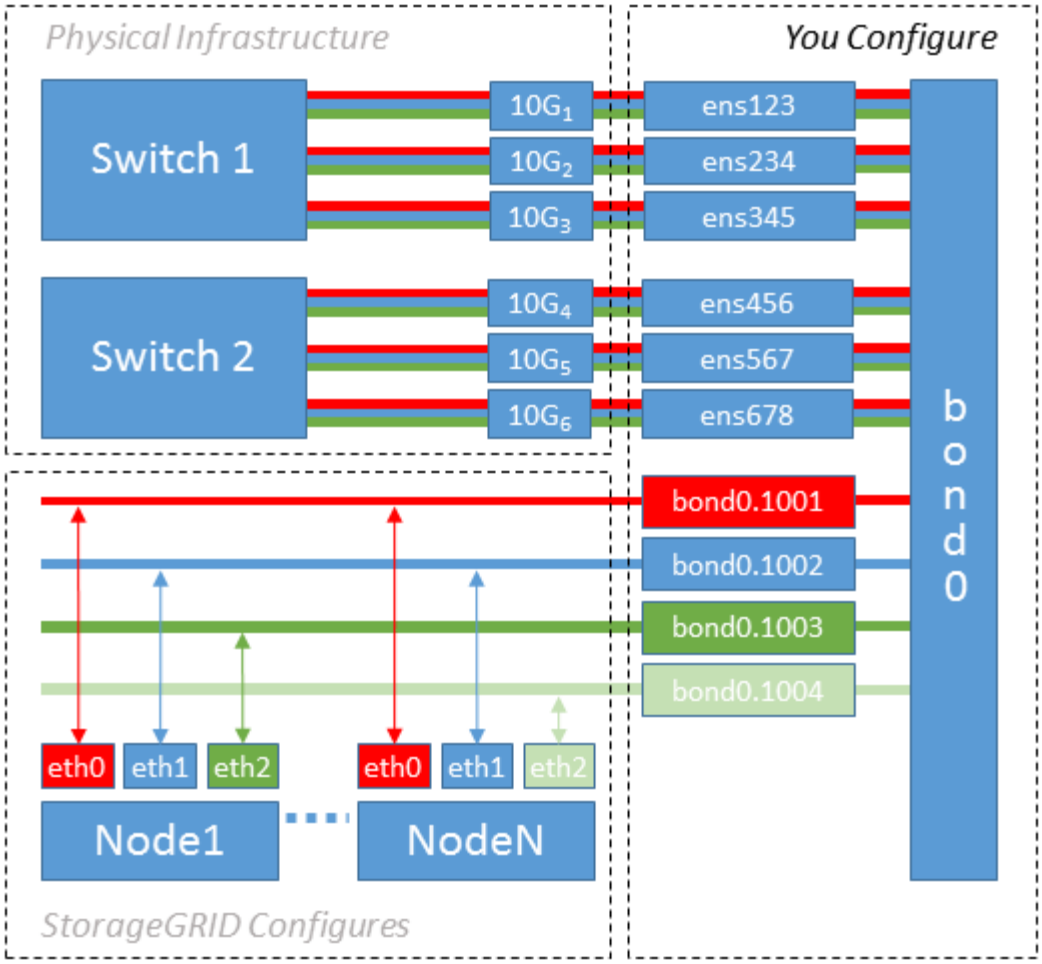

手順

1. StorageGRID ネットワークの接続に使用するすべての物理ネットワークインターフェイスを単一の LACP ボンドとしてまとめます。

   すべてのホストのボンドに同じ名前（ bond0 など）を使用してください。

2. このボンドを関連する「物理デバイス」として使用する VLAN インターフェイスを作成します。これには、標準的な VLAN インターフェイス命名規則「 physicaldev-name.vlan ID 」を使用します。

   手順 1 と 2 のそれぞれについて、ネットワークリンクの反対側の終端にあるエッジスイッチで適切な設定を行う必要があります。エッジスイッチのポートも LACP ポートチャネルに集約してトランクとして設定し、必要なすべての VLAN を許可する必要があります。

   このホストごとのネットワーク構成スキームに使用できるサンプルのインターフェイス構成ファイルが提供されています。

/etc/network/interfaces の例

ホストストレージを設定する

各ホストにブロックストレージボリュームを割り当てる必要があります。

以下のトピックで、このタスクを実行するために必要な情報を確認しておきます。

ストレージとパフォーマンスの要件

ノードコンテナの移行要件

ブロック・ストレージ・ボリューム（ LUN ）をホストに割り当てるときは ' ストレージ要件の表を使用して ' 次の項目を決定します

- 各ホストに必要なボリュームの数（そのホストに導入するノードの数とタイプに応じて異なる）
- 各ボリュームのストレージのカテゴリ（システムデータまたはオブジェクトデータ）
- 各ボリュームのサイズ

ホストに StorageGRID ノードを導入するときは、この情報に加え、各物理ボリュームに Linux から割り当てられた永続的な名前を使用します。

これらのボリュームがホストに認識されることだけ確認すれば、ボリュームをパーティショニング、フォーマット、マウントする必要はありません。

ボリューム名のリストを作成する際には ' raw 形式の特殊なデバイス・ファイル (/dev/sdb' など) は使用しないでくださいこれらのファイルはホストのリブート時に変わることがあり、システムの適切な運用に影響します。iSCSI LUN およびデバイスマッパーマルチパスを使用する場合は '/dev/mapper' ディレクトリでマルチパス・エイリアスを使用することを検討してくださいこれは 'SAN トポロジーに共有ストレージへの冗長なネットワーク・パスが含まれている場合に特に有効ですまた ' システムで作成されたソフトリンクを ' 永続的なデバイス名として /dev/disk/by-path/ の下に使用することもできます

例：

```
ls -l
$ ls -l /dev/disk/by-path/
total 0
lrwxrwxrwx 1 root root  9 Sep 19 18:53 pci-0000:00:07.1-ata-2 -> ../../sr0
lrwxrwxrwx 1 root root  9 Sep 19 18:53 pci-0000:03:00.0-scsi-0:0:0:0 ->
../../sda
lrwxrwxrwx 1 root root 10 Sep 19 18:53 pci-0000:03:00.0-scsi-0:0:0:0-part1
-> ../../sda1
lrwxrwxrwx 1 root root 10 Sep 19 18:53 pci-0000:03:00.0-scsi-0:0:0:0-part2
-> ../../sda2
lrwxrwxrwx 1 root root  9 Sep 19 18:53 pci-0000:03:00.0-scsi-0:0:1:0 ->
../../sdb
lrwxrwxrwx 1 root root  9 Sep 19 18:53 pci-0000:03:00.0-scsi-0:0:2:0 ->
../../sdc
lrwxrwxrwx 1 root root  9 Sep 19 18:53 pci-0000:03:00.0-scsi-0:0:3:0 ->
../../sdd
```

結果はインストールごとに異なります。

これらのブロックストレージボリュームのそれぞれにわかりやすい名前を割り当てると、 StorageGRID の最初のインストールや以降のメンテナンスの手順が簡単になります。デバイスマッパーマルチパスドライバを使

用して共有ストレージボリュームへの冗長アクセスを行う場合は '/etc/multipath.conf ファイルの 'alias' フィールドを使用できます

例：

```
multipaths {
     multipath {
          wwid 3600a09800059d6df00005df2573c2c30
          alias docker-storage-volume-hostA
     }
     multipath {
          wwid 3600a09800059d6df00005df3573c2c30
          alias sgws-adm1-var-local
     }
     multipath {
          wwid 3600a09800059d6df00005df4573c2c30
          alias sgws-adm1-audit-logs
     }
     multipath {
          wwid 3600a09800059d6df00005df5573c2c30
          alias sgws-adm1-tables
     }
     multipath {
          wwid 3600a09800059d6df00005df6573c2c30
          alias sgws-gw1-var-local
     }
     multipath {
          wwid 3600a09800059d6df00005df7573c2c30
          alias sgws-sn1-var-local
     }
     multipath {
          wwid 3600a09800059d6df00005df7573c2c30
          alias sgws-sn1-rangedb-0
     }
     …
```

これにより ' ホスト上の /dev/mapper' ディレクトリにブロック・デバイスとして表示されるエイリアスが原因に設定されますこのエイリアスを使用すると ' 構成または保守処理でブロック・ストレージ・ボリュームの指定が必要な場合に ' わかりやすい ' 検証済みの名前を指定できます

> StorageGRID ノードの移行やデバイスマッパーマルチパスの使用をサポートするために共有ストレージを設定する場合は、同じ場所にあるすべてのホストで共通の「 /etc/multipath.conf 」を作成してインストールできます。各ホストで使用する Docker ストレージボリュームが異なる点に注意してください。エイリアスを使用し、各 Docker ストレージボリュームの LUN のエイリアスにターゲットのホスト名を含めると覚えやすいので、この方法で設定することを推奨します。

ストレージとパフォーマンスの要件

ノードコンテナの移行要件

Docker ストレージボリュームを設定します

Docker をインストールする前に、 Docker ストレージボリュームをフォーマットして /var/lib/docker にマウントする必要があります。

Docker ストレージボリュームにローカルストレージを使用する予定であり、「 /var/lib 」を含むホストパーティションに十分なスペースがある場合は、これらの手順を省略できます。

手順

1. Docker ストレージボリュームにファイルシステムを作成します。

```
sudo mkfs.ext4 docker-storage-volume-device
```

2. Docker ストレージボリュームをマウントします。

```
sudo mkdir -p /var/lib/docker
sudo mount docker-storage-volume-device /var/lib/docker
```

3. /etc/fstab に docker -storage-volume-device のエントリを追加します。

   これにより、ホストのリブート後にストレージボリュームが自動的に再マウントされます。

Docker をインストールする

StorageGRID システムは、 Docker コンテナの集合として Linux 上で実行されます。StorageGRID をインストールする前に、 Docker をインストールする必要があります。

手順

1. 使用している Linux ディストリビューションの手順に従って Docker をインストールします。

   Docker が Linux ディストリビューションに含まれていない場合は、 Docker の Web サイトからダウンロードできます。

2. 次の 2 つのコマンドを実行して、 Docker が有効化され、起動されたことを確認します。

```
sudo systemctl enable docker
```

```
sudo systemctl start docker
```

3. 次のコマンドを入力して、必要なバージョンの Docker がインストールされたことを確認します。

```
sudo docker version
```

クライアントとサーバのバージョンは 1.11.0 以降である必要があります。

ホストストレージを設定する

StorageGRID ホストサービスをインストールする

StorageGRID ホストサービスをインストールするには、 StorageGRID の DEB パッケージを使用します。

以下の手順では、 DEB パッケージからホストサービスをインストールする方法を説明します。また、インストールアーカイブに含まれている APT リポジトリメタデータを使用して、 DEB パッケージをリモートでインストールすることもできます。使用している Linux オペレーティングシステムの APT リポジトリに関する手順を参照してください。

手順

1. StorageGRID の DEB パッケージを個々のホストにコピーするか、共有ストレージに置きます。

   たとえば ' これらのコマンドを /tmp' ディレクトリに配置すると ' 次の手順で Example コマンドを使用できるようになります

2. 各ホストに root アカウントまたは sudo 権限を持つアカウントでログインし、次のコマンドを実行します。

   最初にイメージパッケージをインストールし ' 次にサービスパッケージをインストールする必要があります パッケージを /tmp' 以外のディレクトリに配置した場合は ' 使用したパスを反映するようにコマンドを変更します

```
sudo dpkg --install /tmp/storagegrid-webscale-images-version-SHA.deb
```

```
sudo dpkg --install /tmp/storagegrid-webscale-service-version-SHA.deb
```

> StorageGRID パッケージをインストールするには、 Python 2.7 がインストールされている必要があります。sudo dpkg --install /tmp/storagegrid-webscale-images-version-SHA.deb` コマンドは、これを行うまで失敗します。

Copyright Information

Copyright © 2022 NetApp, Inc. All rights reserved. Printed in the U.S. No part of this document covered by copyright may be reproduced in any form or by any means-graphic, electronic, or mechanical, including photocopying, recording, taping, or storage in an electronic retrieval system- without prior written permission of the copyright owner.

Software derived from copyrighted NetApp material is subject to the following license and disclaimer:

THIS SOFTWARE IS PROVIDED BY NETAPP “AS IS” AND WITHOUT ANY EXPRESS OR IMPLIED WARRANTIES, INCLUDING, BUT NOT LIMITED TO, THE IMPLIED WARRANTIES OF MERCHANTABILITY AND FITNESS FOR A PARTICULAR PURPOSE, WHICH ARE HEREBY DISCLAIMED. IN NO EVENT SHALL NETAPP BE LIABLE FOR ANY DIRECT, INDIRECT, INCIDENTAL, SPECIAL, EXEMPLARY, OR CONSEQUENTIAL DAMAGES (INCLUDING, BUT NOT LIMITED TO, PROCUREMENT OF SUBSTITUTE GOODS OR SERVICES; LOSS OF USE, DATA, OR PROFITS; OR BUSINESS INTERRUPTION) HOWEVER CAUSED AND ON ANY THEORY OF LIABILITY, WHETHER IN CONTRACT, STRICT LIABILITY, OR TORT (INCLUDING NEGLIGENCE OR OTHERWISE) ARISING IN ANY WAY OUT OF THE USE OF THIS SOFTWARE, EVEN IF ADVISED OF THE POSSIBILITY OF SUCH DAMAGE.

NetApp reserves the right to change any products described herein at any time, and without notice. NetApp assumes no responsibility or liability arising from the use of products described herein, except as expressly agreed to in writing by NetApp. The use or purchase of this product does not convey a license under any patent rights, trademark rights, or any other intellectual property rights of NetApp.

The product described in this manual may be protected by one or more U.S. patents, foreign patents, or pending applications.

RESTRICTED RIGHTS LEGEND: Use, duplication, or disclosure by the government is subject to restrictions as set forth in subparagraph (c)(1)(ii) of the Rights in Technical Data and Computer Software clause at DFARS 252.277-7103 (October 1988) and FAR 52-227-19 (June 1987).

Trademark Information

NETAPP, the NETAPP logo, and the marks listed at http://www.netapp.com/TM are trademarks of NetApp, Inc. Other company and product names may be trademarks of their respective owners.