リンクコストを管理します

StorageGRID

NetApp
July 18, 2022

This PDF was generated from https://docs.netapp.com/ja-jp/storagegrid-116/admin/what-link-costs-are.html on July 18, 2022. Always check docs.netapp.com for the latest.

目次

リンクコストを管理します 1
リンクコストとは 1
リンクコストを更新します 2

リンクコストを管理します

リンクコストとは

リンクコストを使用すると、複数のデータセンターサイトが存在する場合に、要求されたサービスを提供するデータセンターサイトの優先順位を決定できます。サイト間のレイテンシに合わせてリンクコストを調整できます。

- リンクコストは、オブジェクトの読み出しにどのオブジェクトコピーを使用するかを優先的に処理するために使用されます。
- リンクコストは、グリッド管理 API およびテナント管理 API で、使用する内部 StorageGRID サービスを決定するために使用されます。
- リンクコストは、クライアント接続を転送するためにゲートウェイノード上の廃止された Connection Load Balancer （ CLB ）サービスによって使用されます。を参照してください ロードバランシングの仕組み - CLB サービス。

次の図は、サイト間でリンクコストが設定されている 3 つのサイトグリッドを示しています。

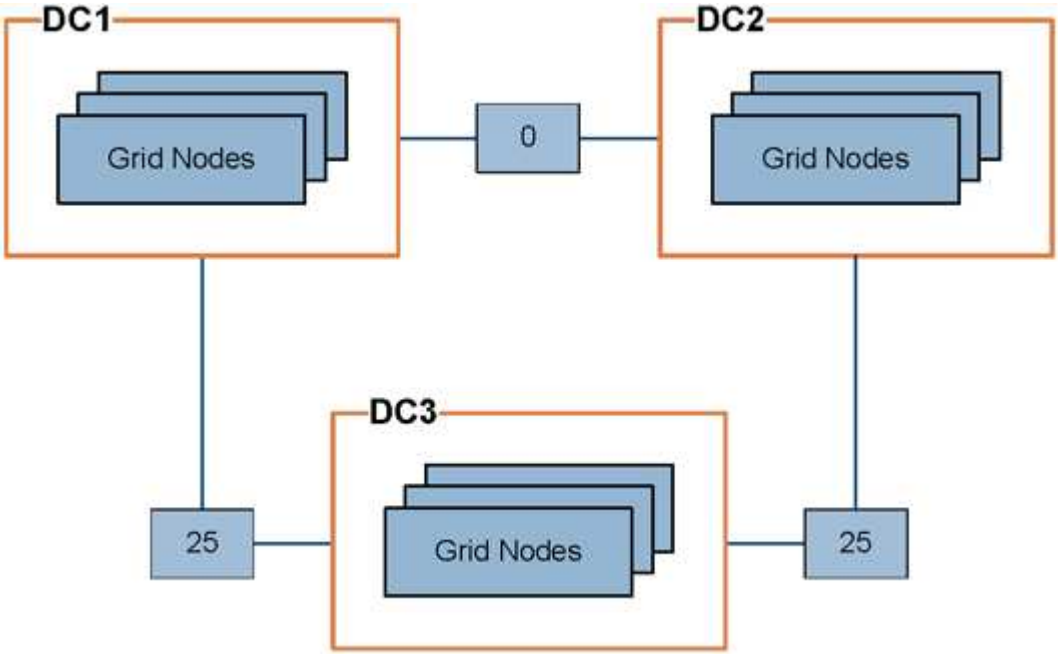

- ゲートウェイノード上の CLB サービスは、同じデータセンターサイトにあるすべてのストレージノード、およびリンクコストが 0 のデータセンターサイトにクライアント接続を均等に分散します。

  この例で、データセンターサイト 1 （ DC1 ）にあるゲートウェイノードは、 DC1 にあるストレージノードと DC2 にあるストレージノードにクライアント接続を均等に分散します。DC3 にあるゲートウェイノードは、 DC3 にあるストレージノードにのみクライアント接続を送信します。

- 複数のレプリケートコピーが存在するオブジェクトを読み出す場合、 StorageGRID はリンクコストが最も低いデータセンターにあるコピーを読み出します。

  この例で、 DC2 にあるクライアントアプリケーションが DC1 と DC3 の両方に格納されているオブジェクトを読み出す場合、 DC1 から DC2 へのリンクコストは 0 で、 DC3 から DC2 へのリンクコスト（ 25

）よりも低いため、オブジェクトは DC1 から読み出されます。

リンクコストは、測定単位を伴わない任意の相対的な数値です。たとえば、使用にあたってリンクコスト 50 の優先度はリンクコスト 25 よりも低くなります。次の表に、よく使用されるリンクコストを示します。

リンク	リンクコスト	注：
物理データセンターサイト間	25 （デフォルト）	WAN リンクで接続されたデータセンター。
同じ物理的な場所にある論理データセンターサイト間	0	同じ物理ビルディングまたはキャンパスにある論理データセンターを LAN で接続します。

リンクコストを更新します

データセンターサイト間のリンクコストを更新して、サイト間のレイテンシを反映させることができます。

必要なもの

- を使用して Grid Manager にサインインします サポートされている Web ブラウザ。
- Grid Topology Page Configuration 権限が必要です。

手順

1. [* configuration] * > [* Network] > [* Link cost] を選択します。

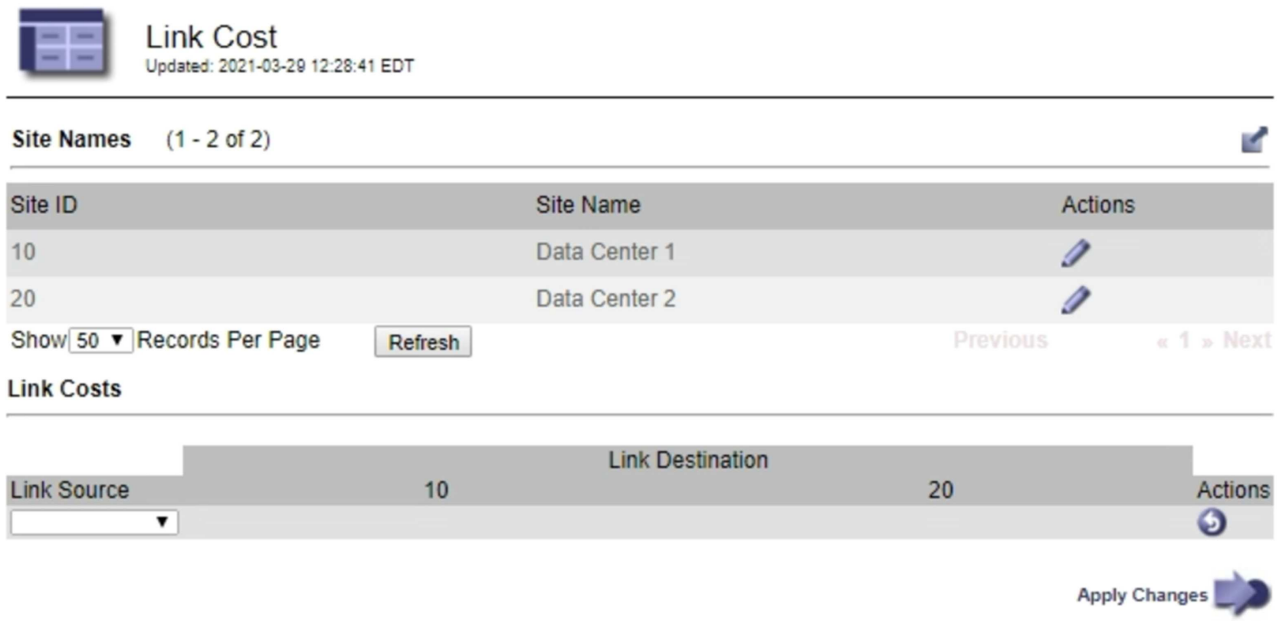

2. [リンク先 *] でサイトを選択し、 [リンク先 *] に 0 ～ 100 のコスト値を入力します。

   リンク元がリンク先と同じ場合は、リンクコストを変更できません。

変更をキャンセルするには、を選択します * 復帰 * 。

3. 「 * 変更を適用する * 」を選択します。

著作権情報

Copyrightゥ2022 NetApp、Inc. All rights reserved.米国で印刷されていますこのドキュメントは著作権によって保護されています。画像媒体、電子媒体、および写真複写、記録媒体などの機械媒体など、いかなる形式および方法による複製も禁止します。 テープ媒体、または電子検索システムへの保管-著作権所有者の書面による事前承諾なし。

ネットアップの著作物から派生したソフトウェアは、次に示す使用許諾条項および免責条項の対象となります。

このソフトウェアは、ネットアップによって「現状のまま」提供されています。ネットアップは明示的、または商品性および特定目的に対する適合性の暗示的保証を含み、かつこれに限定されないいかなる暗示的な保証も行いません。ネットアップは、いかなる場合でも、間接的、偶発的、特別、懲罰的、または または結果的損害（代替品または代替サービスの調達、使用の損失、データ、利益、またはこれらに限定されないものを含みますが、これらに限定されません。） ただし、契約、厳格責任、または本ソフトウェアの使用に起因する不法行為（過失やその他を含む）のいずれであっても、かかる損害の可能性について知らされていた場合でも、責任の理論に基づいて発生します。

ネットアップは、ここに記載されているすべての製品に対する変更を随時、予告なく行う権利を保有します。ネットアップによる明示的な書面による合意がある場合を除き、ここに記載されている製品の使用により生じる責任および義務に対して、ネットアップは責任を負いません。この製品の使用または購入は、ネットアップの特許権、商標権、またはその他の知的所有権に基づくライセンスの供与とはみなされません。

このマニュアルに記載されている製品は、 1 つ以上の米国特許、その他の国の特許、および出願中の特許によ特許、その他の国の特許、および出願中の特許。

権利の制限について：政府による使用、複製、開示は、 DFARS 252.227-7103 （ 1988 年 10 月）および FAR 52-227-19 （ 1987 年 6 月）の Rights in Technical Data and Computer Software （技術データおよびコンピュータソフトウェアに関する諸権利）条項の（ c ）（ 1 ）（ ii ）項、に規定された制限が適用されます。

商標情報

NetApp、NetAppのロゴ、に記載されているマーク http://www.netapp.com/TM は、NetApp、Inc.の商標です。その他の会社名と製品名は、それを所有する各社の商標である場合があります。