# SG5700 부팅 상태 코드를 봅니다

StorageGRID

NetApp
March 18, 2022

This PDF was generated from https://docs.netapp.com/ko-kr/storagegrid-116/sg5700/status-indicators-on-e5700sg-controller.html on March 18, 2022. Always check docs.netapp.com for the latest.

# 목차

SG5700 부팅 상태 코드를 봅니다 . . . . . 1
E5500SG 컨트롤러의 상태 표시등 . . . . . 2

# SG5700 부팅 상태 코드를 봅니다

각 컨트롤러에 7개의 세그먼트가 표시되면 어플라이언스 전원이 켜질 때 상태 및 오류 코드가 표시됩니다.

E2800 컨트롤러 및 E5500SG 컨트롤러는 다양한 상태 및 오류 코드를 표시합니다.

이러한 코드의 의미를 이해하려면 다음 리소스를 참조하십시오.

| 컨트롤러 | 참조하십시오 |
|---|---|
| E2800 컨트롤러 | _E5700 및 E2800 시스템 모니터링 가이드 _<br>• 참고: * E-Series E5700 컨트롤러에 대해 나열된 코드는 어플라이언스의 E5500SG 컨트롤러에 적용되지 않습니다. |
| E5500SG 컨트롤러 | "E5700SG 컨트롤러의 상태 표시기" |

단계

1. 부팅 중에 7세그먼트 디스플레이에 표시된 코드를 확인하여 진행 상황을 모니터링합니다.
   - E2800 컨트롤러의 7세그먼트 디스플레이에는 * OS *, * SD *, ' **blank* * ' 반복 시퀀스가 표시되어 시작 프로세싱을 수행하고 있음을 나타냅니다.
   - E5500SG 컨트롤러의 7개 세그먼트 디스플레이에는 * AA * 및 * FF * 로 끝나는 코드 시퀀스가 표시됩니다.
2. 컨트롤러가 부팅된 후 7세그먼트 디스플레이에 다음이 표시되는지 확인합니다.

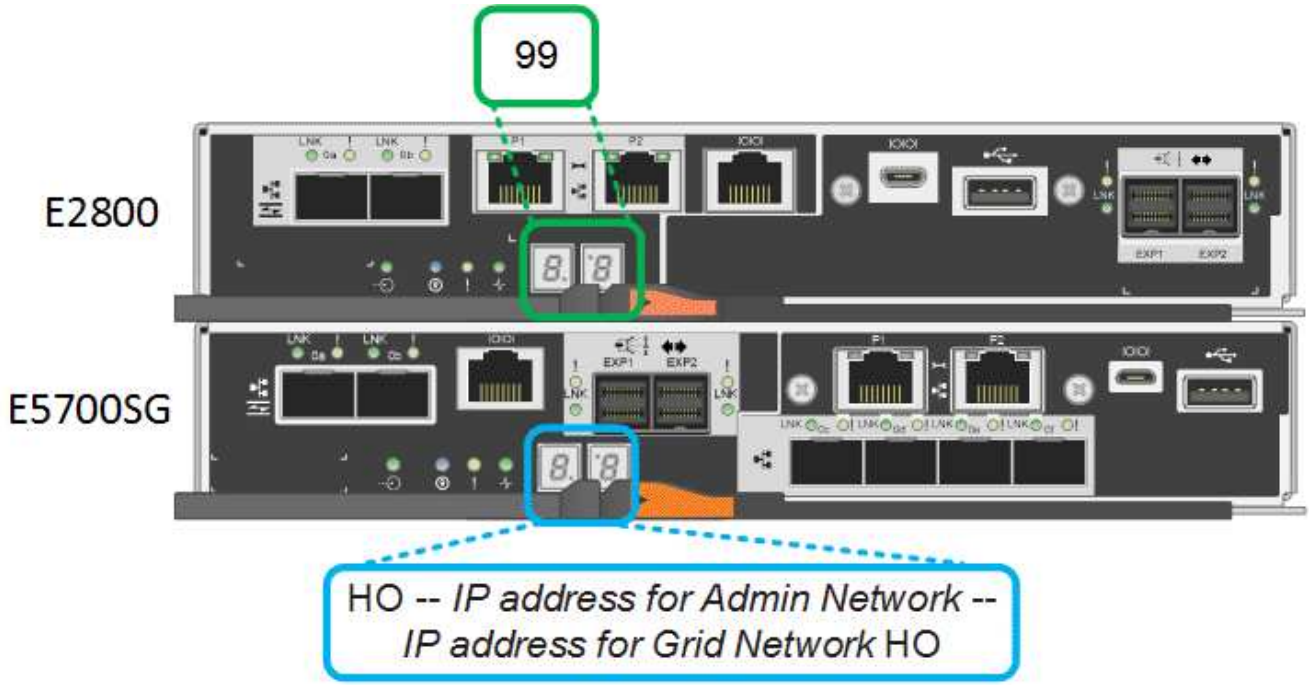

| 컨트롤러 | 7개 세그먼트 디스플레이 |
| --- | --- |
| E2800 컨트롤러 | 에는 99가 나와 있습니다. 이 ID는 E-Series 컨트롤러 쉘프의 기본 ID입니다. |
| E5500SG 컨트롤러 | 에는 * HO * 가 표시되고 그 뒤에 두 개의 숫자가 반복됩니다.<br>`HO -- IP address for Admin Network -- IP address for Grid Network HO`<br>순서대로 첫 번째 숫자 세트는 컨트롤러의 관리 포트 1에 대해 DHCP가 할당한 IP 주소입니다. 이 주소는 컨트롤러를 StorageGRID용 관리 네트워크에 연결하는 데 사용됩니다. 두 번째 숫자 세트는 어플라이언스를 StorageGRID용 그리드 네트워크에 연결하는 데 사용되는 DHCP 할당 IP 주소입니다.<br>• 참고: * DHCP를 사용하여 IP 주소를 할당할 수 없는 경우 0.0.0.0이 표시됩니다. |

3. 7개 세그먼트가 표시되면 다른 값을 표시합니다. 을 참조하십시오 하드웨어 설치 문제 해결(SG5700) 설치 단계를 올바르게 완료했는지 확인합니다. 문제를 해결할 수 없는 경우 기술 지원 부서에 문의하십시오.

E5500SG 컨트롤러의 상태 표시등

"E5700 및 E2800 시스템 모니터링 가이드"

# E5500SG 컨트롤러의 상태 표시등

어플라이언스 전원이 켜지고 하드웨어가 초기화되는 동안 E700SG 컨트롤러의 7세그먼트 디스플레이와 LED에 상태 및 오류 코드가 표시됩니다. 이러한 디스플레이를 사용하여 상태를 확인하고 오류를 해결할 수 있습니다.

StorageGRID 어플라이언스 설치 프로그램을 시작한 후에는 정기적으로 E5500SG 컨트롤러의 상태 표시등을 검토해야 합니다.

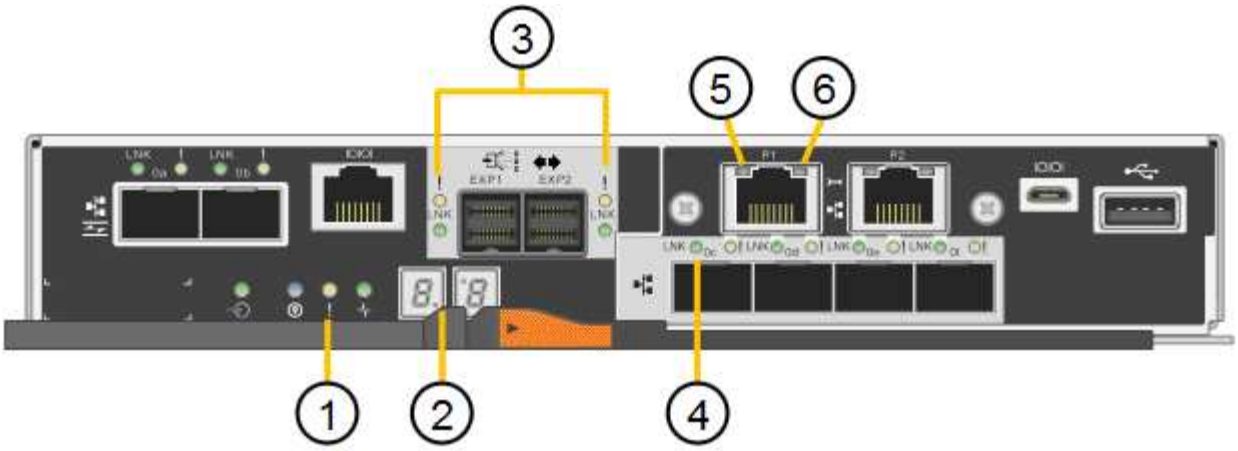


| | 디스플레이 | 설명 |
|---|---|---|
| 1 | 주의 LED | 황색: 컨트롤러에 결함이 있으며 운영자의 주의가 필요하거나 설치 스크립트를 찾을 수 없습니다.<br><br>Off(끄기): 컨트롤러가 정상적으로 작동하고 있습니다. |
| 2 | 7개 세그먼트 디스플레이 | 에서는 진단 코드를 보여 줍니다<br><br>7개 세그먼트 디스플레이 시퀀스를 통해 어플라이언스의 오류 및 작동 상태를 파악할 수 있습니다. |
| 3 | 확장 포트 주의 LED | 황색: 본 제품은 확장 포트를 사용하지 않으므로 LED는 항상 주황색으로 켜져 있습니다(링크가 설정되지 않음). |
| 4 | 호스트 포트 링크 상태 LED | 녹색: 링크가 작동 중입니다.<br><br>꺼짐: 링크가 다운되었습니다. |
| 5 | 이더넷 링크 상태 LED | 녹색: 링크가 설정되었습니다.<br><br>꺼짐: 링크가 설정되지 않았습니다. |
| 6 | 이더넷 작동 LED | 녹색: 관리 포트와 연결된 장치(예: 이더넷 스위치) 사이의 링크가 작동 중입니다.<br><br>꺼짐: 컨트롤러와 연결된 장치 사이에 링크가 없습니다.<br><br>녹색으로 깜박임: 이더넷이 작동 중입니다. |

## 일반 부팅 코드

부팅하거나 제품을 하드 리셋한 후 다음과 같은 현상이 발생합니다.

1. E5500SG 컨트롤러의 7개 세그먼트 디스플레이에는 컨트롤러와 관련이 없는 일반적인 코드 시퀀스가 표시됩니다. 일반 시퀀스는 AA 및 FF 코드로 끝납니다.
2. E5500SG 컨트롤러에 고유한 부팅 코드가 나타납니다.

## **E5500SG** 컨트롤러 부팅 코드

정상적인 어플라이언스 부팅 중에 E700SG 컨트롤러의 7세그먼트 디스플레이에는 다음 코드가 나열된 순서대로 표시됩니다.

| 코드 | 를 나타냅니다 |
|---|---|
| 안녕 | 마스터 부트 스크립트가 시작되었습니다. |
| PP | 시스템에서 FPGA 업데이트 여부를 확인 중입니다. |
| HP | 시스템에서 10/25-GbE 컨트롤러 펌웨어를 업데이트해야 하는지 확인합니다. |
| RB | 펌웨어 업데이트를 적용한 후 시스템이 재부팅되고 있습니다. |
| FP | 하드웨어 하위 시스템 펌웨어 업데이트 검사가 완료되었습니다. 컨트롤러 간 통신 서비스가 시작됩니다. |
| 그는 | 시스템이 E2800 컨트롤러와의 연결을 기다리고 있으며 SANtricity 운영 체제와의 동기화를 기다리고 있습니다.<br>• 참고: * 이 부팅 절차가 이 단계 이후 진행되지 않을 경우 두 컨트롤러 사이의 연결을 확인하십시오. |
| HC | 시스템에서 기존 StorageGRID 설치 데이터를 확인하고 있습니다. |
| 호 | StorageGRID 어플라이언스 설치 프로그램이 실행 중입니다. |
| HA | StorageGRID가 실행 중입니다. |

## **E5500SG** 컨트롤러 오류 코드

이러한 코드는 어플라이언스 부팅 시 E5500SG 컨트롤러에 표시될 수 있는 오류 상태를 나타냅니다. 특정 하위 수준 하드웨어 오류가 발생할 경우 추가 2자리 16진수 코드가 표시됩니다. 이러한 코드 중 하나라도 1초 또는 2초 이상 지속되거나 규정된 문제 해결 절차 중 하나를 수행하여 오류를 해결할 수 없는 경우 기술 지원 부서에 문의하십시오.

| 코드 | 를 나타냅니다 |
| --- | --- |
| 22 | 부팅 장치에서 마스터 부트 레코드를 찾을 수 없습니다. |
| 23 | 내부 플래시 디스크가 연결되어 있지 않습니다. |
| 2A, 2B | 버스 고착, DIMM SPD 데이터를 읽을 수 없음. |
| 40 | DIMM이 잘못되었습니다. |
| 41 | DIMM이 잘못되었습니다. |
| 42 | 메모리 테스트에 실패했습니다. |
| 51 | SPD 읽기 오류입니다. |
| 92에서 96 | PCI 버스 초기화. |
| A0에서 A3까지 | SATA 드라이브 초기화 |
| 복부 | 대체 부팅 코드. |
| AE | OS 부팅 중. |
| EA | DDR4 교육에 실패했습니다. |
| E8 | 설치된 메모리가 없습니다. |
| EU | 설치 스크립트를 찾을 수 없습니다. |
| EP | E2800 컨트롤러 설치 또는 통신에 실패했습니다. |

하드웨어 설치 문제 해결(SG5700)

"NetApp 지원"

**Copyright Information**

Copyright © 2022 NetApp, Inc. All rights reserved. Printed in the U.S. No part of this document covered by copyright may be reproduced in any form or by any means-graphic, electronic, or mechanical, including photocopying, recording, taping, or storage in an electronic retrieval system- without prior written permission of the copyright owner.

Software derived from copyrighted NetApp material is subject to the following license and disclaimer:

THIS SOFTWARE IS PROVIDED BY NETAPP “AS IS” AND WITHOUT ANY EXPRESS OR IMPLIED WARRANTIES, INCLUDING, BUT NOT LIMITED TO, THE IMPLIED WARRANTIES OF MERCHANTABILITY AND FITNESS FOR A PARTICULAR PURPOSE, WHICH ARE HEREBY DISCLAIMED. IN NO EVENT SHALL NETAPP BE LIABLE FOR ANY DIRECT, INDIRECT, INCIDENTAL, SPECIAL, EXEMPLARY, OR CONSEQUENTIAL DAMAGES (INCLUDING, BUT NOT LIMITED TO, PROCUREMENT OF SUBSTITUTE GOODS OR SERVICES; LOSS OF USE, DATA, OR PROFITS; OR BUSINESS INTERRUPTION) HOWEVER CAUSED AND ON ANY THEORY OF LIABILITY, WHETHER IN CONTRACT, STRICT LIABILITY, OR TORT (INCLUDING NEGLIGENCE OR OTHERWISE) ARISING IN ANY WAY OUT OF THE USE OF THIS SOFTWARE, EVEN IF ADVISED OF THE POSSIBILITY OF SUCH DAMAGE.

NetApp reserves the right to change any products described herein at any time, and without notice. NetApp assumes no responsibility or liability arising from the use of products described herein, except as expressly agreed to in writing by NetApp. The use or purchase of this product does not convey a license under any patent rights, trademark rights, or any other intellectual property rights of NetApp.

The product described in this manual may be protected by one or more U.S. patents, foreign patents, or pending applications.

RESTRICTED RIGHTS LEGEND: Use, duplication, or disclosure by the government is subject to restrictions as set forth in subparagraph (c)(1)(ii) of the Rights in Technical Data and Computer Software clause at DFARS 252.277-7103 (October 1988) and FAR 52-227-19 (June 1987).

**Trademark Information**

NETAPP, the NETAPP logo, and the marks listed at http://www.netapp.com/TM are trademarks of NetApp, Inc. Other company and product names may be trademarks of their respective owners.