하드웨어 설치(SG6000)

StorageGRID

NetApp
March 18, 2022

This PDF was generated from https://docs.netapp.com/ko-kr/storagegrid-116/sg6000/registering-hardware.html on March 18, 2022. Always check docs.netapp.com for the latest.

목차

하드웨어 설치(SG6000) . . . 1
하드웨어 등록 . . . 1
SG6060: 캐비닛 또는 랙에 60 드라이브 쉘프 설치 . . . 1
SG6060: 드라이브를 설치합니다 . . . 4
SGF6024: 캐비닛 또는 랙에 24 드라이브 쉘프를 설치합니다 . . . 5
SG6000-CN: 캐비닛 또는 랙에 설치합니다 . . . 7
케이블 어플라이언스(SG6000) . . . 9
SG6060: 케이블 옵션 확장 쉘프 케이블링 . . . 12
전원 코드 연결 및 전원 공급(SG6000) . . . 14
SG6000-CN 컨트롤러의 상태 표시등 및 단추를 봅니다 . . . 15
SG6000 스토리지 컨트롤러의 부팅 상태 코드를 봅니다 . . . 16

하드웨어 설치(SG6000)

하드웨어 설치에는 SG6000-CN 컨트롤러 및 스토리지 컨트롤러 쉘프를 캐비닛 또는 랙에 설치하고, 케이블을 연결하고, 전원을 적용해야 합니다.

하드웨어 등록

어플라이언스 하드웨어를 등록하면 지원 혜택이 제공됩니다.

단계

1. 스토리지 컨트롤러 쉘프의 섀시 일련 번호를 찾습니다.

   포장 명세서, 확인 이메일 또는 제품의 포장을 푼 후 제품에서 번호를 확인할 수 있습니다.

   > 스토리지 어플라이언스에는 여러 개의 일련 번호가 있습니다. 스토리지 컨트롤러 쉘프의 일련 번호는 어플라이언스에 대한 서비스 또는 지원을 호출할 때 등록하고 사용해야 하는 일련 번호입니다.

2. NetApp Support 사이트 로 이동합니다 "mysupport.netapp.com".
3. 하드웨어를 등록해야 하는지 여부를 확인합니다.

귀하의 경우...	다음 단계를 따르십시오...
더 많은 워크로드 추가)	a. 사용자 이름과 암호를 사용하여 로그인합니다. b. 제품 * > * 내 제품 * 을 선택합니다. c. 새 일련 번호가 나열되는지 확인합니다. d. 그렇지 않은 경우 새 NetApp 고객에 대한 지침을 따르십시오.
신규 NetApp 고객	a. 지금 등록 * 을 클릭하고 계정을 만듭니다. b. 제품 * > * 제품 등록 * 을 선택합니다. c. 제품 일련 번호 및 요청된 세부 정보를 입력합니다. 등록이 승인되면 필요한 소프트웨어를 다운로드할 수 있습니다. 승인 프로세스는 최대 24시간이 걸릴 수 있습니다.

SG6060: 캐비닛 또는 랙에 60 드라이브 쉘프 설치

E2860 컨트롤러 쉘프에 대한 레일 세트를 캐비닛 또는 랙에 설치한 다음 컨트롤러 쉘프를 레일

위로 밀어 추가해야 합니다. 60-드라이브 확장 쉘프를 설치하는 경우, 같은 절차가 적용됩니다.

무엇을 '필요로 할거야

- 상자에 포함된 안전 고지 문서를 검토하고 하드웨어 이동 및 설치에 대한 예방 조치를 이해했습니다.
- 레일 키트와 함께 제공된 지침이 있습니다.

각 60-드라이브 쉘프의 중량은 드라이브를 설치하지 않고 약 60kg(132lb)입니다. 선반을 안전하게 이동하려면 4명 또는 기계화된 리프트가 필요합니다.

하드웨어 손상을 방지하려면 드라이브가 설치된 경우 쉘프를 이동하지 마십시오. 쉘프를 이동하기 전에 모든 드라이브를 제거해야 합니다.

E2860 컨트롤러 쉘프 또는 선택적 확장 쉘프를 설치할 경우 장비가 넘어가지 않도록 랙 또는 캐비닛 맨 아래에 하드웨어를 설치하십시오. 가장 무거운 장비가 캐비닛 또는 랙의 하단에 있는지 확인하려면 E2860 컨트롤러 쉘프 및 확장 쉘프 위에 SG6000-CN 컨트롤러를 설치합니다.

설치를 시작하기 전에 제품과 함께 제공된 0.5m 광 케이블 또는 제공된 케이블이 계획된 레이아웃에 충분한지 확인하십시오.

단계

1. 레일 키트의 지침에 따라 캐비닛이나 랙에 레일을 설치합니다.

   사각 구멍 캐비닛의 경우, 먼저 제공된 케이지 너트를 설치하여 선반의 전면과 후면을 나사로 고정해야 합니다.

2. 제품의 외부 포장 박스를 분리하십시오. 그런 다음 안쪽 상자의 플랩을 아래로 접습니다.
3. 제품을 손으로 들어올리는 경우 4개의 손잡이를 섀시 측면에 부착하십시오.

   딸깍 소리가 나면서 제자리에 고정될 때까지 각 손잡이를 위로 밉니다.

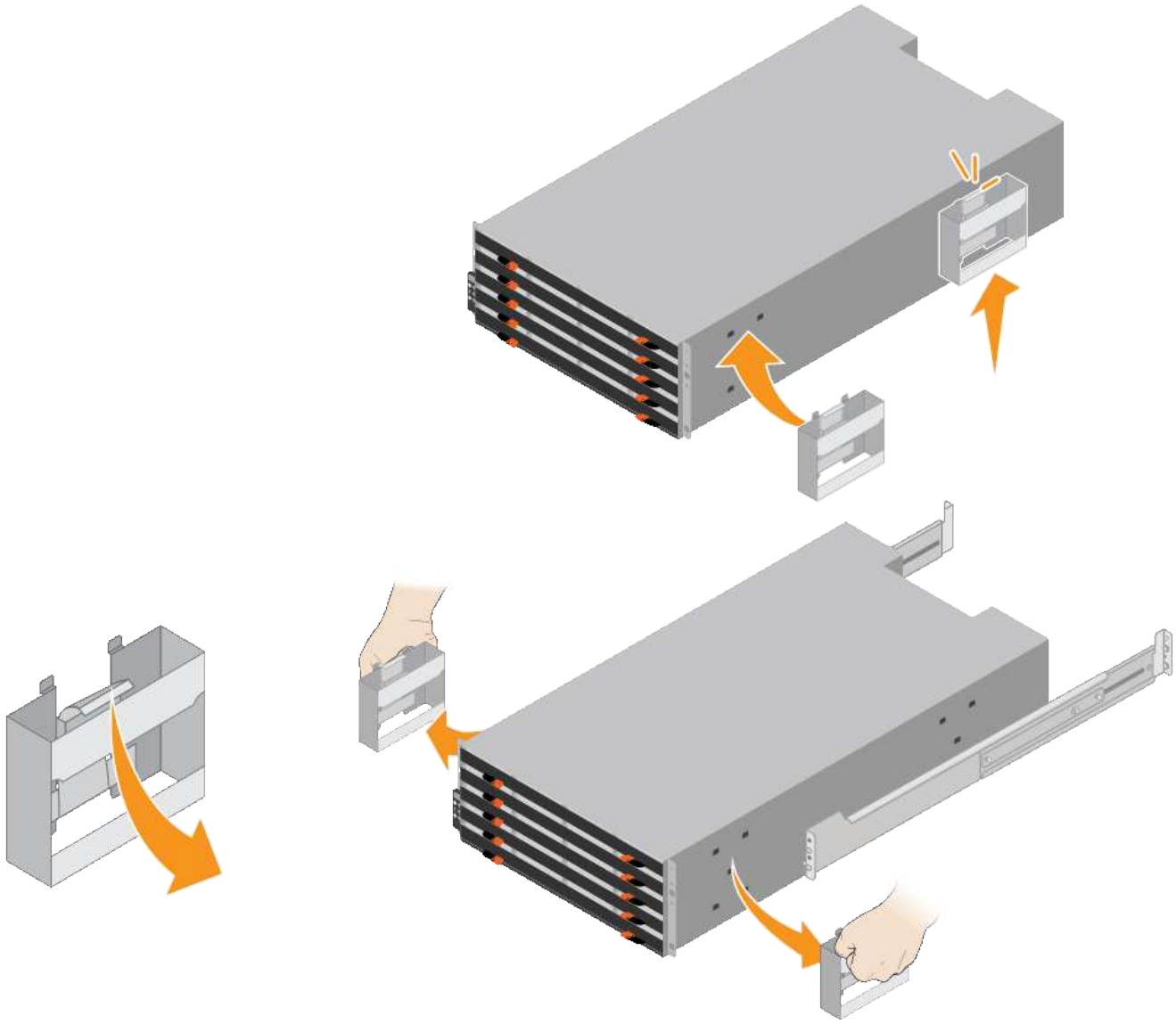

4. 선반 후면(커넥터가 있는 끝)을 레일에 놓습니다.
5. 하단에서 쉘프를 지지한 다음 캐비닛에 밀어 넣습니다. 핸들을 사용하는 경우, 엄지 래치를 사용하여 쉘프를 밀어 넣을 때 한 번에 하나의 핸들을 분리합니다.

   핸들을 분리하려면 분리 래치를 뒤로 당기고 아래로 누른 다음 쉘프를 당겨 빼냅니다.

6. 선반을 캐비닛 전면에 고정합니다.

   양쪽의 선반 상단에서 첫 번째 및 세 번째 구멍에 나사를 삽입합니다.

7. 캐비닛 후면에 쉘프를 고정합니다.

   선반 상단 후면 섹션의 양쪽에 후면 브래킷 2개를 놓습니다. 각 브래킷의 첫 번째 및 세 번째 구멍에 나사를 삽입합니다.

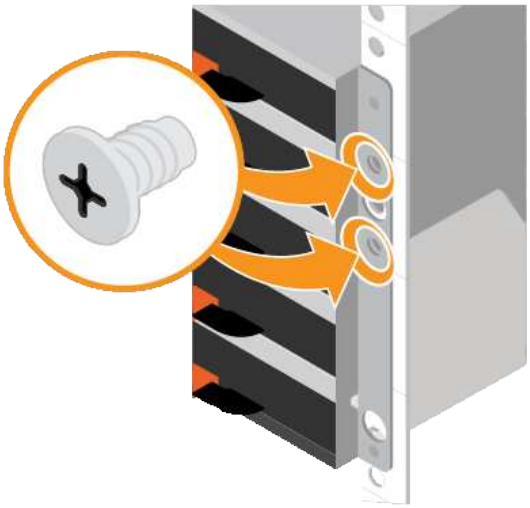

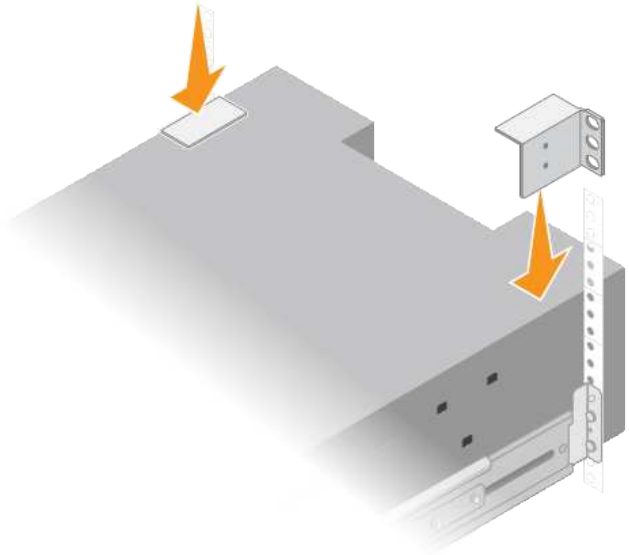

8. 모든 확장 쉘프에 대해 이 단계를 반복합니다.

SG6060: 드라이브를 설치합니다

60-드라이브 쉘프를 캐비닛 또는 랙에 설치한 후에는 60개 드라이브를 모두 쉘프에 설치해야 합니다. E2860 컨트롤러 쉘프에 장착되는 2개의 SSD 드라이브가 포함되어 있으므로 컨트롤러 쉘프의 상단 서랍에 설치해야 합니다. 각 옵션 확장 쉘프에는 HDD 드라이브 60개 및 SSD 드라이브가 없습니다.

E2860 컨트롤러 쉘프 또는 옵션 확장 쉘프(1개 또는 2개)를 캐비닛 또는 랙에 설치했습니다.

> 하드웨어 손상을 방지하려면 드라이브가 설치된 경우 쉘프를 이동하지 마십시오. 쉘프를 이동하기 전에 모든 드라이브를 제거해야 합니다.

단계

1. ESD 밴드의 스트랩 끝을 손목 둘레에 감고 클립 끝을 금속 바닥에 단단히 고정하여 정전기 방전을 방지하십시오.
2. 포장에서 드라이브를 꺼냅니다.
3. 상단 드라이브 드로어의 레버를 분리하고 레버를 사용하여 드로어를 밀어 꺼냅니다.
4. SSD 드라이브 2개를 찾습니다.

   > 확장 쉘프에서는 SSD 드라이브를 사용하지 않습니다.

5. 각 구동 핸들을 수직 위치로 올립니다.
6. 슬롯 0 및 1에 SSD 드라이브 2개를 설치합니다(드로어의 왼쪽에 있는 처음 두 슬롯).
7. 각 드라이브를 해당 슬롯에 조심스럽게 넣고 딸깍 소리가 나면서 제자리에 고정될 때까지 들어 올린 드라이브 핸들을 내립니다.

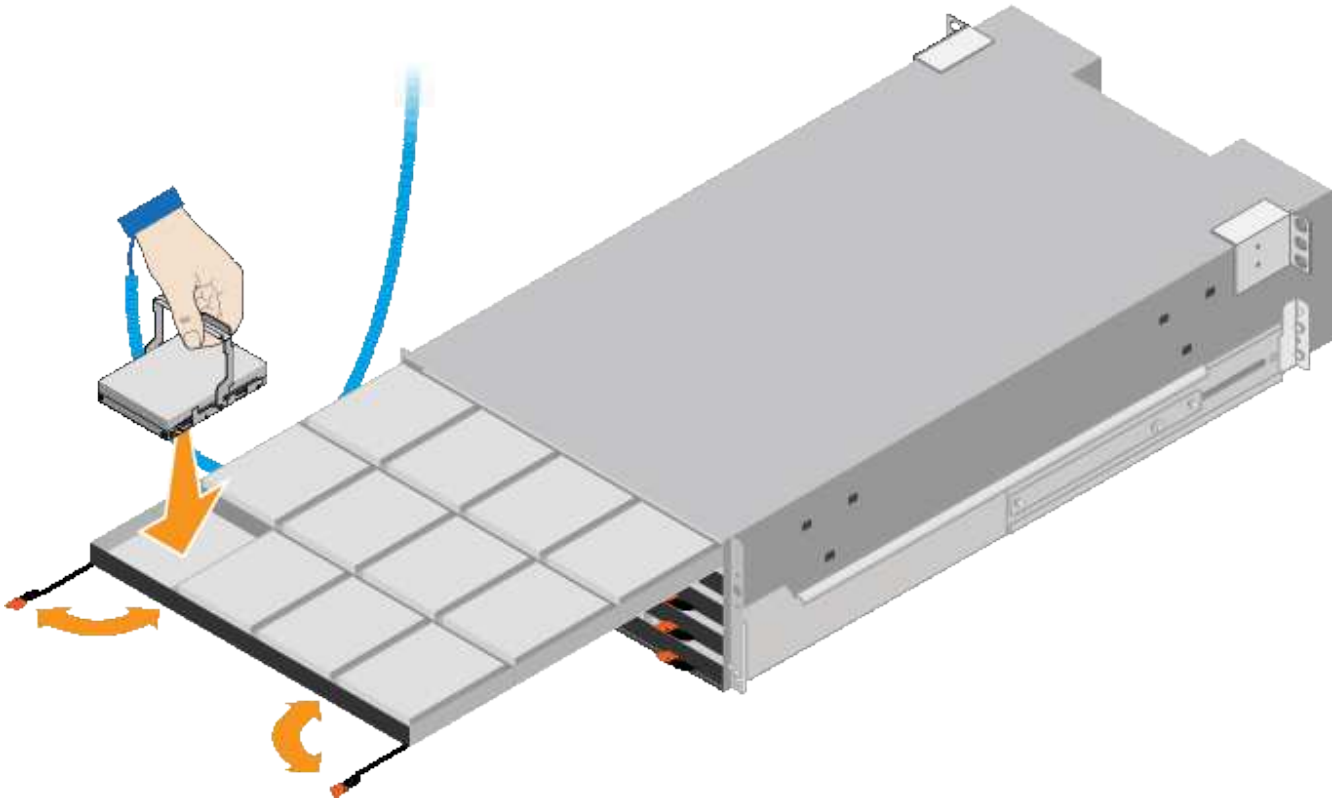

8. 상단 드로어에 HDD 드라이브 10개를 설치합니다.
9. 중앙을 밀고 양쪽 레버를 부드럽게 닫아 드로어를 다시 밀어 넣습니다.

> 바인딩이 느껴지면 서랍을 미는 작업을 중단합니다. 드로어 전면의 분리 레버를 사용하여 드로어를 뒤로 밉니다. 그런 다음 서랍을 슬롯에 조심스럽게 다시 넣습니다.

10. 이 단계를 반복하여 HDD 드라이브를 다른 4개의 드로어에 설치합니다.

> 올바르게 작동하려면 60개의 드라이브를 모두 설치해야 합니다.

11. 전면 베젤을 쉘프에 연결합니다.
12. 확장 쉘프가 있는 경우, 다음 단계를 반복하여 각 확장 쉘프의 각 서랍에 12개의 HDD 드라이브를 설치합니다.
13. 캐비닛 또는 랙에 SG6000-CN을 설치하는 지침을 따르십시오.

SGF6024: 캐비닛 또는 랙에 24 드라이브 쉘프를 설치합니다

캐비닛 또는 랙에 EF570 컨트롤러 셸프용 레일 세트를 설치한 다음 레일을 따라 어레이를 밀어 올려야 합니다.

무엇을 '필요로 할거야

- 상자에 포함된 안전 고지 문서를 검토하고 하드웨어 이동 및 설치에 대한 예방 조치를 이해했습니다.
- 레일 키트와 함께 제공된 지침이 있습니다.

단계

1. 레일 키트의 지침에 따라 캐비닛이나 랙에 레일을 설치합니다.

   사각 구멍 캐비닛의 경우, 먼저 제공된 케이지 너트를 설치하여 선반의 전면과 후면을 나사로 고정해야 합니다.

2. 제품의 외부 포장 박스를 분리하십시오. 그런 다음 안쪽 상자의 플랩을 아래로 접습니다.
3. 선반 후면(커넥터가 있는 끝)을 레일에 놓습니다.

   완전히 장착된 선반의 중량은 약 24kg(52lb)입니다. 인클로저를 안전하게 옮기려면 두 사람이 필요합니다.

4. 엔클로저를 조심스럽게 레일 위로 끝까지 밀어 넣습니다.

   엔클로저가 레일에 완전히 장착되도록 레일을 조정해야 할 수 있습니다.

   엔클로저 설치를 완료한 후에는 레일에 추가 장비를 놓지 마십시오. 레일은 추가 중량을 지지하도록 설계되지 않았습니다.

   해당하는 경우, 인클로저를 랙 포스트에 고정하기 위해 선반 엔드 캡 또는 시스템 베젤을 분리해야 할 수 있습니다. 그럴 경우, 작업을 마친 후 엔드 캡이나 베젤을 교체해야 합니다.

5. 장착 브래킷(인클로저 전면 양쪽에 사전 설치), 랙 또는 시스템 캐비닛의 구멍 및 레일 전면의 구멍을 통해 M5 나사 2개를 삽입하여 캐비닛이나 랙 및 레일의 전면에 엔클로저를 고정합니다.

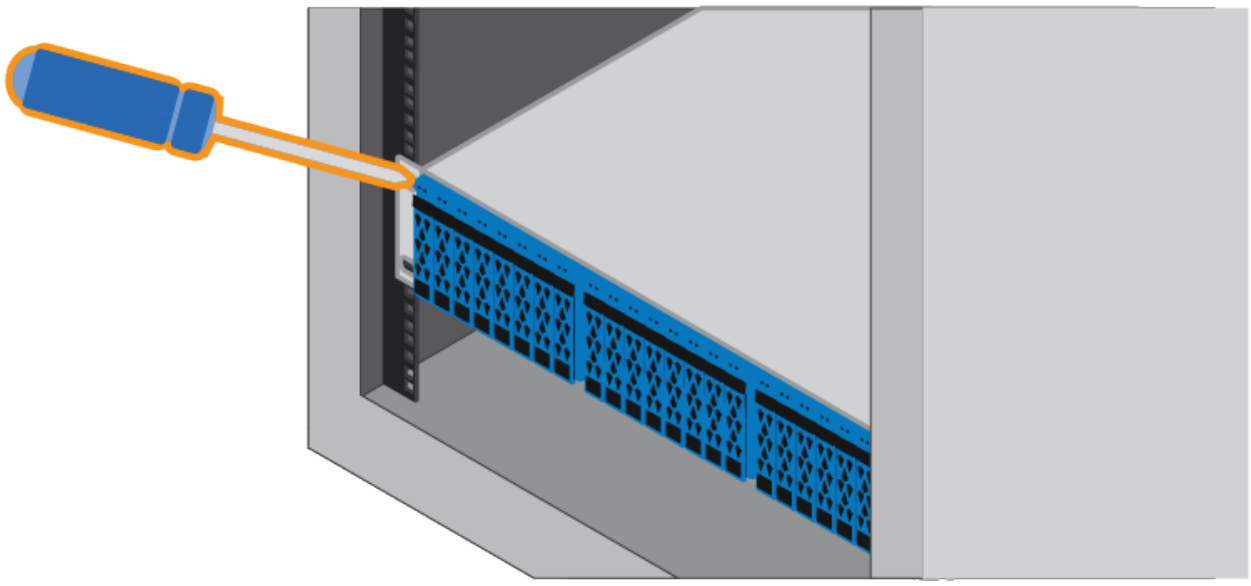

6. 엔클로저 및 레일 키트 브래킷의 브래킷을 통해 M5 나사 2개를 삽입하여 엔클로저를 레일 후면에 고정합니다.
7. 해당하는 경우 쉘프 엔드 캡 또는 시스템 베젤을 교체합니다.

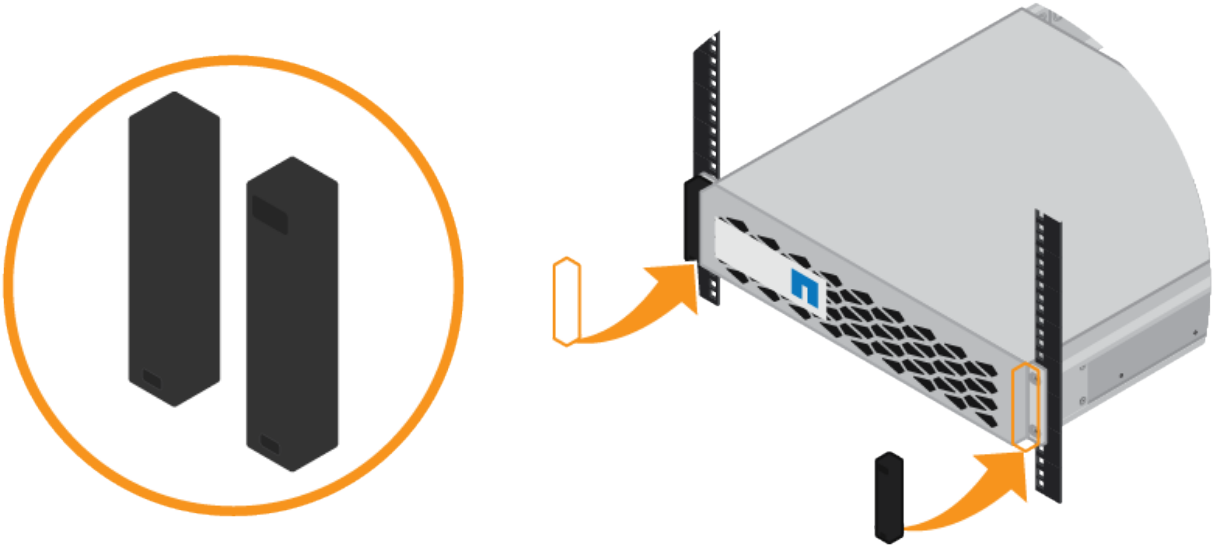

SG6000-CN: 캐비닛 또는 랙에 설치합니다

캐비닛 또는 랙에 SG6000-CN 컨트롤러용 레일 세트를 설치한 다음 레일을 따라 컨트롤러를 밀어넣습니다.

무엇을 '필요로 할거야

- 상자에 포함된 안전 고지 문서를 검토하고 하드웨어 이동 및 설치에 대한 예방 조치를 이해했습니다.
- 레일 키트와 함께 제공된 지침이 있습니다.
- E2860 컨트롤러 쉘프 및 드라이브 또는 EF570 컨트롤러 쉘프를 설치했습니다.

단계

1. 레일 키트의 지침에 따라 캐비닛이나 랙에 레일을 설치합니다.
2. 캐비닛이나 랙에 설치된 두 개의 레일에서 딸깍 소리가 날 때까지 레일의 이동식 부품을 확장합니다.

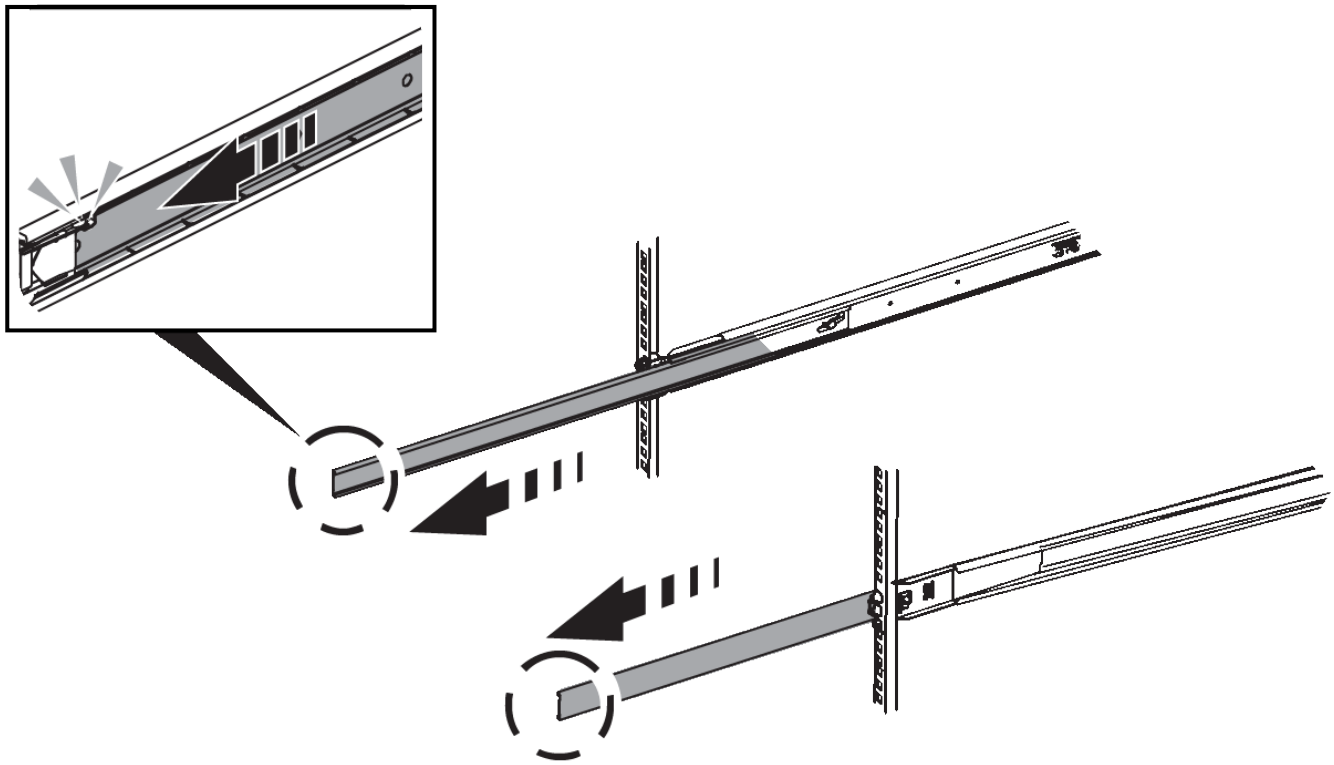

3. SG6000-CN 컨트롤러를 레일에 삽입합니다.
4. 캐비닛이나 랙에 컨트롤러를 밀어 넣습니다.

   컨트롤러를 더 이상 이동할 수 없는 경우 섀시 양쪽에 있는 파란색 래치를 당겨 컨트롤러를 완전히 밀어 넣습니다.

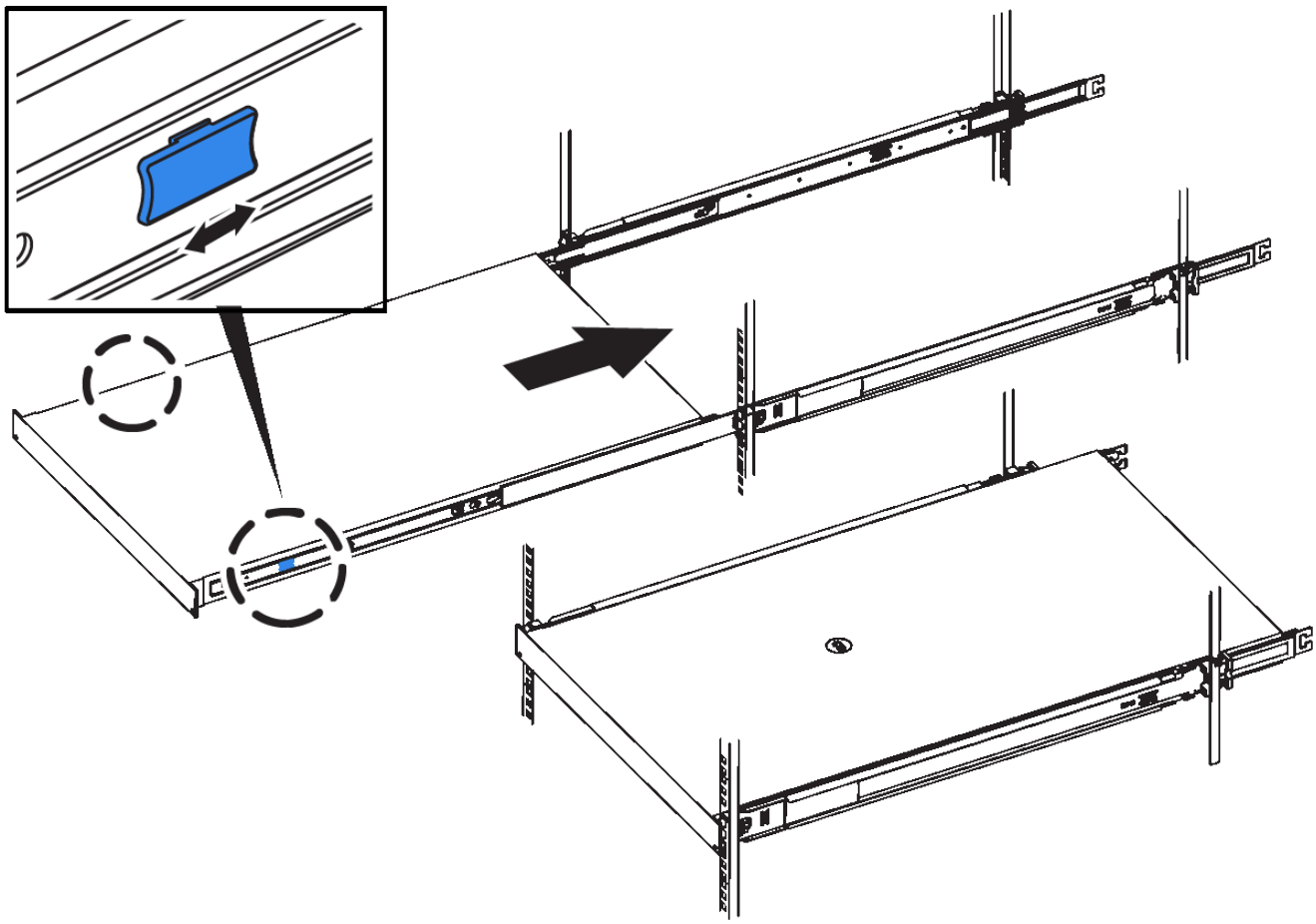

컨트롤러의 전원을 켜기 전에는 전면 베젤을 연결하지 마십시오.

5. 컨트롤러 전면 패널의 조임 나사를 조여 컨트롤러를 랙에 고정합니다.

케이블 어플라이언스(SG6000)

스토리지 컨트롤러를 SG6000-CN 컨트롤러에 연결하고, 세 컨트롤러 모두의 관리 포트를 연결하고, SG6000-CN 컨트롤러의 네트워크 포트를 StorageGRID용 그리드 네트워크 및 선택적 클라이언트 네트워크에 연결해야 합니다.

무엇을 '필요로 할거야

- 스토리지 컨트롤러 2개를 SG6000-CN 컨트롤러에 연결하기 위해 어플라이언스와 함께 제공된 광 케이블 4개가 있습니다.
- 관리 포트를 연결하기 위한 RJ-45 이더넷 케이블(최소 4개)이 있습니다.
- 네트워크 포트에 대한 다음 옵션 중 하나가 있습니다. 이러한 품목은 제품과 함께 제공되지 않습니다.
  - 4개의 네트워크 포트를 연결하기 위한 TwinAx 케이블 1-4개.

- 포트에 광 케이블을 사용하려는 경우 SFP+ 또는 SFP28 트랜시버 1~4개

> * 레이저 방사선에 노출될 위험 * — SFP 트랜시버를 분해하거나 제거하지 마십시오. 레이저 방사선에 노출될 수 있습니다.

다음 그림에서는 SG6000-CN 컴퓨팅 컨트롤러가 맨 위에 있고 E2800 스토리지 컨트롤러가 맨 아래에 있는 SG6060 어플라이언스에 있는 3개의 컨트롤러를 보여 줍니다.

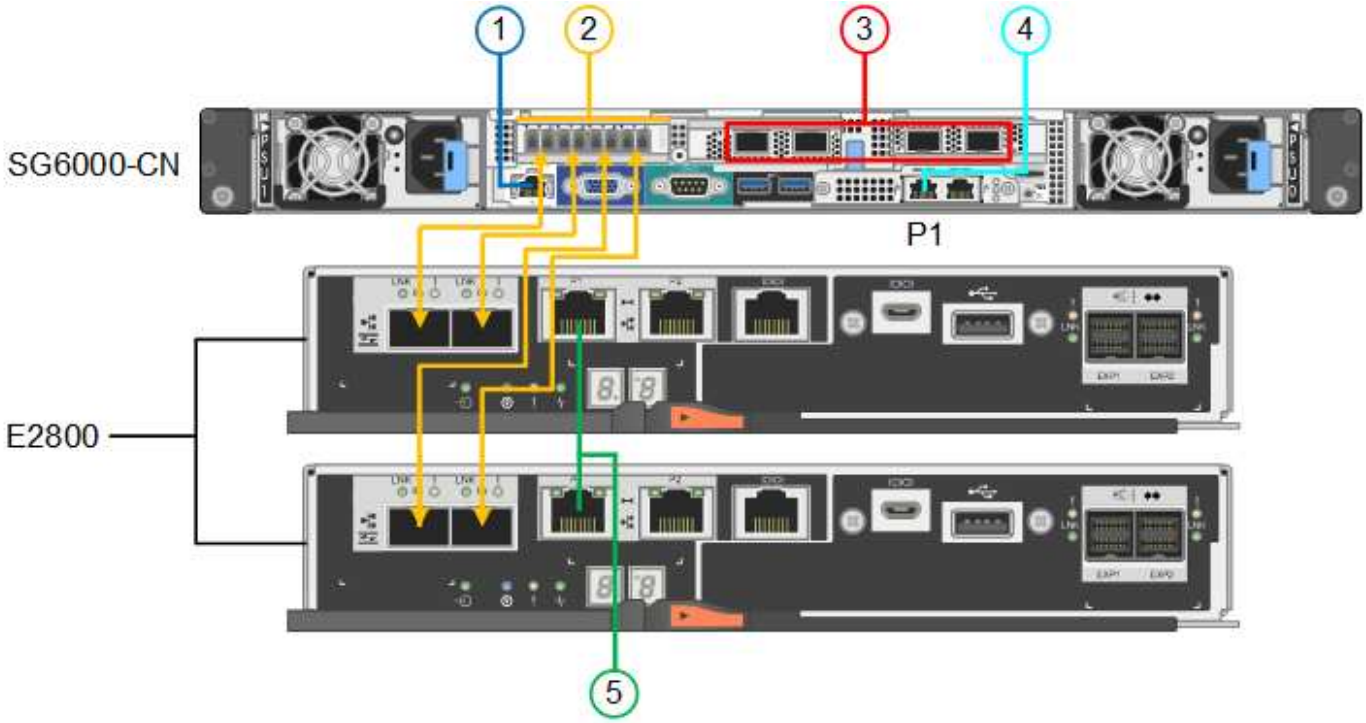

다음 그림은 SGF6024 어플라이언스에 있는 3개의 컨트롤러와 SG6000-CN 컴퓨팅 컨트롤러가 상단에 있고 두 개의 EF570 스토리지 컨트롤러가 컴퓨팅 컨트롤러 아래에 나란히 표시되어 있습니다.

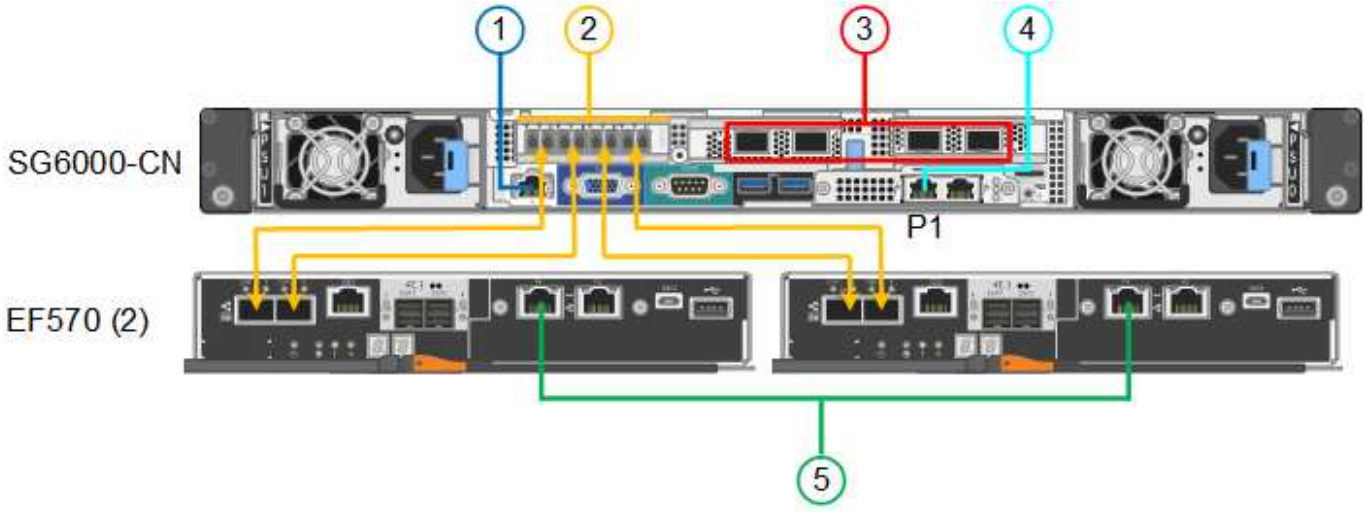

	포트	포트의 유형입니다	기능
1	SG6000-CN 컨트롤러의 BMC 관리 포트	1GbE(RJ-45)	BMC 인터페이스에 액세스하는 네트워크에 연결합니다.
2	FC 연결 포트: • SG6000-CN 컨트롤러에서 4 • 각 스토리지 컨트롤러에 2개씩	16Gb/s FC 광 SFP+	각 스토리지 컨트롤러를 SG6000-CN 컨트롤러에 연결합니다.
3	SG6000-CN 컨트롤러의 네트워크 포트 4개	10/25GbE	그리드 네트워크 및 StorageGRID용 클라이언트 네트워크에 연결합니다.
4	SG6000-CN 컨트롤러의 관리 네트워크 포트 (그림에서 P1 레이블)	1GbE(RJ-45) • 중요: * 이 포트는 1000 BaseT/full에서만 작동하며 10메가비트 또는 100메가비트 속도를 지원하지 않습니다.	SG6000-CN 컨트롤러를 StorageGRID용 관리 네트워크에 연결합니다.
	SG6000-CN 컨트롤러의 가장 오른쪽 RJ-45 포트	1GbE(RJ-45) • 중요: * 이 포트는 1000 BaseT/full에서만 작동하며 10메가비트 또는 100메가비트 속도를 지원하지 않습니다.	• 관리 네트워크에 대한 중복 연결을 원할 경우 관리 포트 1에 연결할 수 있습니다. • 유선을 해제하고 임시 로컬 액세스(IP 169.254.0.1)에 사용할 수 있습니다. • 설치 중에 DHCP 할당 IP 주소를 사용할 수 없는 경우 SG6000-CN 컨트롤러를 서비스 랩톱에 연결하는 데 사용할 수 있습니다.
5	각 스토리지 컨트롤러의 관리 포트 1	1GbE(RJ-45)	SANtricity 시스템 관리자에 액세스하는 네트워크에 연결합니다.
	각 스토리지 컨트롤러의 관리 포트 2	1GbE(RJ-45)	기술 지원용으로 예약되어 있습니다.

단계

1. 이더넷 케이블을 사용하여 SG6000-CN 컨트롤러의 BMC 관리 포트를 관리 네트워크에 연결합니다.

   이 연결은 선택 사항이지만 지원을 원활하게 하는 것이 좋습니다.

2. 스토리지 컨트롤러의 4개의 광 케이블과 4개의 SFP+ 트랜시버를 사용하여 각 스토리지 컨트롤러의 FC 포트 2개를 SG6000-CN 컨트롤러의 FC 포트에 연결합니다.

3. TwinAx 케이블 또는 광 케이블과 SFP+ 또는 SFP28 트랜시버를 사용하여 SG6000-CN 컨트롤러의 네트워크 포트를 해당 네트워크 스위치에 연결합니다.

> ⓘ 네트워크 포트 4개는 동일한 링크 속도를 사용해야 합니다. 10GbE 링크 속도를 사용하려는 경우 SFP+ 트랜시버를 설치합니다. 25GbE 링크 속도를 사용하려는 경우 SFP28 트랜시버를 설치합니다.

   - 고정 포트 결합 모드(기본값)를 사용하려는 경우 표 에 나와 있는 대로 포트를 StorageGRID 그리드 및 클라이언트 네트워크에 연결합니다.

포트	연결 대상...
포트 1	클라이언트 네트워크(옵션)
포트 2	그리드 네트워크
포트 3	클라이언트 네트워크(옵션)
포트 4	그리드 네트워크

   - Aggregate 포트 결합 모드를 사용하려는 경우 하나 이상의 네트워크 포트를 하나 이상의 스위치에 연결합니다. 단일 장애 지점이 발생하지 않도록 4개 포트 중 2개 이상을 연결해야 합니다. 단일 LACP 결합에 둘 이상의 스위치를 사용하는 경우 스위치는 MLAG 또는 동급 스위치를 지원해야 합니다.

4. StorageGRID용 관리 네트워크를 사용하려는 경우 이더넷 케이블을 사용하여 SG6000-CN 컨트롤러의 관리 네트워크 포트를 관리 네트워크에 연결합니다.
5. SANtricity 시스템 관리자용 관리 네트워크를 사용하려면 이더넷 케이블을 사용하여 각 스토리지 컨트롤러(왼쪽의 RJ-45 포트)의 관리 포트 1(P1)을 SANtricity 시스템 관리자용 관리 네트워크에 연결합니다.

   스토리지 컨트롤러(오른쪽의 RJ-45 포트)에서 관리 포트 2(P2)를 사용하지 마십시오. 이 포트는 기술 지원을 위해 예약되어 있습니다.

SG6000-CN 컨트롤러의 포트 결합 모드

캐비닛 또는 랙에 SG6000-CN 컨트롤러를 다시 설치합니다

SG6060: 케이블 옵션 확장 쉘프 케이블링

확장 쉘프를 사용하는 경우 E2860 컨트롤러 쉘프에 연결해야 합니다. 각 SG6060 어플라이언스에는 최대 2개의 확장 쉘프가 있을 수 있습니다.

무엇을 '필요로 할거야

- 각 확장 쉘프와 함께 2개의 SAS 케이블이 제공됩니다.
- E2860 컨트롤러 쉘프가 포함된 캐비닛 또는 랙에 확장 쉘프를 설치했습니다.

  SG6060: 캐비닛 또는 랙에 60 드라이브 쉘프 설치

다이어그램에 표시된 대로 각 확장 쉘프를 E2860 컨트롤러 쉘프에 연결합니다.

이 도면에는 2개의 확장 쉘프가 나와 있습니다. IOM A가 하나만 있는 경우 IOM A를 컨트롤러 A에 연결하고 IOM B를 컨트롤러 B에 연결합니다

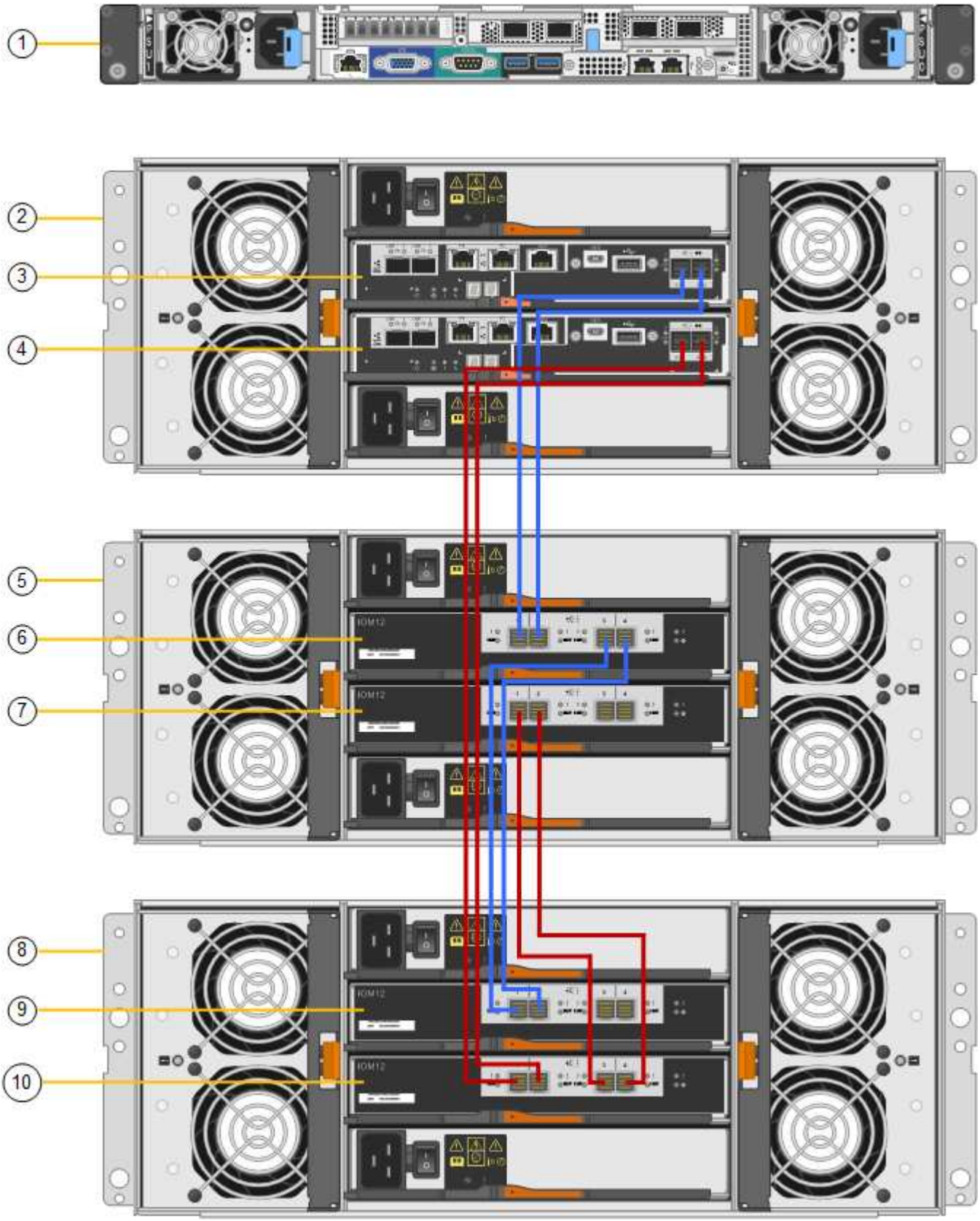

속성 표시기	설명
1	SG6000-CN
2	E2860 컨트롤러 쉘프
3	컨트롤러 A
4	컨트롤러 B
5	확장 쉘프 1
6	확장 쉘프 1의 경우 IOM A
7	확장 쉘프 1의 IOM B
8	확장 쉘프 2
9	확장 쉘프 2의 경우 IOM A
10	확장 쉘프 2의 IOM B

전원 코드 연결 및 전원 공급(SG6000)

네트워크 케이블을 연결한 후 SG6000-CN 컨트롤러 및 스토리지 컨트롤러 2개 또는 확장 셸프(옵션)에 전원을 공급할 준비가 되었습니다.

단계

1. 스토리지 컨트롤러 쉘프의 두 컨트롤러가 모두 꺼져 있는지 확인합니다.

   * 감전 위험 * — 전원 코드를 연결하기 전에 두 스토리지 컨트롤러 각각에 대한 전원 스위치가 꺼져 있는지 확인하십시오.

2. 확장 쉘프가 있는 경우, IOM 전원 스위치가 모두 꺼져 있는지 확인합니다.

   * 감전 위험 * — 전원 코드를 연결하기 전에 각 확장 셸프에 대한 2개의 전원 스위치가 꺼져 있는지 확인하십시오.

3. SG6000-CN 컨트롤러의 2개의 전원 공급 장치 각각에 전원 코드를 연결합니다.
4. 이 두 개의 전원 코드를 캐비닛이나 랙에 있는 두 개의 서로 다른 PDU(Power Distribution Unit)에 연결합니다.
5. 스토리지 컨트롤러 쉘프에 있는 2개의 전원 공급 장치 각각에 전원 코드를 연결합니다.
6. 확장 선반이 있는 경우 각 확장 선반의 2개의 전원 공급 장치 각각에 전원 코드를 연결합니다.
7. 각 스토리지 쉘프(확장 쉘프 옵션 포함)의 전원 코드 2개를 캐비닛 또는 랙에 있는 서로 다른 PDU 2개에

연결합니다.

8. SG6000-CN 컨트롤러 앞면에 있는 전원 단추가 현재 파란색으로 켜져 있지 않으면 단추를 눌러 컨트롤러 전원을 켭니다.

   전원을 켜는 동안 전원 단추를 다시 누르지 마십시오.

9. 스토리지 컨트롤러 쉘프 뒷면에 있는 2개의 전원 스위치를 켭니다. 확장 쉘프가 있는 경우, 각 쉘프에 대해 2개의 전원 스위치를 켜십시오.
   - 전원을 켜는 동안 전원 스위치를 끄지 마십시오.
   - 스토리지 컨트롤러 쉘프와 옵션 확장 쉘프 의 팬은 처음 시작할 때 매우 클 수 있습니다. 시동 중 큰 소음이 정상입니다.
10. 구성 요소가 부팅된 후 상태를 확인합니다.
    - 각 스토리지 컨트롤러 후면에 있는 7개 세그먼트 디스플레이를 확인합니다. 자세한 내용은 부팅 상태 코드 보기에 대한 문서를 참조하십시오.
    - SG6000-CN 컨트롤러 앞면의 전원 단추가 켜져 있는지 확인합니다.
11. 오류가 발생하면 문제를 해결하십시오.
12. 전면 베젤을 분리한 경우 SG6000-CN 컨트롤러에 연결합니다.

SG6000 스토리지 컨트롤러의 부팅 상태 코드를 봅니다

SG6000-CN 컨트롤러의 상태 표시등 및 단추를 봅니다

캐비닛 또는 랙에 SG6000-CN 컨트롤러를 다시 설치합니다

SG6000-CN 컨트롤러의 상태 표시등 및 단추를 봅니다

SG6000-CN 컨트롤러에는 다음 표시등 및 단추를 포함하여 컨트롤러의 상태를 확인하는 데 도움이 되는 표시등이 포함되어 있습니다.

	디스플레이	설명
1	전원 단추	• 파란색: 컨트롤러의 전원이 켜져 있습니다. • 꺼짐: 컨트롤러의 전원이 꺼져 있습니다.
2	재설정 버튼	_표시기 없음 _ 이 단추를 사용하여 컨트롤러를 하드 리셋합니다.

	디스플레이	설명
3	식별 버튼	• 파란색 깜박임 또는 켜짐: 캐비닛이나 랙의 컨트롤러를 식별합니다. • Off(끄기): 캐비닛이나 랙에서 컨트롤러를 시각적으로 확인할 수 없습니다. 이 단추는 깜박임, 켜짐(켜짐) 또는 꺼짐 으로 설정할 수 있습니다.
4	알람 LED	• 황색: 오류가 발생했습니다. • 참고: * 부팅 및 오류 코드를 보려면 BMC 인터페이스에 액세스해야 합니다. • 꺼짐: 오류가 없습니다.

일반 부팅 코드

부팅 중 또는 SG6000-CN 컨트롤러의 하드 리셋 후, 다음과 같은 현상이 발생합니다.

1. BMC(베이스보드 관리 컨트롤러)는 발생한 오류를 포함하여 부팅 순서의 코드를 기록합니다.
2. 전원 단추가 켜집니다.
3. 부팅 중에 오류가 발생하면 알람 LED가 켜집니다.

   부팅 및 오류 코드를 보려면 BMC 인터페이스에 액세스해야 합니다.

하드웨어 설치 문제 해결(SG6000)

BMC 인터페이스(SG6000) 구성

SG6000-CN 컨트롤러의 전원을 켜고 작동을 확인합니다

SG6000 스토리지 컨트롤러의 부팅 상태 코드를 봅니다

각 스토리지 컨트롤러에는 컨트롤러 전원이 켜질 때 상태 코드를 제공하는 7개의 세그먼트 디스플레이가 있습니다. 상태 코드는 E2800 컨트롤러와 EF570 컨트롤러에서 동일합니다.

이러한 코드에 대한 설명은 스토리지 컨트롤러 유형에 대한 E-Series 시스템 모니터링 정보를 참조하십시오.

단계

1. 부팅 중에 각 스토리지 컨트롤러의 7개 세그먼트 디스플레이에 표시된 코드를 확인하여 진행 상황을 모니터링합니다.

   각 스토리지 컨트롤러의 7개 세그먼트 디스플레이에는 컨트롤러가 시작 프로세스를 수행하고 있음을 나타내는 반복 시퀀스 * OS *, * SD *, ' **blank* * 가 표시됩니다.

2. 컨트롤러가 부팅된 후 각 스토리지 컨트롤러에 99가 표시되는지 확인합니다. 이 값은 E-Series 컨트롤러 쉘프의 기본 ID입니다.

이 예의 E2800 컨트롤러에 표시된 대로 이 값이 두 스토리지 컨트롤러 모두에 표시되는지 확인합니다.

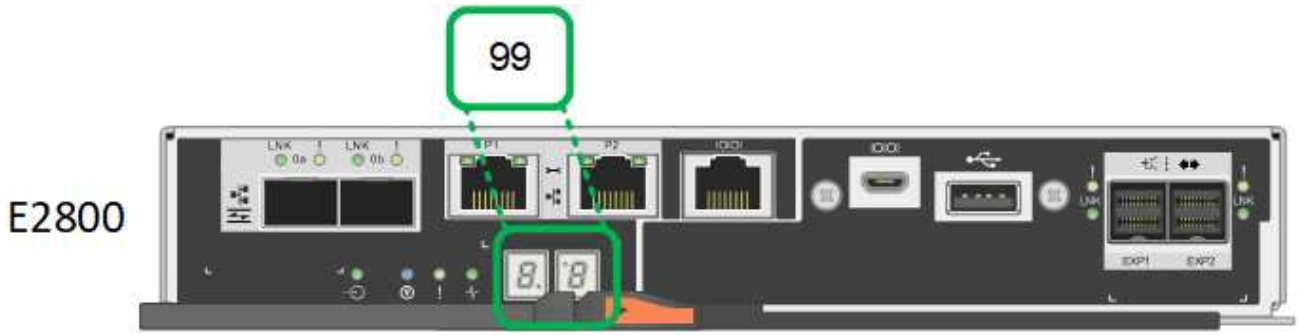

3. 한 컨트롤러 또는 두 컨트롤러 모두에 다른 값이 표시되는 경우 를 참조하십시오 하드웨어 설치 문제 해결(SG6000) 설치 단계를 올바르게 완료했는지 확인합니다. 문제를 해결할 수 없는 경우 기술 지원 부서에 문의하십시오.

"E5700 및 E2800 시스템 모니터링 가이드"

"NetApp 지원"

SG6000-CN 컨트롤러의 전원을 켜고 작동을 확인합니다

Copyright Information

Copyright © 2022 NetApp, Inc. All rights reserved. Printed in the U.S. No part of this document covered by copyright may be reproduced in any form or by any means-graphic, electronic, or mechanical, including photocopying, recording, taping, or storage in an electronic retrieval system- without prior written permission of the copyright owner.

Software derived from copyrighted NetApp material is subject to the following license and disclaimer:

THIS SOFTWARE IS PROVIDED BY NETAPP “AS IS” AND WITHOUT ANY EXPRESS OR IMPLIED WARRANTIES, INCLUDING, BUT NOT LIMITED TO, THE IMPLIED WARRANTIES OF MERCHANTABILITY AND FITNESS FOR A PARTICULAR PURPOSE, WHICH ARE HEREBY DISCLAIMED. IN NO EVENT SHALL NETAPP BE LIABLE FOR ANY DIRECT, INDIRECT, INCIDENTAL, SPECIAL, EXEMPLARY, OR CONSEQUENTIAL DAMAGES (INCLUDING, BUT NOT LIMITED TO, PROCUREMENT OF SUBSTITUTE GOODS OR SERVICES; LOSS OF USE, DATA, OR PROFITS; OR BUSINESS INTERRUPTION) HOWEVER CAUSED AND ON ANY THEORY OF LIABILITY, WHETHER IN CONTRACT, STRICT LIABILITY, OR TORT (INCLUDING NEGLIGENCE OR OTHERWISE) ARISING IN ANY WAY OUT OF THE USE OF THIS SOFTWARE, EVEN IF ADVISED OF THE POSSIBILITY OF SUCH DAMAGE.

NetApp reserves the right to change any products described herein at any time, and without notice. NetApp assumes no responsibility or liability arising from the use of products described herein, except as expressly agreed to in writing by NetApp. The use or purchase of this product does not convey a license under any patent rights, trademark rights, or any other intellectual property rights of NetApp.

The product described in this manual may be protected by one or more U.S. patents, foreign patents, or pending applications.

RESTRICTED RIGHTS LEGEND: Use, duplication, or disclosure by the government is subject to restrictions as set forth in subparagraph (c)(1)(ii) of the Rights in Technical Data and Computer Software clause at DFARS 252.277-7103 (October 1988) and FAR 52-227-19 (June 1987).

Trademark Information

NETAPP, the NETAPP logo, and the marks listed at http://www.netapp.com/TM are trademarks of NetApp, Inc. Other company and product names may be trademarks of their respective owners.