查看 SG5700 启动状态代码

StorageGRID

NetApp
March 18, 2022

This PDF was generated from https://docs.netapp.com/zh-cn/storagegrid-116/sg5700/status-indicators-on-e5700sg-controller.html on March 18, 2022. Always check docs.netapp.com for the latest.

目录

查看 SG5700 启动状态代码 1
E5700SG 控制器上的状态指示灯 2

查看 SG5700 启动状态代码

设备启动时，每个控制器上的七段显示状态和错误代码。

E2800 控制器和 E5700SG 控制器显示不同的状态和错误代码。

要了解这些代码的含义，请参见以下资源：

控制器	参考
E2800 控制器	_E5700 和 E2800 系统监控指南 _ • 注： * 为 E 系列 E5700 控制器列出的代码不适用于设备中的 E5700SG 控制器。
E5700SG 控制器	" s5700SG 控制器上的状态指示符 "

步骤

1. 在启动期间，通过查看七段显示器上显示的代码来监控进度。
   - E2800 控制器上的七段显示会显示重复序列 * 操作系统 * ， * 可持续发展 * ， `* 空白 _*` ，以指示它正在执行每日开始处理。
   - E5700SG 控制器上的七段显示屏显示一系列代码，以 * AA* 和 * FF* 结尾。
2. 控制器启动后，确认七段显示内容如下：

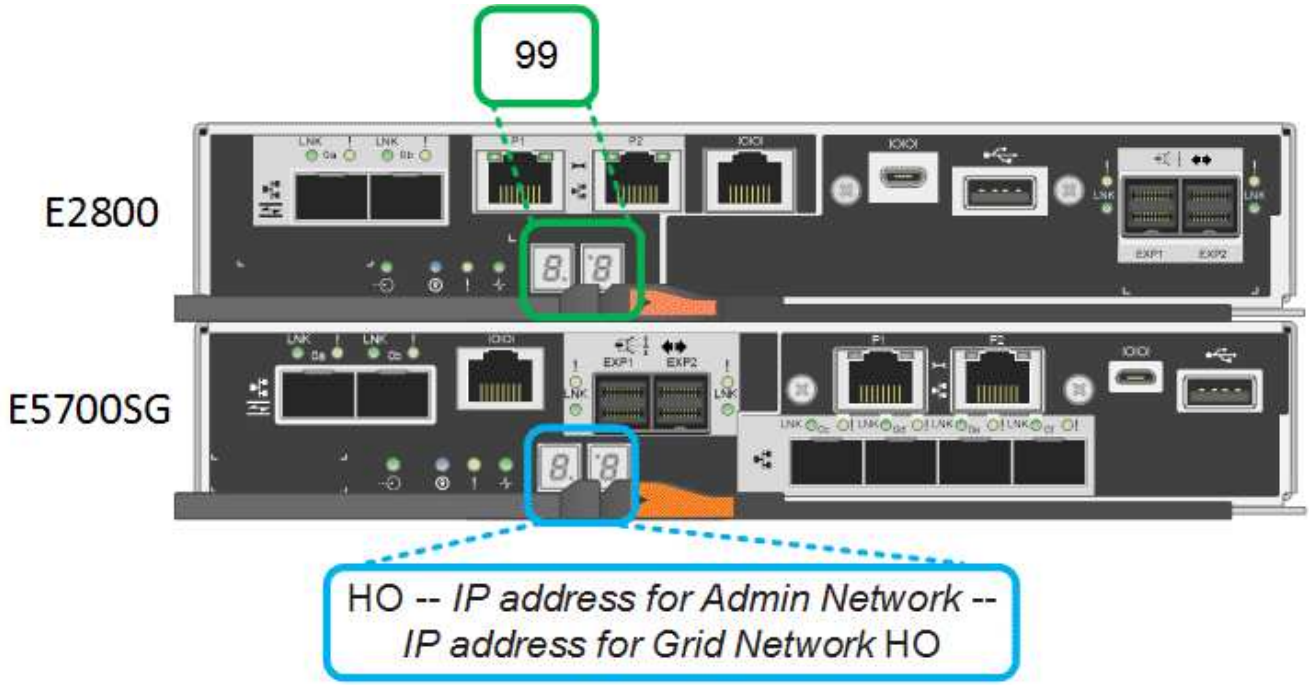

控制器	七段式显示
E2800 控制器	显示 99 ，这是 E 系列控制器架的默认 ID 。

控制器	七段式显示
E5700SG 控制器	显示了 * 何 * ，后跟两个数字的重复序列。 `HO -- IP address for Admin Network -- IP address for Grid Network HO` 在此序列中，第一组数字是为控制器的管理端口 1 分配的 DHCP IP 地址。此地址用于将控制器连接到 StorageGRID 的管理网络。第二组数字是 DHCP 分配的 IP 地址，用于将设备连接到用于 StorageGRID 的网格网络。 • 注： * 如果无法使用 DHCP 分配 IP 地址，则会显示 0.0.0.0 。

3. 如果显示的七段显示其他值，请参见 硬件安装故障排除（ SG5700 ） 并确认您已正确完成安装步骤。如果无法解决此问题，请联系技术支持。

E5700SG 控制器上的状态指示灯

"《 E5700 和 E2800 系统监控指南》"

E5700SG 控制器上的状态指示灯

在设备启动和硬件初始化期间， E5700SG 控制器上的七段显示屏和 LED 会显示状态和错误代码。您可以使用这些显示来确定状态并对错误进行故障排除。

启动 StorageGRID 设备安装程序后，您应定期查看 E5700SG 控制器上的状态指示灯。

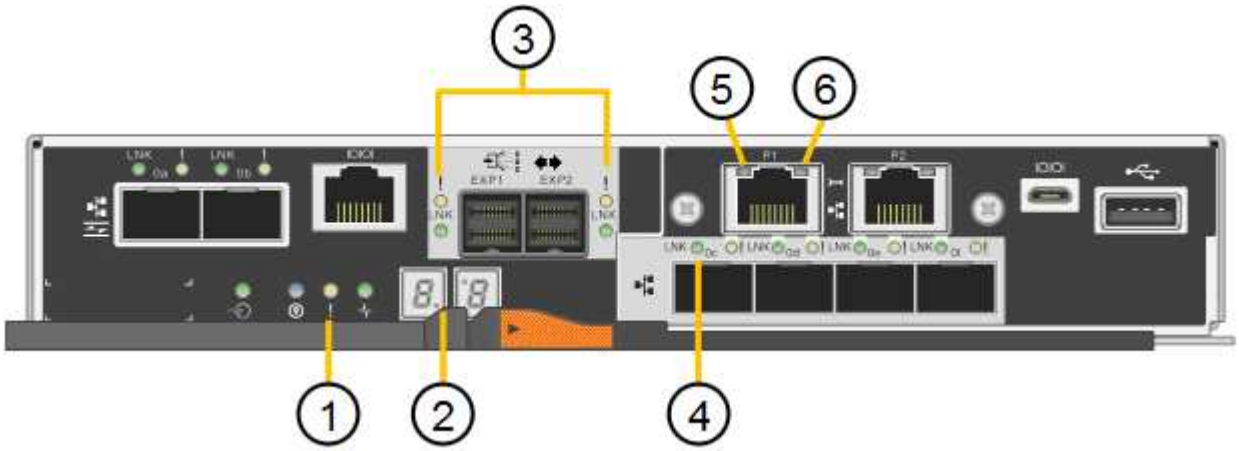

	显示	**Description**
1.	警示 LED	琥珀色：控制器出现故障，需要操作员注意，或者未找到安装脚本。 off ： 控制器运行正常。
2.	七段式显示	显示诊断代码 通过七段显示序列，您可以了解设备的错误和运行状态。
3.	扩展端口警示 LED	琥珀色：这些 LED 始终为琥珀色（未建立链路），因为设备不使用扩展端口。
4.	主机端口链路状态 LED	绿色：链路已启动。 off ： 链路已关闭。
5.	以太网链路状态 LED	绿色：已建立链路。 off ： 未建立任何链路。
6.	以太网活动 LED	绿色：管理端口与其连接的设备（例如以太网交换机）之间的链路已启动。 off ： 控制器与连接的设备之间没有链路。 呈绿色闪烁：存在以太网活动。

常规启动代码

在启动期间或设备硬重置后，将发生以下情况：

1. E5700SG 控制器上的七段显示显示了一个常规代码序列，这些代码不是特定于控制器的。常规序列以代码 AA 和 FF 结尾。
2. 此时将显示特定于 E5700SG 控制器的启动代码。

E5700SG 控制器启动代码

在设备正常启动期间， E5700SG 控制器上的七段显示屏将按所列顺序显示以下代码：

代码	表示
您好	主启动脚本已启动。

代码	表示
p	系统正在检查是否需要更新 FPGA 。
HP	系统正在检查 10/225-GbE 控制器固件是否需要更新。
RB	应用固件更新后，系统正在重新启动。
FP	硬件子系统固件更新检查已完成。控制器间通信服务正在启动。
他	系统正在等待与 E2800 控制器建立连接并与 SANtricity 操作系统同步。 • 注： * 如果此启动操作步骤 在此阶段未进行，请检查两个控制器之间的连接。
HC	系统正在检查现有 StorageGRID 安装数据。
好的	StorageGRID 设备安装程序正在运行。
HA	StorageGRID 正在运行。

E5700SG 控制器错误代码

这些代码表示设备启动时 E5700SG 控制器上可能显示的错误情况。如果发生特定的低级硬件错误，则会显示其他两位十六进制代码。如果其中任何一个代码持续一两秒以上，或者您无法通过执行规定的故障排除过程之一来解决此错误，请联系技术支持。

代码	表示
22.	在任何启动设备上均未找到主启动记录。
23	内部闪存磁盘未连接。
2A ， 2B	总线卡滞，无法读取 DIMM SPD 数据。
40	DIMM 无效。
41.	DIMM 无效。
42	内存测试失败。
51	SPD 读取失败。

代码	表示
92 到 96	PCI 总线初始化。
A0 到 A3	SATA 驱动器初始化。
AB	备用启动代码。
AE	正在启动操作系统。
EA	DDR4 训练失败。
E8.	未安装内存。
欧盟	未找到安装脚本。
EP	安装 E2800 控制器或与 E2800 控制器通信失败。

硬件安装故障排除（ SG5700 ）

"NetApp 支持"

Copyright Information

Copyright © 2022 NetApp, Inc. All rights reserved. Printed in the U.S. No part of this document covered by copyright may be reproduced in any form or by any means-graphic, electronic, or mechanical, including photocopying, recording, taping, or storage in an electronic retrieval system- without prior written permission of the copyright owner.

Software derived from copyrighted NetApp material is subject to the following license and disclaimer:

THIS SOFTWARE IS PROVIDED BY NETAPP “AS IS” AND WITHOUT ANY EXPRESS OR IMPLIED WARRANTIES, INCLUDING, BUT NOT LIMITED TO, THE IMPLIED WARRANTIES OF MERCHANTABILITY AND FITNESS FOR A PARTICULAR PURPOSE, WHICH ARE HEREBY DISCLAIMED. IN NO EVENT SHALL NETAPP BE LIABLE FOR ANY DIRECT, INDIRECT, INCIDENTAL, SPECIAL, EXEMPLARY, OR CONSEQUENTIAL DAMAGES (INCLUDING, BUT NOT LIMITED TO, PROCUREMENT OF SUBSTITUTE GOODS OR SERVICES; LOSS OF USE, DATA, OR PROFITS; OR BUSINESS INTERRUPTION) HOWEVER CAUSED AND ON ANY THEORY OF LIABILITY, WHETHER IN CONTRACT, STRICT LIABILITY, OR TORT (INCLUDING NEGLIGENCE OR OTHERWISE) ARISING IN ANY WAY OUT OF THE USE OF THIS SOFTWARE, EVEN IF ADVISED OF THE POSSIBILITY OF SUCH DAMAGE.

NetApp reserves the right to change any products described herein at any time, and without notice. NetApp assumes no responsibility or liability arising from the use of products described herein, except as expressly agreed to in writing by NetApp. The use or purchase of this product does not convey a license under any patent rights, trademark rights, or any other intellectual property rights of NetApp.

The product described in this manual may be protected by one or more U.S. patents, foreign patents, or pending applications.

RESTRICTED RIGHTS LEGEND: Use, duplication, or disclosure by the government is subject to restrictions as set forth in subparagraph (c)(1)(ii) of the Rights in Technical Data and Computer Software clause at DFARS 252.277-7103 (October 1988) and FAR 52-227-19 (June 1987).

Trademark Information

NETAPP, the NETAPP logo, and the marks listed at http://www.netapp.com/TM are trademarks of NetApp, Inc. Other company and product names may be trademarks of their respective owners.