查看设备网络连接（SG5700）

StorageGRID

NetApp
March 18, 2022

This PDF was generated from https://docs.netapp.com/zh-cn/storagegrid-116/sg5700/network-bond-modes-for-10-25-gbe-ports.html on March 18, 2022. Always check docs.netapp.com for the latest.

目录

查看设备网络连接（SG5700） 1
StorageGRID 设备网络 1
StorageGRID 设备连接 1
E5700SG 控制器端口的端口绑定模式 3

查看设备网络连接（SG5700）

在安装 StorageGRID 设备之前，您应了解可以将哪些网络连接到设备，以及如何使用每个控制器上的端口。

StorageGRID 设备网络

将 StorageGRID 设备部署为 StorageGRID 网格中的存储节点时，您可以将其连接到以下网络：

- * 适用于 StorageGRID 的网格网络 *：网格网络用于所有内部 StorageGRID 流量。它可以在网格中的所有节点之间以及所有站点和子网之间建立连接。网格网络为必填项。
- * 适用于 StorageGRID 的管理网络 *：管理网络是一个用于系统管理和维护的封闭网络。管理网络通常是一个专用网络，不需要在站点之间进行路由。管理网络是可选的。
- * 适用于 StorageGRID 的客户端网络：* 客户端网络是一种开放网络，用于访问包括 S3 和 Swift 在内的客户端应用程序。客户端网络可提供对网格的客户端协议访问，从而可以隔离和保护网格网络。客户端网络是可选的。
- * 适用于 SANtricity System Manager* 的管理网络（可选）：通过此网络，您可以访问 E2800 控制器上的 SANtricity System Manager ，从而监控和管理设备中的硬件组件。此管理网络可以与 StorageGRID 的管理网络相同，也可以是一个独立的管理网络。

  如果未连接可选的 SANtricity System Manager 网络，则可能无法使用某些 SANtricity 功能。

有关 StorageGRID 网络的详细信息，请参见 *Grid Primer* 。

StorageGRID 设备连接

安装 StorageGRID 设备时，必须将两个控制器彼此连接并连接到所需的网络。此图显示了 SG5760 中的两个控制器，其中 E2800 控制器位于顶部， E5700SG 控制器位于底部。在 SG5712 中， E2800 控制器位于 E5700SG 控制器的左侧。

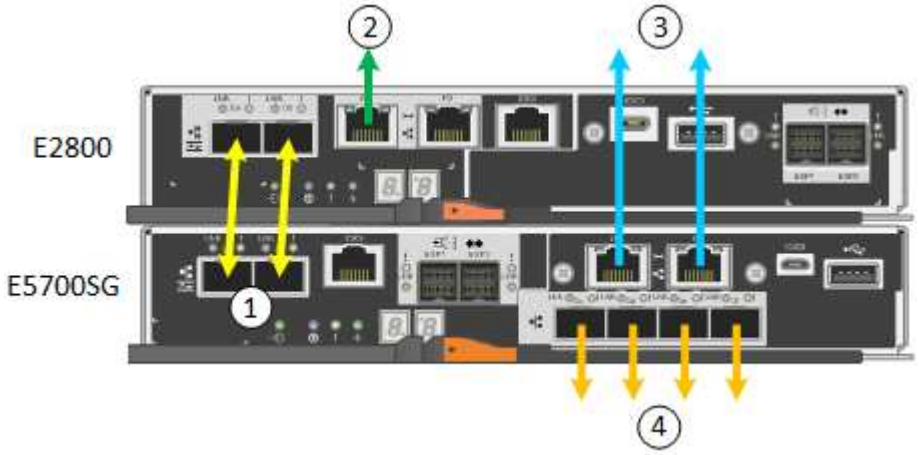

	Port	端口类型	功能
1.	每个控制器上两个互连端口	16 GB/s FC 光纤 SFP+	将两个控制器彼此连接。
2.	E2800 控制器上的管理端口 1	1-GbE （RJ-45）	连接到访问 SANtricity System Manager 的网络。您可以使用适用于 StorageGRID 的管理网络或独立的管理网络。
2.	E2800 控制器上的管理端口 2	1-GbE （RJ-45）	为技术支持预留。
3.	E5700SG 控制器上的管理端口 1	1-GbE （RJ-45）	将 E5700SG 控制器连接到 StorageGRID 管理网络。
3.	E5700SG 控制器上的管理端口 2	1-GbE （RJ-45）	• 如果要与管理网络建立冗余连接，则可以与管理端口 1 绑定。 • 可以保持未连接状态，并可用于临时本地访问（IP 169.254.0.1）。 • 在安装期间，如果 DHCP 分配的 IP 地址不可用，则可以使用将 E5700SG 控制器连接到服务笔记本电脑。
4.	E5700SG 控制器上的 10/225-GbE 端口 1-4	10-GbE 或 25-GbE • 注： * 设备附带的 SFP+ 收发器支持 10-GbE 链路速度。如果要对四个网络端口使用 25 GbE 链路速度，则必须提供 SFP28 收发器。	连接到网格网络和 StorageGRID 客户端网络。请参见 " E5700SG 控制器的`10/225-GbE 端口连接 " 。`

收集安装信息（SG5700）

缆线设备（SG5700）

E5700SG 控制器端口的端口绑定模式

网络连接准则

安装 VMware

安装 Red Hat Enterprise Linux 或 CentOS

安装 Ubuntu 或 Debian

E5700SG 控制器端口的端口绑定模式

在为 E5700SG 控制器端口配置网络链路时，您可以对连接到网格网络和可选客户端网络的 10/25/GbE 端口以及连接到可选管理网络的 1-GbE 管理端口使用端口绑定。端口绑定可在 StorageGRID 网络和设备之间提供冗余路径，从而有助于保护数据。

配置网络链路（ SG5700 ）

10/225-GbE 端口的网络绑定模式

E5700SG 控制器上的 10/225-GbE 网络端口支持网格网络和客户端网络连接的固定端口绑定模式或聚合端口绑定模式。

固定端口绑定模式

固定模式是 10/225-GbE 网络端口的默认配置。

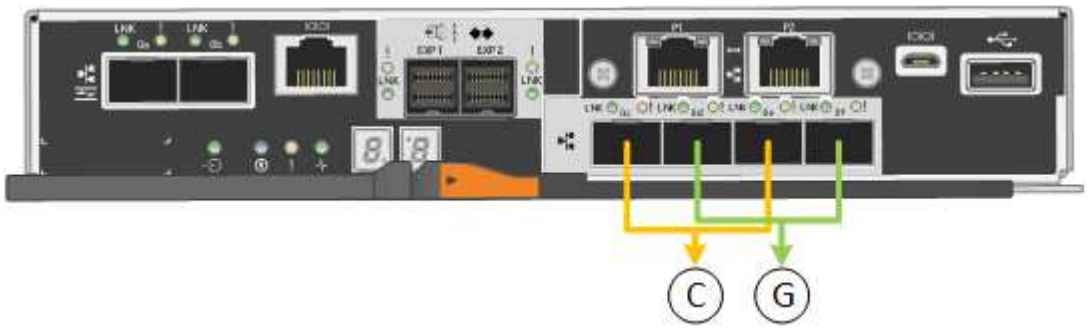

Callout	哪些端口已绑定
C	如果使用此网络，则端口 1 和 3 将绑定到客户端网络。
g	网格网络的端口 2 和 4 绑定在一起。

使用固定端口绑定模式时，您可以使用两种网络绑定模式之一：主动备份或链路聚合控制协议（ LACP ）。

- 在主动备份模式（默认）下，一次只有一个端口处于活动状态。如果活动端口发生故障，其备份端口会自动提供故障转移连接。端口 4 为端口 2 （网格网络）提供备份路径，端口 3 为端口 1 （客户端网络）提供备份路径。
- 在 LACP 模式下，每对端口在控制器和网络之间形成一个逻辑通道，从而提高吞吐量。如果一个端口发生故障，另一个端口将继续提供通道。吞吐量会降低，但连接不会受到影响。

> 如果不需要冗余连接，则每个网络只能使用一个端口。但是，请注意，安装 StorageGRID 后，网格管理器中将发出警报，指示已拔下缆线。您可以安全地确认此警报以将其清除。

聚合端口绑定模式

聚合端口绑定模式可显著提高每个 StorageGRID 网络的吞吐量，并提供额外的故障转移路径。

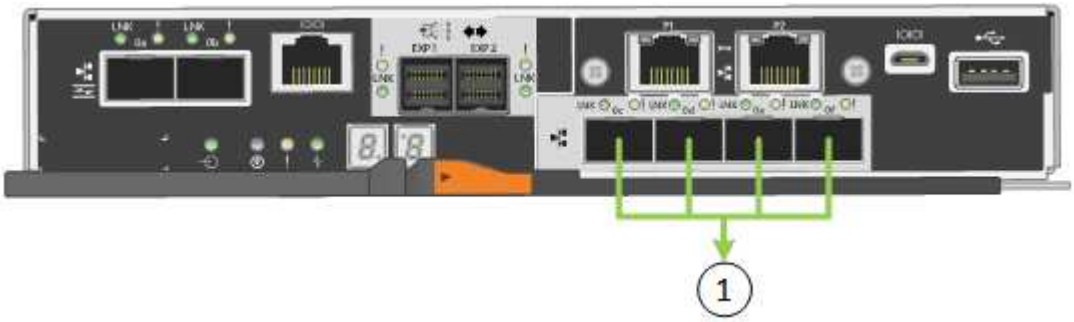

Callout	哪些端口已绑定
1.	所有连接的端口都分组在一个 LACP 绑定中，从而允许所有端口用于网格网络和客户端网络流量。

如果您计划使用聚合端口绑定模式：

- 您必须使用 LACP 网络绑定模式。
- 您必须为每个网络指定唯一的 VLAN 标记。此 VLAN 标记将添加到每个网络数据包中，以确保网络流量路由到正确的网络。
- 这些端口必须连接到可支持 VLAN 和 LACP 的交换机。如果多个交换机参与 LACP 绑定，则这些交换机必须支持多机箱链路聚合组（ MLAG ）或等效项。
- 您必须了解如何将交换机配置为使用 VLAN ， LACP 和 MLAG 或等效项。

如果您不想使用全部四个 10/225-GbE 端口，则可以使用一个，两个或三个端口。如果使用多个端口，则在一个 10/225-GbE 端口出现故障时，某些网络连接将保持可用的可能性最大。

> 如果您选择使用的端口少于四个，请注意，安装 StorageGRID 后，网格管理器中将发出一个或多个警报，指示缆线已拔出。您可以安全地确认警报以将其清除。

1-GbE 管理端口的网络绑定模式

对于 E5700SG 控制器上的两个 1-GbE 管理端口，您可以选择独立网络绑定模式或主动备份网络绑定模式来连接到可选的管理网络。

在独立模式下，只有管理端口 1 连接到管理网络。此模式不提供冗余路径。管理端口 2 未连接，可用于临时本地连接（使用 IP 地址 169.254.0.1 ）

在主动备份模式下，管理端口 1 和 2 均连接到管理网络。一次只有一个端口处于活动状态。如果活动端口发生故障，其备份端口会自动提供故障转移连接。将这两个物理端口绑定到一个逻辑管理端口可提供指向管理网络的冗余路径。

如果在将 1-GbE 管理端口配置为主动备份模式后需要临时本地连接到 E5700SG 控制器，请从两个管理端口拔下缆线，将临时缆线插入管理端口 2 ，然后使用 IP 地址 169.254.0.1 访问此设备。

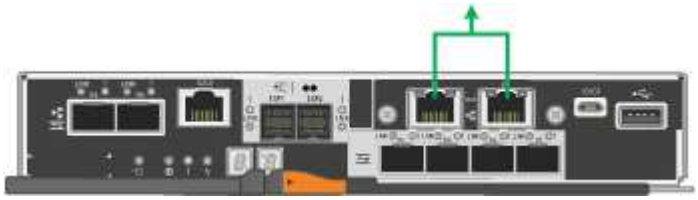

Copyright Information

Copyright © 2022 NetApp, Inc. All rights reserved. Printed in the U.S. No part of this document covered by copyright may be reproduced in any form or by any means-graphic, electronic, or mechanical, including photocopying, recording, taping, or storage in an electronic retrieval system- without prior written permission of the copyright owner.

Software derived from copyrighted NetApp material is subject to the following license and disclaimer:

THIS SOFTWARE IS PROVIDED BY NETAPP “AS IS” AND WITHOUT ANY EXPRESS OR IMPLIED WARRANTIES, INCLUDING, BUT NOT LIMITED TO, THE IMPLIED WARRANTIES OF MERCHANTABILITY AND FITNESS FOR A PARTICULAR PURPOSE, WHICH ARE HEREBY DISCLAIMED. IN NO EVENT SHALL NETAPP BE LIABLE FOR ANY DIRECT, INDIRECT, INCIDENTAL, SPECIAL, EXEMPLARY, OR CONSEQUENTIAL DAMAGES (INCLUDING, BUT NOT LIMITED TO, PROCUREMENT OF SUBSTITUTE GOODS OR SERVICES; LOSS OF USE, DATA, OR PROFITS; OR BUSINESS INTERRUPTION) HOWEVER CAUSED AND ON ANY THEORY OF LIABILITY, WHETHER IN CONTRACT, STRICT LIABILITY, OR TORT (INCLUDING NEGLIGENCE OR OTHERWISE) ARISING IN ANY WAY OUT OF THE USE OF THIS SOFTWARE, EVEN IF ADVISED OF THE POSSIBILITY OF SUCH DAMAGE.

NetApp reserves the right to change any products described herein at any time, and without notice. NetApp assumes no responsibility or liability arising from the use of products described herein, except as expressly agreed to in writing by NetApp. The use or purchase of this product does not convey a license under any patent rights, trademark rights, or any other intellectual property rights of NetApp.

The product described in this manual may be protected by one or more U.S. patents, foreign patents, or pending applications.

RESTRICTED RIGHTS LEGEND: Use, duplication, or disclosure by the government is subject to restrictions as set forth in subparagraph (c)(1)(ii) of the Rights in Technical Data and Computer Software clause at DFARS 252.277-7103 (October 1988) and FAR 52-227-19 (June 1987).

Trademark Information

NETAPP, the NETAPP logo, and the marks listed at http://www.netapp.com/TM are trademarks of NetApp, Inc. Other company and product names may be trademarks of their respective owners.