管理链路成本

StorageGRID

NetApp
February 20, 2024

This PDF was generated from https://docs.netapp.com/zh-cn/storagegrid-116/admin/what-link-costs-are.html on February 20, 2024. Always check docs.netapp.com for the latest.

目录

管理链路成本 1
链路成本是多少 1
更新链路成本 2

管理链路成本

链路成本是多少

链路成本可用于确定存在两个或更多数据中心站点时哪个数据中心站点提供请求的服务的优先级。您可以调整链路成本以反映站点之间的延迟。

- 链接成本用于确定用于实现对象检索的对象副本的优先级。
- 网格管理 API 和租户管理 API 使用链路成本来确定要使用的内部 StorageGRID 服务。
- 链路成本由网关节点上已弃用的连接负载平衡器（ CLB ）服务用于指导客户端连接。请参见 负载平衡的工作原理— CLB 服务。

此图显示了一个三站点网格，其中在站点之间配置了链路成本：

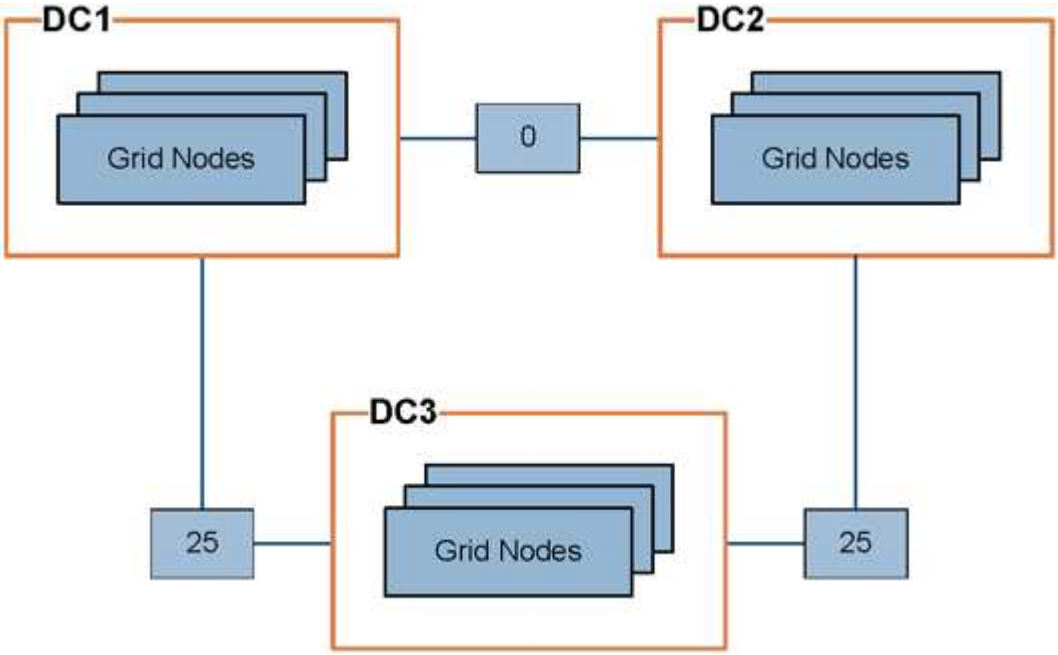

- 网关节点上的 CLB 服务会将客户端连接平均分布到同一数据中心站点上的所有存储节点以及任何数据中心站点，链路成本为 0 。

  在此示例中，数据中心站点 1 （ DC1 ）的网关节点会将客户端连接平均分布到 DC1 的存储节点和 DC2 的存储节点。DC3 上的网关节点仅向 DC3 上的存储节点发送客户端连接。

- 在检索作为多个复制副本存在的对象时， StorageGRID 会在链路成本最低的数据中心检索此副本。

  在此示例中，如果 DC2 上的客户端应用程序检索存储在 DC1 和 DC3 上的对象，则会从 DC1 检索该对象，因为从 DC1 到 D2 的链路成本为 0 ，低于从 DC3 到 DC2 的链路成本（ 25 ）。

链路成本是任意的相对数字，没有特定的度量单位。例如，使用链路成本 50 比使用链路成本 25 更低。下表显示了常用链路成本。

链接。	链路成本	注释：
物理数据中心站点之间	25 （默认）	通过 WAN 链路连接的数据中心。
位于同一物理位置的逻辑数据中心站点之间	0	逻辑数据中心位于通过 LAN 连接的同一物理建筑或园区中。

更新链路成本

您可以更新数据中心站点之间的链路成本，以反映站点之间的延迟。

您需要的内容

- 您将使用登录到网格管理器 支持的 Web 浏览器。
- 您具有网格拓扑页面配置权限。

步骤

1. 选择 * 配置 * > * 网络 * > * 链路成本 * 。

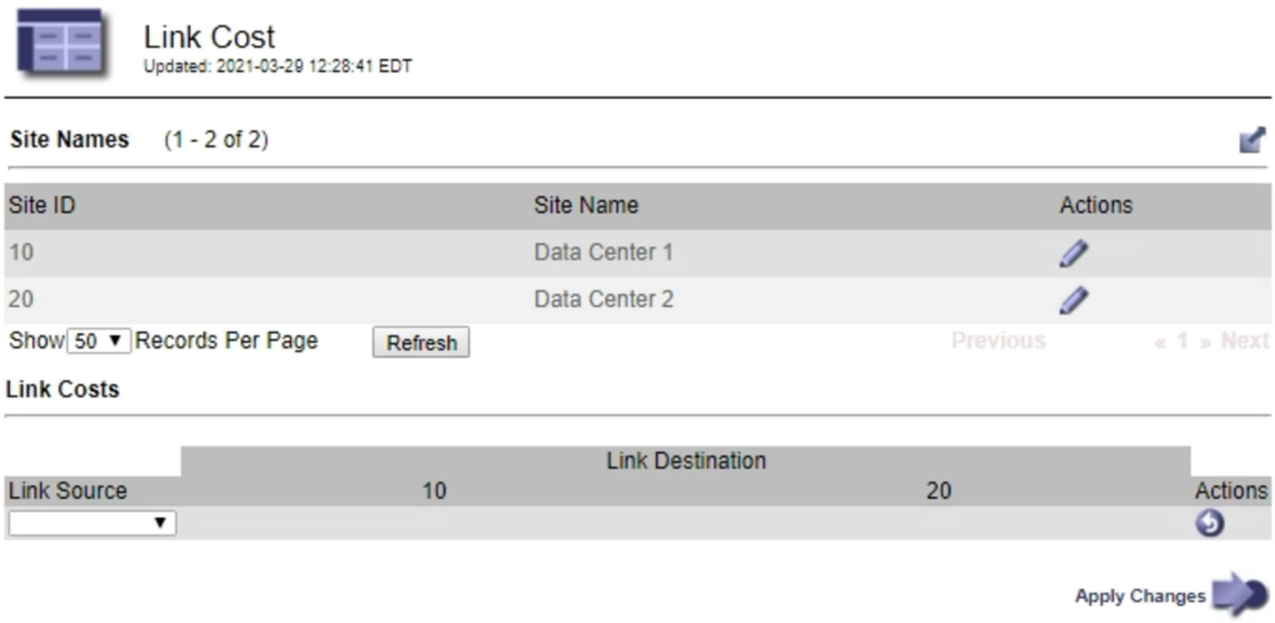

2. 在 * 链路源 * 下选择一个站点，然后在 * 链路目标 * 下输入一个介于 0 和 100 之间的成本值。

   如果源与目标相同，则无法更改链路成本。

   要取消更改，请选择 * 还原 * 。

3. 选择 * 应用更改 * 。

版权信息

版权所有 © 2024 NetApp, Inc.。保留所有权利。中国印刷。未经版权所有者事先书面许可，本文档中受版权保护的任何部分不得以任何形式或通过任何手段（图片、电子或机械方式，包括影印、录音、录像或存储在电子检索系统中）进行复制。

从受版权保护的 NetApp 资料派生的软件受以下许可和免责声明的约束：

本软件由 NetApp 按“原样”提供，不含任何明示或暗示担保，包括但不限于适销性以及针对特定用途的适用性的隐含担保，特此声明不承担任何责任。在任何情况下，对于因使用本软件而以任何方式造成的任何直接性、间接性、偶然性、特殊性、惩罚性或后果性损失（包括但不限于购买替代商品或服务；使用、数据或利润方面的损失；或者业务中断），无论原因如何以及基于何种责任理论，无论出于合同、严格责任或侵权行为（包括疏忽或其他行为），NetApp 均不承担责任，即使已被告知存在上述损失的可能性。

NetApp 保留在不另行通知的情况下随时对本文档所述的任何产品进行更改的权利。除非 NetApp 以书面形式明确同意，否则 NetApp 不承担因使用本文档所述产品而产生的任何责任或义务。使用或购买本产品不表示获得 NetApp 的任何专利权、商标权或任何其他知识产权许可。

本手册中描述的产品可能受一项或多项美国专利、外国专利或正在申请的专利的保护。

有限权利说明：政府使用、复制或公开本文档受 DFARS 252.227-7013（2014 年 2 月）和 FAR 52.227-19（2007 年 12 月）中“技术数据权利 — 非商用”条款第 (b)(3) 条规定的限制条件的约束。

本文档中所含数据与商业产品和/或商业服务（定义见 FAR 2.101）相关，属于 NetApp, Inc. 的专有信息。根据本协议提供的所有 NetApp 技术数据和计算机软件具有商业性质，并完全由私人出资开发。 美国政府对这些数据的使用权具有非排他性、全球性、受限且不可撤销的许可，该许可既不可转让，也不可再许可，但仅限在与交付数据所依据的美国政府合同有关且受合同支持的情况下使用。除本文档规定的情形外，未经 NetApp, Inc. 事先书面批准，不得使用、披露、复制、修改、操作或显示这些数据。美国政府对国防部的授权仅限于 DFARS 的第 252.227-7015(b)（2014 年 2 月）条款中明确的权利。

商标信息

NetApp、NetApp 标识和 http://www.netapp.com/TM 上所列的商标是 NetApp, Inc. 的商标。其他公司和产品名称可能是其各自所有者的商标。