准备主机（Red Hat 或 CentOS）

StorageGRID

NetApp
July 18, 2022

This PDF was generated from https://docs.netapp.com/zh-cn/storagegrid-116/rhel/installing-linux.html on July 18, 2022. Always check docs.netapp.com for the latest.

目录

准备主机（Red Hat 或 CentOS） 1
安装 Linux 1
配置主机网络（Red Hat Enterprise Linux 或 CentOS） 1
配置主机存储 5
配置容器引擎存储卷 7
安装 StorageGRID 主机服务 9

准备主机（Red Hat 或 CentOS）

安装 Linux

您必须在所有网格主机上安装 Linux 。使用 "NetApp 互操作性表工具" 以获取支持的版本列表。

步骤

1. 按照分销商的说明或您的标准操作步骤 在所有物理或虚拟网格主机上安装 Linux 。

   > 如果您使用的是标准 Linux 安装程序， NetApp 建议选择 "`compute node` " 软件配置（如果可用）或 " `minimal install` " 基础环境。请勿安装任何图形桌面环境。

2. 确保所有主机均可访问软件包存储库，包括其他通道。

   您可能需要在此安装操作步骤 中稍后再安装这些附加软件包。

3. 如果已启用交换：

   a. 运行以下命令： ` $sudo swapoff -all`

   b. 从 ` /etc/fstab` 中删除所有交换条目以保留这些设置。

   > 如果未完全禁用交换，则会严重降低性能。

配置主机网络（Red Hat Enterprise Linux 或 CentOS）

在主机上完成 Linux 安装后，您可能需要执行一些额外的配置，以便在每个主机上准备一组适合映射到稍后要部署的 StorageGRID 节点的网络接口。

您需要什么？ **#8217**；将需要什么

- 您已查看 StorageGRID 网络连接准则。
- 您已查看有关的信息 节点容器迁移要求。
- 如果您使用的是虚拟主机，则已阅读 MAC 地址克隆的注意事项和建议 配置主机网络之前。

> 如果要使用 VM 作为主机，则应选择 VMXNET 3 作为虚拟网络适配器。VMware E1000 网络适配器已导致在某些 Linux 版本上部署 StorageGRID 容器时出现连接问题。

网格节点必须能够访问网格网络，还可以访问管理网络和客户端网络。您可以通过创建映射来提供此访问权限，此映射会将主机的物理接口与每个网格节点的虚拟接口相关联。创建主机接口时，请使用友好名称以方便在所有主机之间进行部署，并启用迁移。

同一接口可以在主机与一个或多个节点之间共享。例如，您可以使用相同的接口进行主机访问和节点管理网络访问，以便于维护主机和节点。尽管主机和各个节点之间可以共享同一接口，但所有接口都必须具有不同的 IP 地址。不能在节点之间或主机与任何节点之间共享 IP 地址。

您可以使用相同的主机网络接口为主机上的所有 StorageGRID 节点提供网格网络接口；可以为每个节点使用不同的主机网络接口；也可以在这两者之间执行操作。但是，通常不会提供与单个节点的网格和管理网络接口相同的主机网络接口，也不会提供与一个节点的网格网络接口和另一个节点的客户端网络接口相同的主机网络接口。

您可以通过多种方式完成此任务。例如，如果您的主机是虚拟机，而您要为每个主机部署一个或两个 StorageGRID 节点，则只需在虚拟机管理程序中创建正确数量的网络接口并使用一对一映射即可。如果要在裸机主机上部署多个节点以供生产使用，则可以利用 Linux 网络堆栈对 VLAN 和 LACP 的支持来实现容错和带宽共享。以下各节详细介绍了这两个示例的方法。您无需使用上述任一示例；您可以使用任何满足您需求的方法。

> 请勿直接使用绑定或网桥设备作为容器网络接口。这样做可能会阻止内核问题描述 在容器命名空间中对绑定和网桥设备使用 MACVLAN 导致节点启动。请改用非绑定设备，例如 VLAN 或虚拟以太网（ Veth ）对。在节点配置文件中指定此设备作为网络接口。

正在创建节点配置文件

MAC 地址克隆的注意事项和建议

MAC 地址克隆会使容器使用主机的 MAC 地址，而主机则使用您指定的地址或随机生成的地址的 MAC 地址。您应使用 MAC 地址克隆来避免使用混杂模式网络配置。

启用 MAC 克隆

在某些环境中，可以通过 MAC 地址克隆来增强安全性，因为它使您可以对管理网络，网格网络和客户端网络使用专用虚拟 NIC 。让容器使用主机上专用 NIC 的 MAC 地址可以避免使用混杂模式网络配置。

> MAC 地址克隆用于安装虚拟服务器，可能无法在所有物理设备配置中正常运行。

> 如果某个节点由于 MAC 克隆目标接口繁忙而无法启动，则在启动节点之前，您可能需要将链路设置为 " 关闭 " 。此外，在链路启动时，虚拟环境可能会阻止网络接口上的 MAC 克隆。如果某个节点由于接口繁忙而无法设置 MAC 地址并启动，则在启动该节点之前将链路设置为 " 关闭 " 可能会修复问题描述 。

默认情况下， MAC 地址克隆处于禁用状态，必须通过节点配置密钥进行设置。您应在安装 StorageGRID 时启用它。

每个网络有一个密钥：

- `admin_network_target_type_interface_clone_MAC`
- `grid_network_target_type_interface_clone_MAC`
- `client_network_target_type_interface_clone_MAC`

如果将密钥设置为 "true" ，则容器将使用主机 NIC 的 MAC 地址。此外，主机将使用指定容器网络的 MAC 地址。默认情况下，容器地址是随机生成的地址，但如果您使用 `_network_MAC` 节点配置密钥设置了一个地址，则会改用该地址。主机和容器始终具有不同的 MAC 地址。

> 在虚拟主机上启用 MAC 克隆而不同时在虚拟机管理程序上启用混杂模式可能会使用主机的接口发生原因 Linux 主机网络连接停止工作。

Mac 克隆使用情形

MAC 克隆需要考虑两种使用情形：

- 未启用 MAC 克隆：如果节点配置文件中的 ` clone_mac` 密钥未设置或设置为 "false" ，则主机将使用主机 NIC MAC ，并且容器将具有 StorageGRID 生成的 MAC ，除非在 ` _network_mac` 密钥中指定了 MAC 。如果在 ` _network_MAC` 项中设置了地址，则容器将具有在 ` _network_MAC` 项中指定的地址。此密钥配置要求使用混杂模式。
- 已启用 MAC 克隆：如果节点配置文件中的 ` clone_mac` 密钥设置为 "true" ，则容器将使用主机 NIC MAC ，而主机将使用 StorageGRID 生成的 MAC ，除非在 ` _network_mac` 密钥中指定了 MAC 。如果在 ` _network_MAC` 项中设置了地址，则主机将使用指定的地址，而不是生成的地址。在此密钥配置中，不应使用混杂模式。

> 如果您不希望使用 MAC 地址克隆，而希望允许所有接口接收和传输非虚拟机管理程序分配的 MAC 地址的数据， 对于配置模式， MAC 地址更改和伪造传输，请确保虚拟交换机和端口组级别的安全属性设置为 * 接受 * 。虚拟交换机上设置的值可以被端口组级别的值覆盖，因此请确保这两个位置的设置相同。

要启用 MAC 克隆，请参见 有关创建节点配置文件的说明。

Mac 克隆示例

在 MAC 地址为 11： 22： 33： 44： 55： 66 的主机上为接口 ens256 启用 MAC 克隆的示例，以及节点配置文件中的以下密钥：

- `admin_network_target = ens256`
- `admin_network_MAC = B2 ： 9c ： 02 ： C2 ： 27 ： 10`
- `admin_network_target_type_interface_clone_MAC = true`
- 结果 *： ens256 的主机 MAC 为 B2： 9c： 02： C2： 27： 10 ，管理网络 MAC 为 11： 22： 33： 44： 55： 66

示例 **1**： 映射到物理或虚拟 **NIC** 的一对一映射

示例 1 介绍了一个简单的物理接口映射，该映射只需要很少的主机端配置或根本不需要主机端配置。

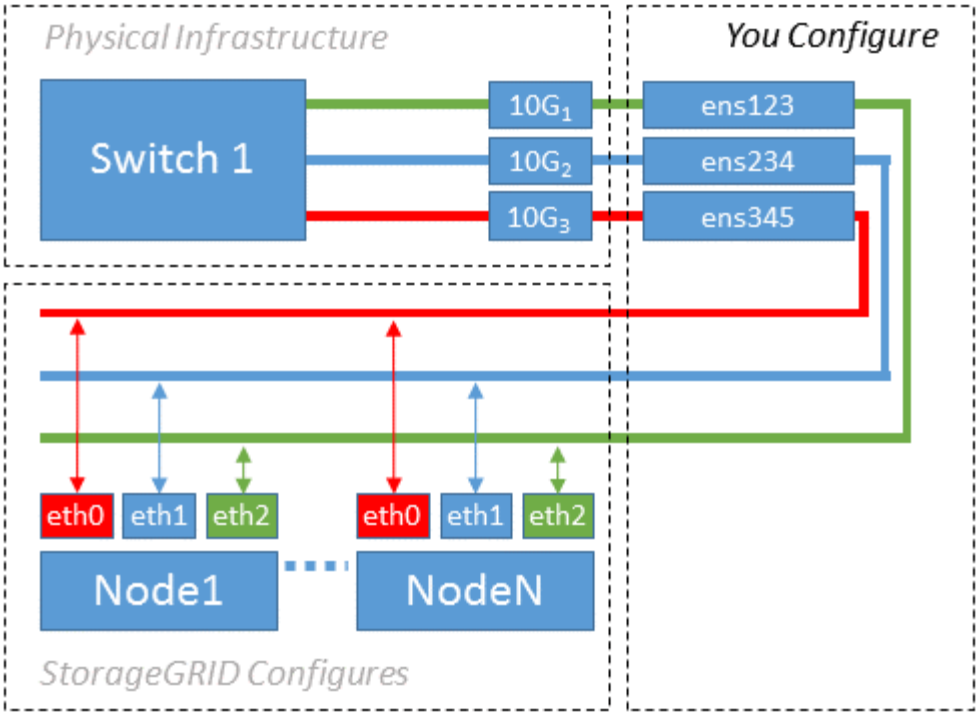

在安装或启动期间或热添加接口时， Linux 操作系统会自动创建 `ensXYZ` 接口。除了确保接口设置为在启动后自动启动之外，无需进行任何配置。您必须确定哪个 `ensXYZ` 对应于哪个 StorageGRID 网络（网格，管理员或客户端），以便稍后在配置过程中提供正确的映射。

请注意，此图显示了多个 StorageGRID 节点；但是，通常情况下，您会对单节点 VM 使用此配置。

如果交换机 1 是物理交换机，则应将连接到接口 10G1 到 10G3 的端口配置为访问模式，并将其放置在相应的 VLAN 上。

示例 2： LACP 绑定传输 VLAN

示例 2 假定您熟悉绑定网络接口以及在所使用的 Linux 分发版上创建 VLAN 接口。

示例 2 介绍了一种基于 VLAN 的通用灵活方案，该方案有助于在单个主机上的所有节点之间共享所有可用网络带宽。此示例尤其适用于裸机主机。

要了解此示例，假设每个数据中心有三个单独的网格网络，管理员网络和客户端网络子网。子网位于不同的 VLAN （ 1001 ， 1002 和 1003 ）上，并通过 LACP 绑定的中继端口（ bond0 ）提供给主机。您应在此绑定上配置三个 VLAN 接口： bond0.1001 ， bond0.1002 和 bond0.1003 。

如果同一主机上的节点网络需要单独的 VLAN 和子网，则可以在绑定上添加 VLAN 接口并将其映射到主机（如图中的 bond0.1004 所示）。

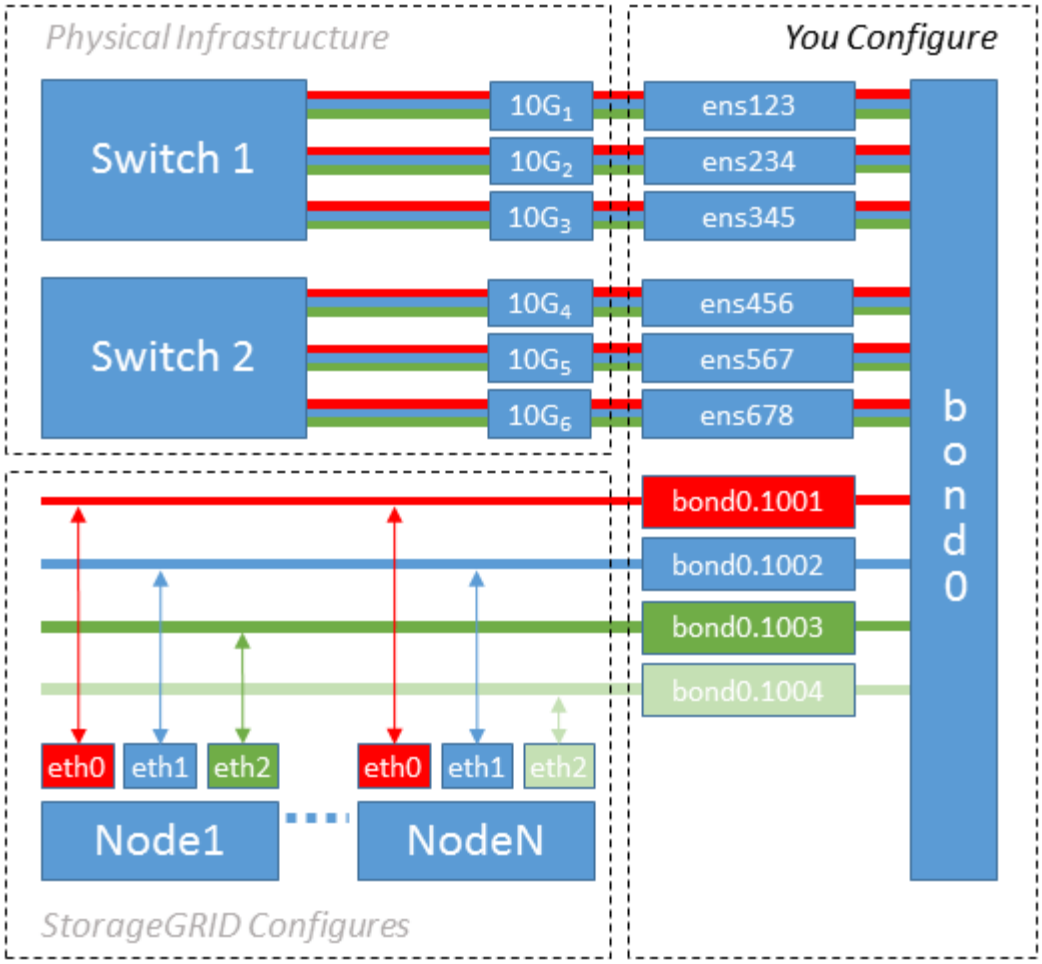

步骤

1. 将用于 StorageGRID 网络连接的所有物理网络接口聚合到一个 LACP 绑定中。

   对每个主机上的绑定使用相同的名称。例如， `bond0` 。

2. 使用标准 VLAN 接口命名约定 `physdev-name.vlan ID` 创建使用此绑定作为关联 "`物理设备，` " 的 VLAN 接口。

   请注意，步骤 1 和 2 要求对终止网络链路另一端的边缘交换机进行适当配置。此外，边缘交换机端口还必须聚合到 LACP 端口通道中，并配置为中继，并允许通过所有必需的 VLAN 。

   本文档提供了此每主机网络配置方案的示例接口配置文件。

示例 /etc/sysconfig/network-scripts

配置主机存储

您必须为每个主机分配块存储卷。

您已阅读以下主题，其中提供了完成此任务所需的信息：

存储和性能要求

节点容器迁移要求

在将块存储卷（ LUN ）分配给主机时，请使用 s存储要求 中的表确定以下内容：

- 每个主机所需的卷数（根据要在该主机上部署的节点的数量和类型）
- 每个卷的存储类别（即系统数据或对象数据）
- 每个卷的大小

在主机上部署 StorageGRID 节点时，您将使用此信息以及 Linux 为每个物理卷分配的永久性名称。

> 您无需对其中任何卷进行分区，格式化或挂载；您只需确保这些卷对主机可见即可。

在编写卷名称列表时，请避免使用 "`raw` " 特殊设备文件（例如，` /dev/sdb` ）。这些文件可能会在主机重新启动后发生更改，从而影响系统的正常运行。如果您使用的是 iSCSI LUN 和设备映射程序多路径，请考虑在 ` /dev/mapper` 目录中使用多路径别名，尤其是在 SAN 拓扑包含指向共享存储的冗余网络路径时。或者，您也可以在 ` /dev/disk/by-path/` 下使用系统创建的软链接作为永久性设备名称。

例如：

```
ls -l
$ ls -l /dev/disk/by-path/
total 0
lrwxrwxrwx 1 root root  9 Sep 19 18:53 pci-0000:00:07.1-ata-2 -> ../../sr0
lrwxrwxrwx 1 root root  9 Sep 19 18:53 pci-0000:03:00.0-scsi-0:0:0:0 ->
../../sda
lrwxrwxrwx 1 root root 10 Sep 19 18:53 pci-0000:03:00.0-scsi-0:0:0:0-part1
-> ../../sda1
lrwxrwxrwx 1 root root 10 Sep 19 18:53 pci-0000:03:00.0-scsi-0:0:0:0-part2
-> ../../sda2
lrwxrwxrwx 1 root root  9 Sep 19 18:53 pci-0000:03:00.0-scsi-0:0:1:0 ->
../../sdb
lrwxrwxrwx 1 root root  9 Sep 19 18:53 pci-0000:03:00.0-scsi-0:0:2:0 ->
../../sdc
lrwxrwxrwx 1 root root  9 Sep 19 18:53 pci-0000:03:00.0-scsi-0:0:3:0 ->
../../sdd
```

每个安装的结果会有所不同。

为每个块存储卷分配友好名称，以简化初始 StorageGRID 安装和未来维护过程。如果使用设备映射程序多路径驱动程序对共享存储卷进行冗余访问，则可以在 ` /etc/multipath.conf` 文件中使用 `alias` 字段。

例如：

```
multipaths {
     multipath {
          wwid 3600a09800059d6df00005df2573c2c30
          alias docker-storage-volume-hostA
     }
     multipath {
          wwid 3600a09800059d6df00005df3573c2c30
          alias sgws-adm1-var-local
     }
     multipath {
          wwid 3600a09800059d6df00005df4573c2c30
          alias sgws-adm1-audit-logs
     }
     multipath {
          wwid 3600a09800059d6df00005df5573c2c30
          alias sgws-adm1-tables
     }
     multipath {
          wwid 3600a09800059d6df00005df6573c2c30
          alias sgws-gw1-var-local
     }
     multipath {
          wwid 3600a09800059d6df00005df7573c2c30
          alias sgws-sn1-var-local
     }
     multipath {
          wwid 3600a09800059d6df00005df7573c2c30
          alias sgws-sn1-rangedb-0
     }
     …
```

这样就会对别名进行发生原因，使其显示为主机上的 `/dev/mapper` 目录中的块设备，从而可以在配置或维护操作需要指定块存储卷时指定一个易于验证的友好名称。

> 如果要设置共享存储以支持 StorageGRID 节点迁移并使用设备映射程序多路径功能，则可以在所有主机上创建并安装通用的 `/etc/multipath.conf` 。只需确保在每个主机上使用不同的容器引擎存储卷即可。使用别名并将目标主机名包含在每个容器引擎存储卷 LUN 的别名中，这样便于记住，建议这样做。

配置容器引擎存储卷

配置容器引擎存储卷

在安装容器引擎（ Docker 或 Podman ）之前，您可能需要格式化存储卷并将其挂载。

如果您计划对 Docker 或 Podman 存储卷使用本地存储，并且在包含适用于 Docker 的 ` /var/lib/Docker` 和适用于 Podman 的 ` /var/lib/containers` 的主机分区上有足够的可用空间，则可以跳过这些步骤。

> 只有 Red Hat Enterprise Linux （ RHEL ）才支持 Podman 。

步骤

1. 在容器引擎存储卷上创建文件系统：

```
sudo mkfs.ext4 container-engine-storage-volume-device
```

2. 挂载容器引擎存储卷：
   - 对于 Docker：

```
sudo mkdir -p /var/lib/docker
sudo mount container-storage-volume-device /var/lib/docker
```

   - 对于 Podman：

```
sudo mkdir -p /var/lib/containers
sudo mount container-storage-volume-device /var/lib/containers
```

3. 将 container-storage-volume-device 的条目添加到 /etc/fstab 中。

   此步骤可确保存储卷将在主机重新启动后自动重新挂载。

安装 Docker

StorageGRID 系统作为一组容器在 Red Hat Enterprise Linux 或 CentOS 上运行。如果您已选择使用 Docker 容器引擎，请按照以下步骤安装 Docker 。否则， 安装 Podman。

步骤

1. 按照适用于您的 Linux 版本的说明安装 Docker 。

   > 如果您的 Linux 分发版不包含 Docker ，您可以从 Docker 网站下载它。

2. 运行以下两个命令，确保已启用并启动 Docker：

```
sudo systemctl enable docker
```

```
sudo systemctl start docker
```

3. 输入以下命令确认您已安装预期版本的 Docker：

```
sudo docker version
```

客户端和服务器版本必须为 1.11.0 或更高版本。

安装 Podman

StorageGRID 系统作为一组容器在 Red Hat Enterprise Linux 上运行。如果您已选择使用 Podman 容器引擎，请按照以下步骤安装 Podman 。否则， 安装 Docker。

> 只有 Red Hat Enterprise Linux （RHEL）才支持 Podman 。

步骤

1. 按照适用于您的 Linux 版本的说明安装 Podman 和 Podman-Docker 。

   > 安装 Podman 时，您还必须安装 Podman-Docker 软件包。

2. 输入以下命令，确认您已安装所需的 Podman 和 Podman-Docker 版本：

```
sudo docker version
```

> 通过 Podman-Docker 软件包，您可以使用 Docker 命令。

客户端和服务器版本必须为 3.2.3 或更高版本。

```
Version: 3.2.3
API Version: 3.2.3
Go Version: go1.15.7
Built: Tue Jul 27 03:29:39 2021
OS/Arch: linux/amd64
```

安装 StorageGRID 主机服务

您可以使用 StorageGRID RPM 软件包安装 StorageGRID 主机服务。

以下说明介绍如何从 RPM 软件包安装主机服务。或者，您也可以使用安装归档中包含的 Yum 存储库元数据远程安装 RPM 软件包。请参见适用于 Linux 操作系统的 Yum 存储库说明。

步骤

1. 将 StorageGRID RPM 软件包复制到每个主机，或使其在共享存储上可用。

例如，将其放置在 ` /tmp` 目录中，以便您可以在下一步中使用示例命令。

2. 以 root 身份或使用具有 sudo 权限的帐户登录到每个主机，然后按指定顺序运行以下命令：

```
sudo yum --nogpgcheck localinstall /tmp/StorageGRID-Webscale-Images-
version-SHA.rpm
```

```
sudo yum --nogpgcheck localinstall /tmp/StorageGRID-Webscale-Service-
version-SHA.rpm
```

> 您必须先安装映像软件包，然后再安装服务软件包。

> 如果您将软件包放置在非 ` /tmp` 目录中，请修改命令以反映您使用的路径。

版权信息

版权所有©2022 NetApp、Inc.。保留所有权利。Printed in the U.S.版权所涵盖的本文档的任何部分不得以任何形式或任何手段复制、包括影印、录制、 磁带或存储在电子检索系统中—未经版权所有者事先书面许可。

Software derived from copyrighted NetApp material is subject to the following license and disclaimer:

本软件由NetApp按"原样"提供、不含任何明示或默示担保、包括但不限于适销性和特定用途适用性的默示担保、特此声明不承担任何责任。IN NO EVENT SHALL NETAPP BE LIABLE FOR ANY DIRECT, INDIRECT, INCIDENTAL, SPECIAL, EXEMPLARY, OR CONSEQUENTIAL DAMAGES (INCLUDING, BUT NOT LIMITED TO, PROCUREMENT OF SUBSTITUTE GOODS OR SERVICES; LOSS OF USE, DATA, OR PROFITS; OR BUSINESS INTERRUPTION) HOWEVER CAUSED AND ON ANY THEORY OF LIABILITY, WHETHER IN CONTRACT, STRICT LIABILITY, OR TORT (INCLUDING NEGLIGENCE OR OTHERWISE) ARISING IN ANY WAY OUT OF THE USE OF THIS SOFTWARE, EVEN IF ADVISED OF THE POSSIBILITY OF SUCH DAMAGE.

NetApp reserves the right to change any products described herein at any time, and without notice.NetApp assumes no responsibility or liability arising from the use of products described herein, except as expressly agreed to in writing by NetApp.The use or purchase of this product does not convey a license under any patent rights, trademark rights, or any other intellectual property rights of NetApp.

The product described in this manual may be protected by one or more U.S.patents, foreign patents, or pending applications.

RESTRICTED RIGHTS LEGEND: Use, duplication, or disclosure by the government is subject to restrictions as set forth in subparagraph (c)(1)(ii) of the Rights in Technical Data and Computer Software clause at DFARS 252.277-7103 (October 1988) and FAR 52-227-19 (June 1987).

商标信息

NetApp、NetApp标识和中列出的标记 http://www.netapp.com/TM 是NetApp、Inc.的商标。其他公司和产品名称可能是其各自所有者的商标。