网络拓扑示例
StorageGRID

NetApp
June 10, 2022

This PDF was generated from https://docs.netapp.com/zh-cn/storagegrid-116/network/grid-network-topology.html on June 10, 2022. Always check docs.netapp.com for the latest.

目录

网络拓扑示例 1
网格网络拓扑 1
管理网络拓扑 2
客户端网络拓扑 4
所有这三个网络的拓扑结构 6

网络拓扑示例

网格网络拓扑

最简单的网络拓扑只能通过配置网格网络来创建。

配置网格网络时，您需要为每个网格节点的 eth0 接口建立主机 IP 地址，子网掩码和网关 IP 地址。

在配置期间，必须将所有网格网络子网添加到网格网络子网列表（ GSLL ）中。此列表包括所有站点的所有子网，并且可能还包括外部子网，这些子网可提供对 NTP ， DNS 或 LDAP 等关键服务的访问权限。

在安装时，网格网络接口会对 GNSL 中的所有子网应用静态路由，如果配置了网格网络网关，则会将节点的默认路由设置为网格网络网关。如果没有客户端网络，并且网格网络网关是节点的默认路由，则不需要使用 GNSL 。此外，还会生成到网格中所有其他节点的主机路由。

在此示例中，所有流量共享同一网络，包括与 S3 和 Swift 客户端请求以及管理和维护功能相关的流量。

> 此拓扑适用于外部不可用的单站点部署，概念验证或测试部署，或者当第三方负载平衡器充当客户端访问边界时。如果可能，网格网络应专门用于内部流量。管理网络和客户端网络都具有其他防火墙限制，可阻止外部向内部服务发送流量。支持对外部客户端流量使用网格网络，但这种使用可提供更少的保护层。

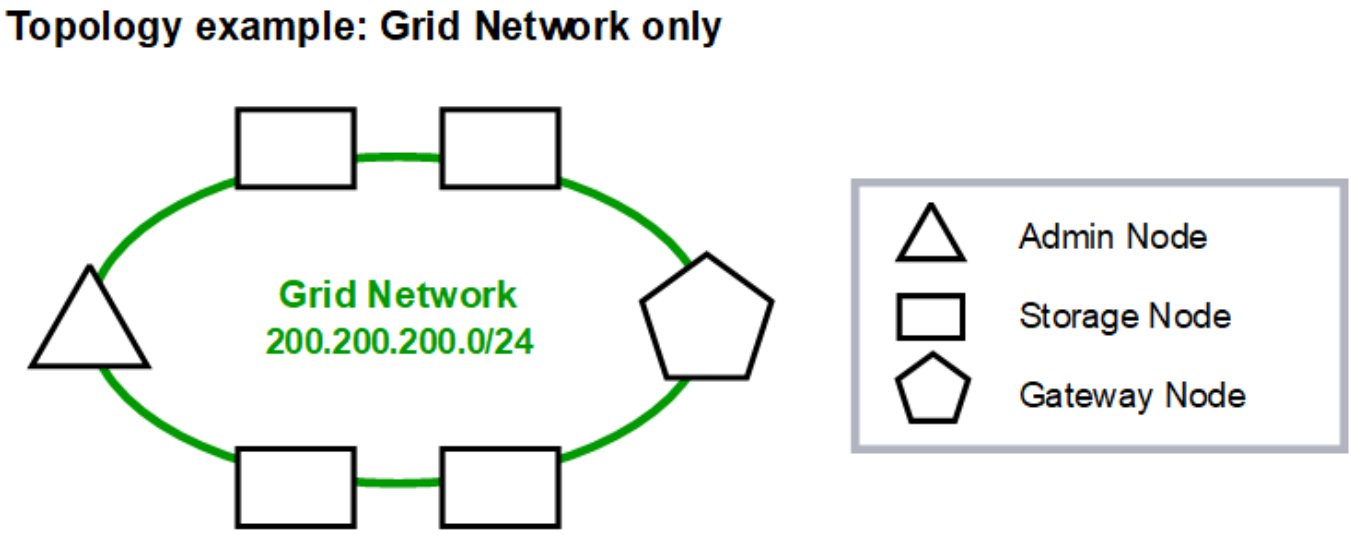

		Provisioned
GNSL → 200.200.200.0/24		
	Grid Network	
Nodes	**IP/mask**	**Gateway**
Admin	200.200.200.32/24	200.200.200.1
Storage	200.200.200.33/24	200.200.200.1
Storage	200.200.200.34/24	200.200.200.1
Storage	200.200.200.35/24	200.200.200.1
Storage	200.200.200.36/24	200.200.200.1
Gateway	200.200.200.37/24	200.200.200.1

System Generated

Nodes	Routes			Type	From
All	0.0.0.0/0	→	200.200.200.1	Default	Grid Network gateway
	200.200.200.0/24	→	eth0	Link	Interface IP/mask

管理网络拓扑

可以选择使用管理网络。使用管理网络和网格网络的一种方法是，为每个节点配置可路由的网格网络和有限制的管理网络。

配置管理网络时，您需要为每个网格节点的 eth1 接口建立主机 IP 地址，子网掩码和网关 IP 地址。

管理网络对于每个节点都是唯一的，并且可以包含多个子网。可以为每个节点配置一个管理外部子网列表（ Admin External Subnet List ， AESL ）。AESL 列出了每个节点可通过管理网络访问的子网。AESL 还必须包括网格通过管理网络访问的任何服务的子网，例如 NTP ， DNS ， KMS 和 LDAP 。AESL 中的每个子网都应用静态路由。

在此示例中，网格网络用于处理与 S3 和 Swift 客户端请求以及对象管理相关的流量。而管理网络则用于管理功能。

Topology example: Grid and Admin Networks

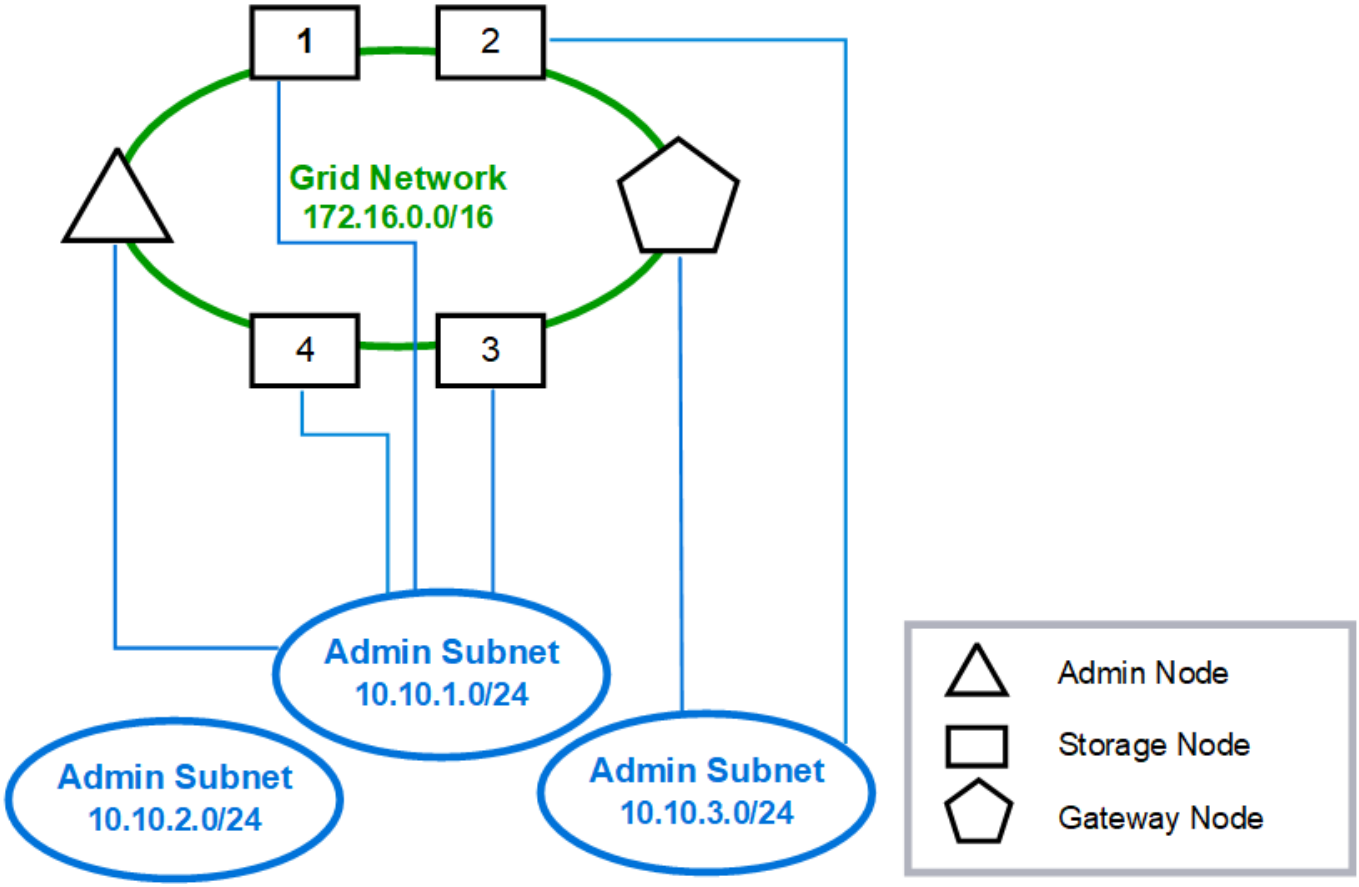

Provisioned

GNSL → 172.16.0.0/16
AESL (all) → 10.10.1.0/24 10.10.2.0/24 10.10.3.0/24

	Grid Network		Admin Network	
Nodes	**IP/mask**	**Gateway**	**IP/mask**	**Gateway**
Admin	172.16.200.32/24	172.16.200.1	10.10.1.10/24	10.10.1.1
Storage 1	172.16.200.33/24	172.16.200.1	10.10.1.11/24	10.10.1.1
Storage 2	172.16.200.34/24	172.16.200.1	10.10.3.65/24	10.10.3.1
Storage 3	172.16.200.35/24	172.16.200.1	10.10.1.12/24	10.10.1.1
Storage 4	172.16.200.36/24	172.16.200.1	10.10.1.13/24	10.10.1.1
Gateway	172.16.200.37/24	172.16.200.1	10.10.3.66/24	10.10.3.1

System Generated

Nodes	Routes			Type	From
All	0.0.0.0/0	→	172.16.200.1	Default	Grid Network gateway
Admin, Storage 1, 3, and 4	172.16.0.0/16	→	eth0	Static	GNSL
	10.10.1.0/24	→	eth1	Link	Interface IP/mask
	10.10.2.0/24	→	10.10.1.1	Static	AESL
	10.10.3.0/24	→	10.10.1.1	Static	AESL
Storage 2, Gateway	172.16.0.0/16	→	eth0	Static	GNSL
	10.10.1.0/24	→	10.10.3.1	Static	AESL
	10.10.2.0/24	→	10.10.3.1	Static	AESL
	10.10.3.0/24	→	eth1	Link	Interface IP/mask

客户端网络拓扑

可以选择使用客户端网络。使用客户端网络可以将客户端网络流量（例如 S3 和 Swift ）与网格内部流量分隔开，从而提高网格网络连接的安全性。如果未配置管理网络，则可通过客户端网络或网格网络处理管理流量。

配置客户端网络时，您需要为所配置节点的 eth2 接口建立主机 IP 地址，子网掩码和网关 IP 地址。每个节点的客户端网络可以独立于任何其他节点上的客户端网络。

如果在安装期间为节点配置客户端网络，则在安装完成后，节点的默认网关将从网格网络网关切换到客户端网络网关。如果稍后添加客户端网络，则节点的默认网关将以相同方式进行切换。

在此示例中，客户端网络用于处理 S3 和 Swift 客户端请求以及管理功能，而网格网络则专用于内部对象管理操作。

Topology example: Grid and Client Networks

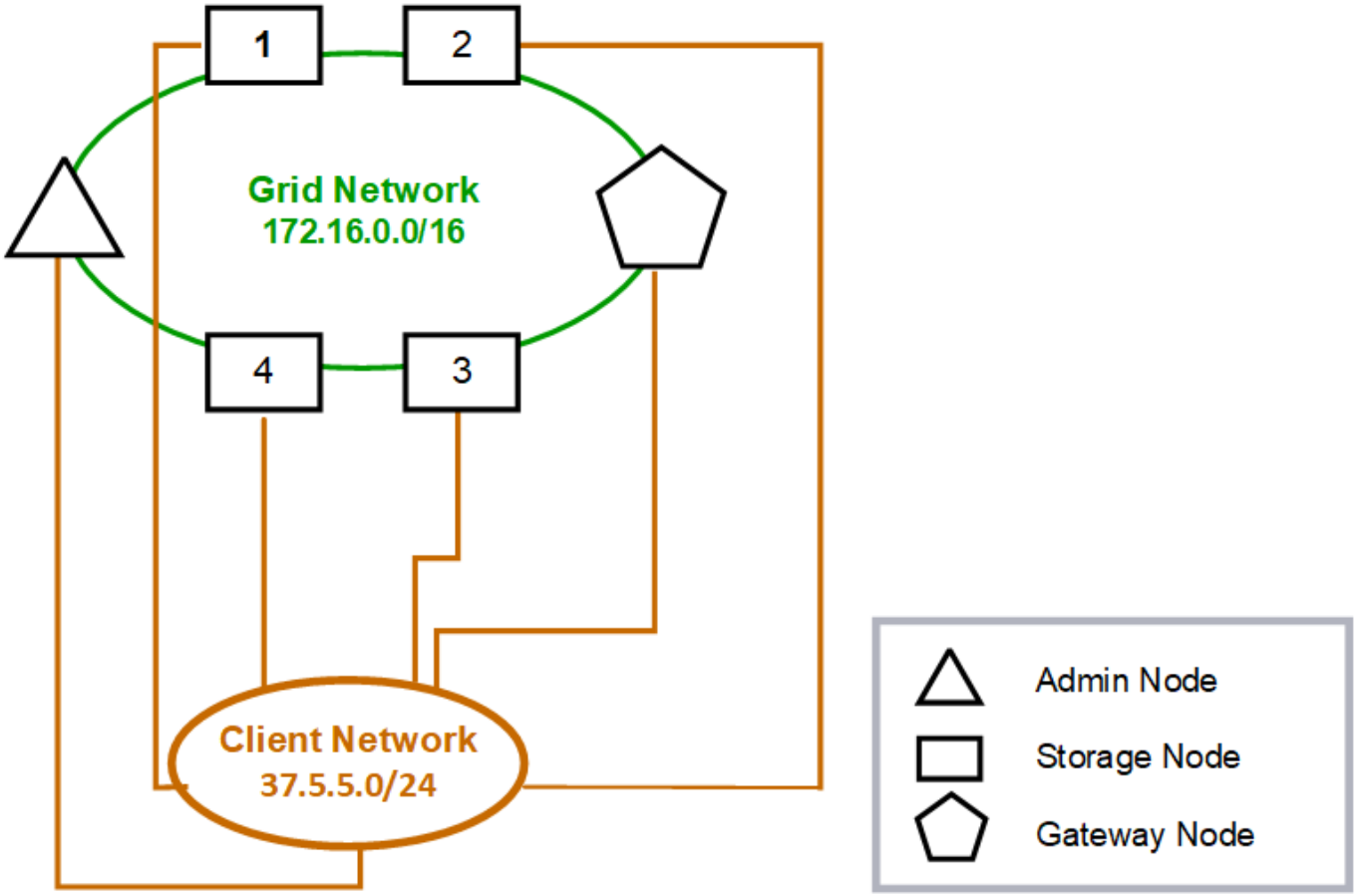

Provisioned

GNSL → 172.16.0.0/16			
	Grid Network	Client Network	
Nodes	IP/mask	IP/mask	Gateway
Admin	172.16.200.32/24	37.5.5.10/24	37.5.5.1
Storage	172.16.200.33/24	37.5.5.11/24	37.5.5.1
Storage	172.16.200.34/24	37.5.5.12/24	37.5.5.1
Storage	172.16.200.35/24	37.5.5.13/24	37.5.5.1
Storage	172.16.200.36/24	37.5.5.14/24	37.5.5.1
Gateway	172.16.200.37/24	37.5.5.15/24	37.5.5.1

System Generated

Nodes	Routes			Type	From
All	0.0.0.0/0	→	37.5.5.1	Default	Client Network gateway
	172.16.0.0/16	→	eth0	Link	Interface IP/mask
	37.5.5.0/24	→	eth2	Link	Interface IP/mask

所有这三个网络的拓扑结构

您可以将所有这三个网络配置为一个网络拓扑，其中包括专用网格网络，特定于特定于站点的受限制管理网络和开放式客户端网络。如果需要，使用负载平衡器端点和不可信的客户端网络可以提供额外的安全性。

在此示例中：

- 网格网络用于处理与内部对象管理操作相关的网络流量。
- 管理网络用于处理与管理功能相关的流量。
- 客户端网络用于处理与 S3 和 Swift 客户端请求相关的流量。

Topology example: Grid, Admin, and Client Networks

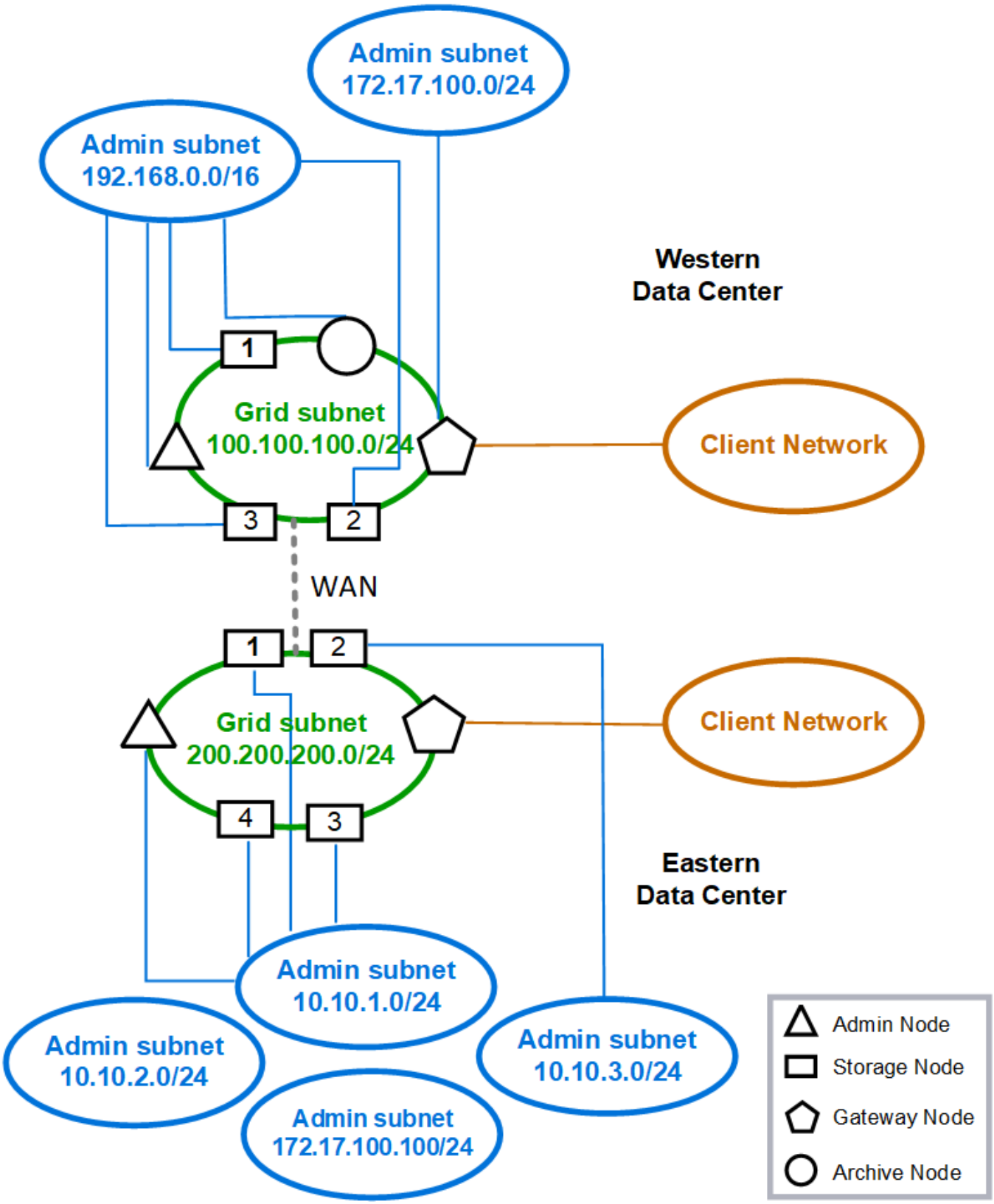

版权信息

版权所有©2022 NetApp、Inc.。保留所有权利。Printed in the U.S.版权所涵盖的本文档的任何部分不得以任何形式或任何手段复制、包括影印、录制、 磁带或存储在电子检索系统中—未经版权所有者事先书面许可。

Software derived from copyrighted NetApp material is subject to the following license and disclaimer:

本软件由NetApp按"原样"提供、不含任何明示或默示担保、包括但不限于适销性和特定用途适用性的默示担保、特此声明不承担任何责任。IN NO EVENT SHALL NETAPP BE LIABLE FOR ANY DIRECT, INDIRECT, INCIDENTAL, SPECIAL, EXEMPLARY, OR CONSEQUENTIAL DAMAGES (INCLUDING, BUT NOT LIMITED TO, PROCUREMENT OF SUBSTITUTE GOODS OR SERVICES; LOSS OF USE, DATA, OR PROFITS; OR BUSINESS INTERRUPTION) HOWEVER CAUSED AND ON ANY THEORY OF LIABILITY, WHETHER IN CONTRACT, STRICT LIABILITY, OR TORT (INCLUDING NEGLIGENCE OR OTHERWISE) ARISING IN ANY WAY OUT OF THE USE OF THIS SOFTWARE, EVEN IF ADVISED OF THE POSSIBILITY OF SUCH DAMAGE.

NetApp reserves the right to change any products described herein at any time, and without notice.NetApp assumes no responsibility or liability arising from the use of products described herein, except as expressly agreed to in writing by NetApp.The use or purchase of this product does not convey a license under any patent rights, trademark rights, or any other intellectual property rights of NetApp.

The product described in this manual may be protected by one or more U.S.patents, foreign patents, or pending applications.

RESTRICTED RIGHTS LEGEND: Use, duplication, or disclosure by the government is subject to restrictions as set forth in subparagraph (c)(1)(ii) of the Rights in Technical Data and Computer Software clause at DFARS 252.277-7103 (October 1988) and FAR 52-227-19 (June 1987).

商标信息

NetApp、NetApp标识和中列出的标记 http://www.netapp.com/TM 是NetApp、Inc.的商标。其他公司和产品名称可能是其各自所有者的商标。