# 安裝硬體（SG100和SG1000）

StorageGRID

NetApp
July 19, 2022

This PDF was generated from https://docs.netapp.com/zh-tw/storagegrid-116/sg100-1000/registering-hardware-sg100-and-sg1000.html on July 19, 2022. Always check docs.netapp.com for the latest.

# 目錄

安裝硬體（SG100和SG1000） 1
註冊硬體 1
將應用裝置安裝到機櫃或機架（SG100和SG1000） 1
纜線應用裝置SG100和SG1000 3
連接電源線並接上電源（SG100和SG1000） 5
檢視SG100和SG1000應用裝置的狀態指標 6

# 安裝硬體（SG100和SG1000）

## 註冊硬體

註冊應用裝置硬體可提供支援效益。

步驟

1. 找出應用裝置的機箱序號。

   您可以在包裝單、確認電子郵件或打開產品包裝後、在產品上找到編號。

   

2. 請前往NetApp支援網站： "mysupport.netapp.com"。
3. 判斷您是否需要註冊硬體：

| 如果您是... | 請遵循下列步驟... |
|---|---|
| 現有NetApp客戶 | a. 使用您的使用者名稱和密碼登入。<br>b. 選擇*產品*>*我的產品*。<br>c. 確認已列出新的序號。<br>d. 如果沒有、請依照新NetApp客戶的指示進行。 |
| NetApp新客戶 | a. 按一下*立即註冊*、然後建立帳戶。<br>b. 選擇*產品*>*註冊產品*。<br>c. 輸入產品序號和要求的詳細資料。<br>註冊核准後、您可以下載任何必要的軟體。核准程序可能需要24小時。 |

# 將應用裝置安裝到機櫃或機架（SG100和SG1000）

您必須在機櫃或機架中安裝設備的一組滑軌、然後將產品滑入滑軌。

您需要的是 **#8217** ；需要的是什麼

- 您已閱讀包裝盒中的「安全注意事項」文件、並瞭解移動和安裝硬體的預防措施。
- 您已取得軌道套件隨附的說明。

步驟

1. 請小心遵循軌道套件的指示、將軌道安裝在機櫃或機架中。
2. 在機櫃或機架中安裝的兩個滑軌上、將滑軌的可移動部分展開、直到聽到「喀」一聲為止。

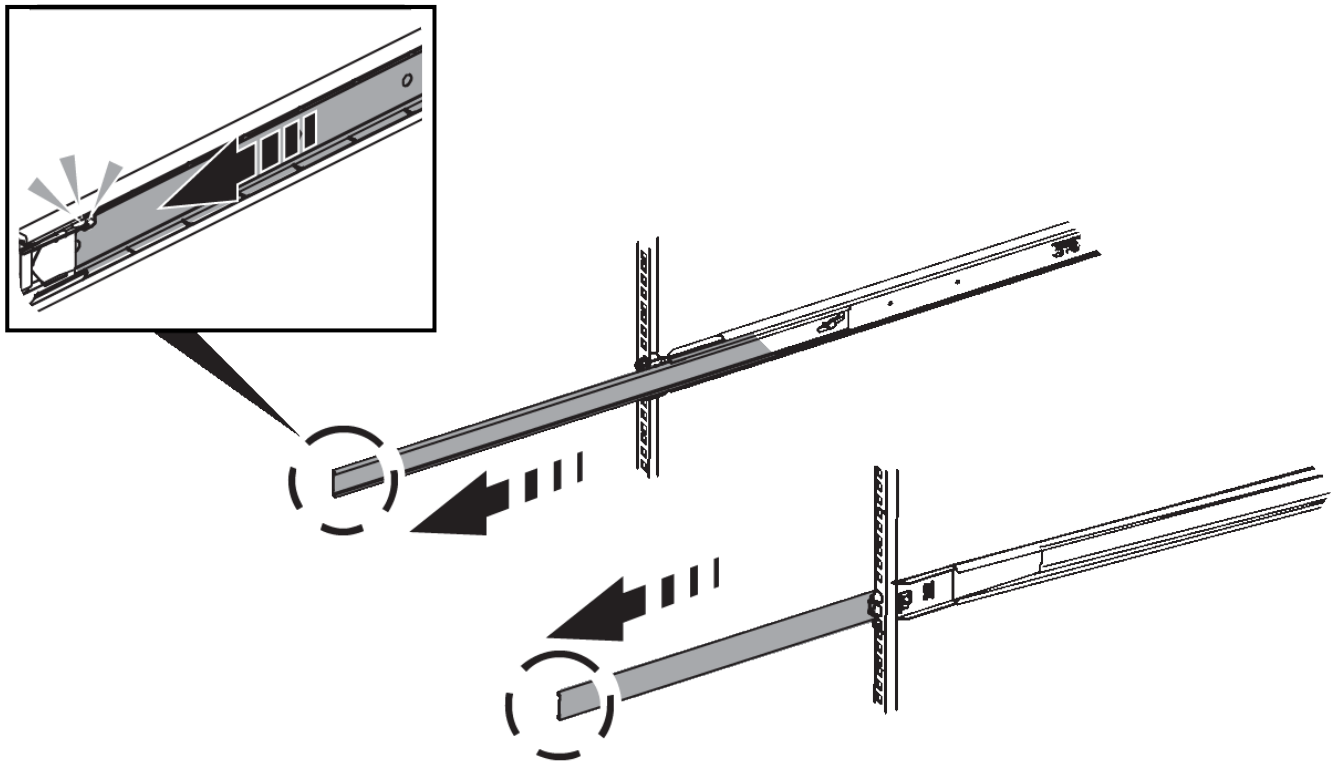

3. 將產品插入軌道。
4. 將產品滑入機櫃或機架。

   如果無法進一步移動產品、請拉動機箱兩側的藍色栓鎖、將產品完全滑入。

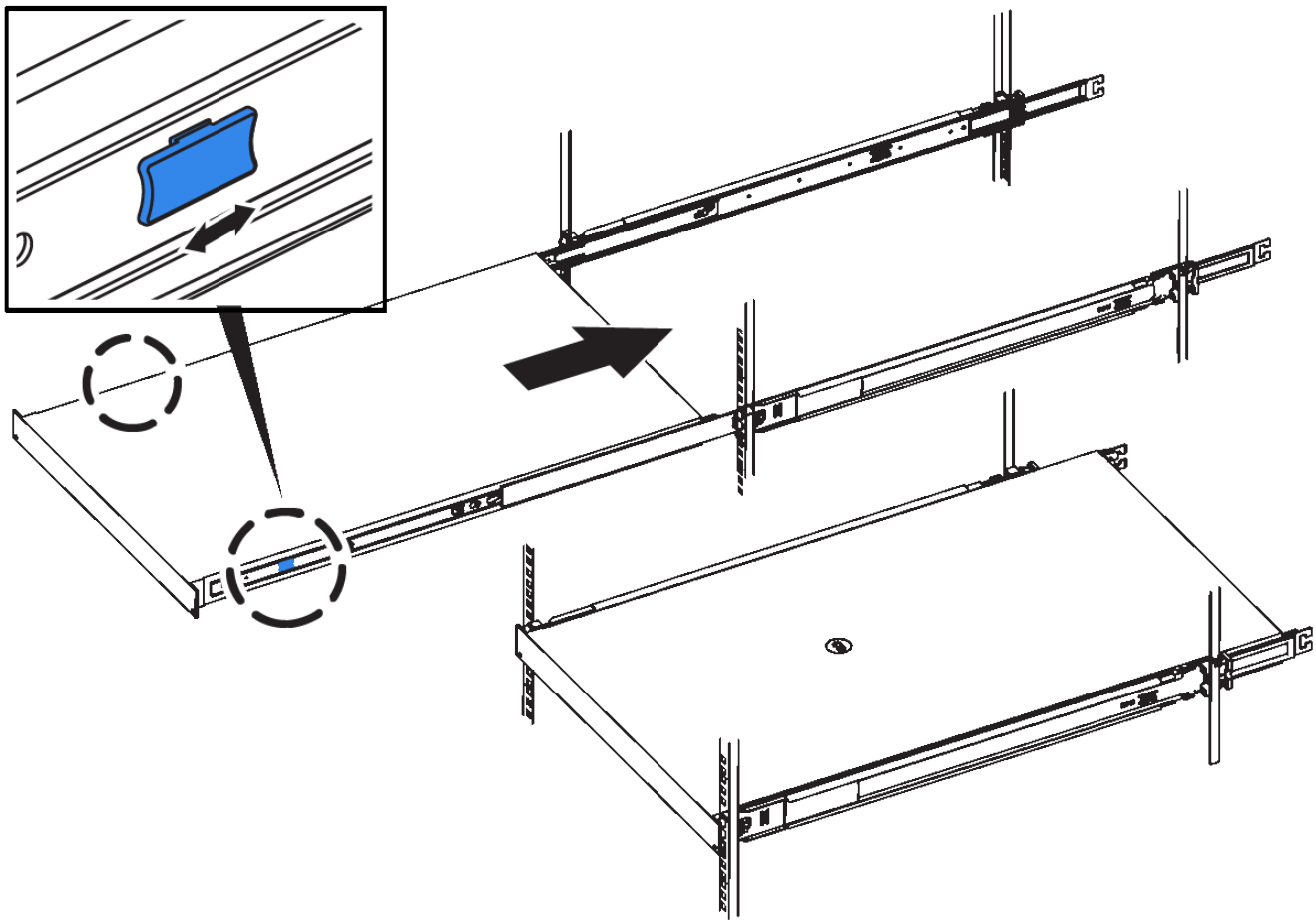

請勿在開啟產品電源之前連接前擋板。

## 纜線應用裝置SG100和SG1000

您必須將應用裝置上的管理連接埠連接至服務筆記型電腦、並將應用裝置上的網路連接埠連接至Grid Network和選用的Client Network for StorageGRID the Sun。

您需要的是 **#8217** ；需要的是什麼

- 您有一條RJ-45乙太網路纜線可用來連接管理連接埠。
- 您有下列其中一個網路連接埠選項。本產品未隨附這些項目。
  - 一至四條雙軸纜線、用於連接四個網路連接埠。
  - 對於SG100、如果您計畫使用光纖纜線連接埠、則可使用一至四個SFP+或SFP28收發器。
  - 對於SG1000、如果您打算使用光纖纜線連接埠、則可使用一至四個QSFP+或QSFP28收發器。

暴露於雷射輻射的風險-請勿拆解或移除SFP或QSFP收發器的任何部分。您可能會暴露在雷射輻射下。

下圖顯示設備背面的連接埠。

- SG100連接埠連線*

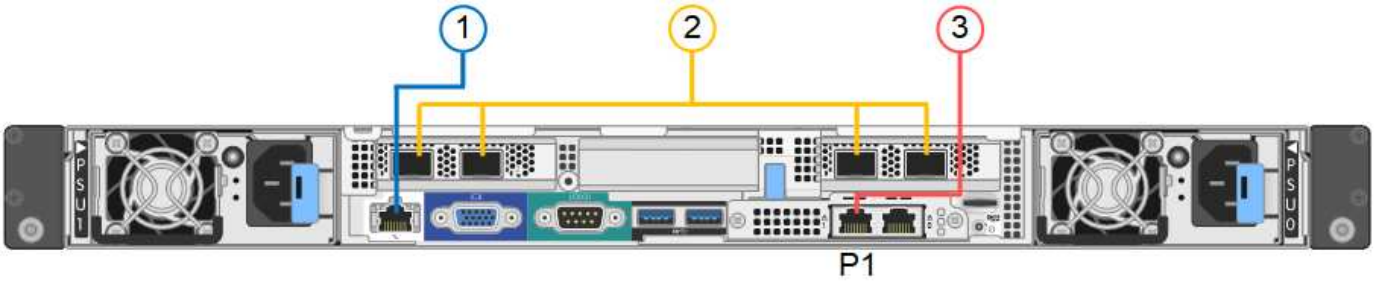


- SG1000連接埠連線*

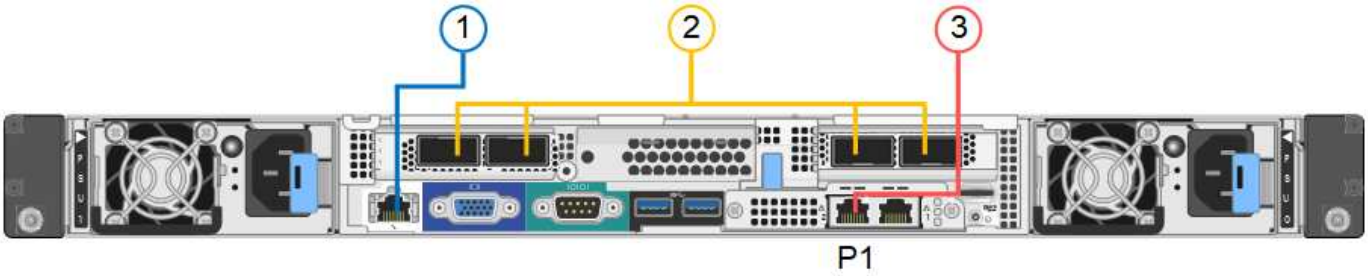


| | 連接埠 | 連接埠類型 | 功能 |
|---|---|---|---|
| 1. | 設備上的BMC管理連接埠 | 1-GbE（RJ-45） | 連線至您存取BMC介面的網路。 |
| 2. | 設備上有四個網路連接埠 | • SG100：10/25-GbE<br>• SG1000：10/25/40/100-GbE | 連線到Grid Network和Client Network for StorageGRID the |
| 3. | 設備上的管理網路連接埠（圖中標示為P1） | 1-GbE（RJ-45）<br><br>*重要事項：*此連接埠僅以1000 BaseT/完整運作、不支援10或100 MB的速度。 | 將應用裝置連接至管理網路StorageGRID 以供其使用。 |
| | 設備上最適當的RJ-45連接埠 | 1-GbE（RJ-45）<br><br>*重要事項：*此連接埠僅以1000 BaseT/完整運作、不支援10或100 MB的速度。 | • 如果您想要與管理網路建立備援連線、可以與管理連接埠1連結。<br>• 可保持中斷連線、並可用於暫用本機存取（IP 169.254.0.1）。<br>• 安裝期間、如果無法使用DHCP指派的IP位址、則可用來將應用裝置連接至服務筆記型電腦。 |

步驟

1. 使用乙太網路纜線、將應用裝置上的BMC管理連接埠連接至管理網路。

   雖然此連線是選用的、但建議您協助支援。

2. 使用雙軸纜線或光纖纜線和收發器、將設備上的網路連接埠連接至適當的網路交換器。

> 四個網路連接埠必須使用相同的連結速度。請參閱下表、瞭解根據硬體和連結速度所需的設備。

| **SG100**連結速度（**GbE**） | 必要設備 |
|---|---|
| 10. | SFP+收發器 |
| 25 | SFP28收發器 |
| SG1000連結速度（GbE） | 必要設備 |
| 10. | QSA和SFP+收發器 |
| 25 | QSA和SFP28收發器 |
| 40 | QSFP+收發器 |
| 100 | QFSP28收發器 |

- 如果您計畫使用固定連接埠連結模式（預設）、請將連接埠連接StorageGRID 至表格所示的「資訊網」和「用戶端網路」。

| 連接埠 | 連線至... |
|---|---|
| 連接埠1 | 用戶端網路（選用） |
| 連接埠2 | 網格網路 |
| 連接埠3 | 用戶端網路（選用） |
| 連接埠4. | 網格網路 |

- 如果您打算使用Aggregate連接埠連結模式、請將一個或多個網路連接埠連接至一或多個交換器。您應該至少連接四個連接埠中的兩個、以避免單點故障。如果將多個交換器用於單一LACP連結、則交換器必須支援MLAG或等效的交換器。

3. 如果您打算使用管理網路StorageGRID 來執行效能、請使用乙太網路纜線、將應用裝置上的管理網路連接埠連接至管理網路。

# 連接電源線並接上電源（SG100和SG1000）

連接網路纜線之後、您就可以開始為應用裝置供電了。

步驟

1. 將電源線分別連接至產品中的兩個電源供應器。
2. 將這兩條電源線連接至機櫃或機架中的兩個不同的電力分配單元（PDU）。
3. 如果產品正面的電源按鈕目前未亮起藍色、請按下按鈕開啟產品電源。

   請勿在開機過程中再次按下電源按鈕。

4. 如果發生錯誤、請修正任何問題。
5. 如果已拆下、請將前擋板裝到產品上。

檢視SG100和SG1000應用裝置的狀態指標

# 檢視SG100和SG1000應用裝置的狀態指標

本產品內含指示燈、可協助您判斷應用裝置控制器和兩個SSD的狀態。

## 產品指示燈和按鈕

| | 顯示 | 州/省 |
|---|---|---|
| 1. | 電源按鈕 | • 藍色：產品電源已開啟。<br>• 關：產品電源已關閉。 |
| 2. | 重設按鈕 | 使用此按鈕可執行控制器的硬重設。 |
| 3. | 識別按鈕 | 此按鈕可設定為「Blink（亮起）」、「On（亮起）」或「Off（關閉）」。<br>• 藍色、閃爍：表示設備位於機櫃或機架中。<br>• 藍色、恆亮：識別機櫃或機架中的設備。<br>• 不亮：機櫃或機架中無法識別產品的外觀。 |

| | 顯示 | 州/省 |
|---|---|---|
| 4. | 警示LED | • 呈黃色持續亮起：發生錯誤。<br><br>*附註：*若要檢視開機和錯誤代碼、您必須存取BMC介面。<br><br>• 不亮：不存在錯誤。 |

## 一般開機代碼

在開機期間或硬重設裝置後、會發生下列情況：

1. 底板管理控制器（BMC）會記錄開機順序的代碼、包括發生的任何錯誤。
2. 電源按鈕會亮起。
3. 如果開機期間發生任何錯誤、警示LED會亮起。

   若要檢視開機和錯誤代碼、您必須存取BMC介面。

## SSD指示燈

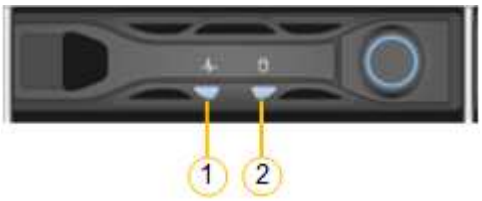


| LED | 顯示 | 州/省 |
|---|---|---|
| 1. | 磁碟機狀態/故障 | • 藍色（固態）：磁碟機已上線<br>• 黃色（正在閃爍）：磁碟機故障<br>• 不亮：插槽已空 |
| 2. | 磁碟機作用中 | 藍色（正在閃爍）：正在存取磁碟機 |

疑難排解硬體安裝（SG100和SG1000）

設定BMC介面（SG100和SG1000）

版權資訊

Copyright©2022 NetApp、Inc.版權所有。美國印製本文件中版權所涵蓋的任何部分、不得以任何形式或任何方式（包括影印、錄製、 在未事先取得版權擁有者書面許可的情況下、在電子擷取系統中進行錄音或儲存。

衍生自受版權保護之NetApp資料的軟體必須遵守下列授權與免責聲明：

本軟體係由NetApp「依現狀」提供、不含任何明示或暗示的保證、包括但不限於適售性及特定用途適用性的暗示保證、特此聲明。在任何情況下、NetApp均不對任何直接、間接、偶發、特殊、示範、 或衍生性損害（包括但不限於採購替代商品或服務；使用損失、資料或利潤損失； 或業務中斷）、無論是在合約、嚴格責任或侵權行為（包括疏忽或其他）中、無論是因使用本軟體而產生的任何責任理論（包括疏忽或其他）、即使已被告知可能造成此類損害。

NetApp保留隨時變更本文所述之任何產品的權利、恕不另行通知。除非NetApp以書面明確同意、否則NetApp不承擔因使用本文所述產品而產生的任何責任或責任。使用或購買本產品並不代表NetApp擁有任何專利權利、商標權利或任何其他智慧財產權。

本手冊所述產品可能受到一或多個美國國家/地區的保護專利、國外專利或申請中。

限制權利圖例：政府使用、複製或揭露受DFARS 252.277-7103（1988年10月）和FAR 52-227-19（1987年6月）技術資料與電腦軟體權利條款（c）（1）（ii）分段所述限制。

商標資訊

NetApp、NetApp標誌及所列的標章 http://www.netapp.com/TM 為NetApp、Inc.的商標。其他公司和產品名稱可能為其各自所有者的商標。