# 管理連結成本

## StorageGRID

NetApp
June 10, 2022

This PDF was generated from https://docs.netapp.com/zh-tw/storagegrid-116/admin/what-link-costs-are.html on June 10, 2022. Always check docs.netapp.com for the latest.

# 目錄

管理連結成本 . . . . . 1
什麼是連結成本 . . . . . 1
更新連結成本 . . . . . 2

# 管理連結成本

## 什麼是連結成本

連結成本可讓您在有兩個以上的資料中心站台存在時、排定哪個資料中心站台提供所要求的服務的優先順序。您可以調整連結成本、以反映站台之間的延遲。

- 連結成本用於排定要使用哪個物件複本來完成物件擷取的優先順序。
- Grid Management API和租戶管理API會使用連結成本來判斷要StorageGRID 使用哪些內部的哪些服務。
- 閘道節點上的過時連線負載平衡器（CLB）服務會使用連結成本來引導用戶端連線。請參閱 負載平衡的運作方式- CLB服務。

此圖顯示三個站台網格、其中設定站台之間的連結成本：

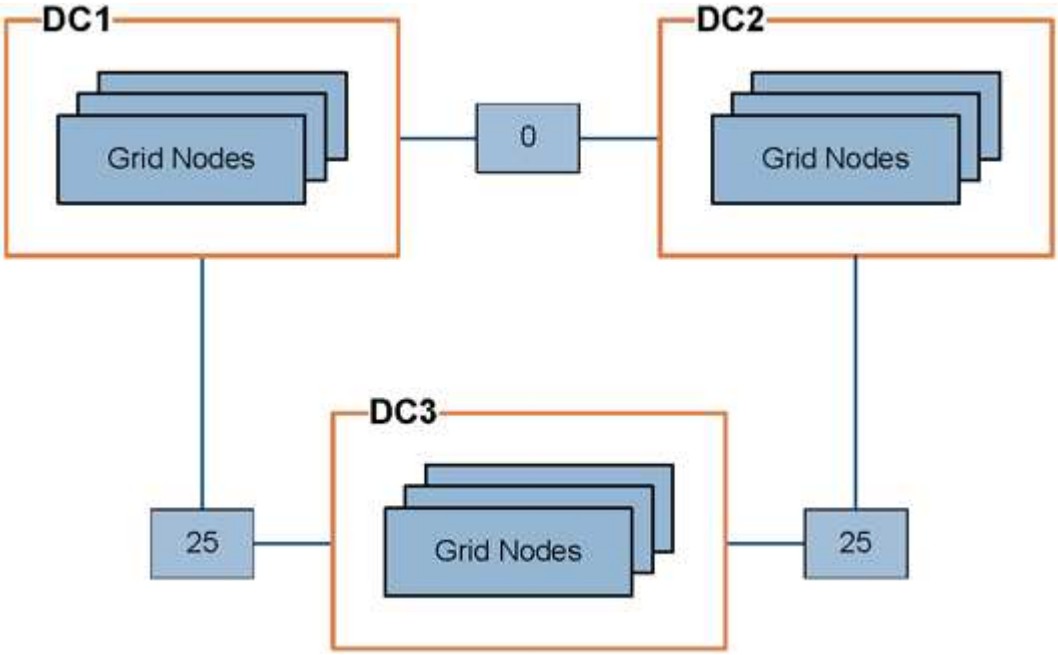


- 閘道節點上的CLB服務會將用戶端連線平均分配給同一個資料中心站台上的所有儲存節點、以及連結成本為0的任何資料中心站台。

  在此範例中、資料中心站台1（DC1）的閘道節點會將用戶端連線平均分配給DC1的儲存節點、以及DC2的儲存節點。DC3的閘道節點只會將用戶端連線傳送至DC3的儲存節點。

- 當擷取以多個複寫複本形式存在的物件時、StorageGRID 會在連結成本最低的資料中心擷取複本。

  在範例中、如果DC2的用戶端應用程式擷取同時儲存在DC1和DC3的物件、則會從DC1擷取該物件、因為從DC1到D2的連結成本為0、低於從DC3到DC2（25）的連結成本。

連結成本是任意的相對數字、沒有特定的計量單位。例如、連結成本50的優先使用成本低於連結成本25。下表顯示常用的連結成本。

| 連結 | 連結成本 | 附註 |
| --- | --- | --- |
| 在實體資料中心站台之間 | 25（預設） | 透過WAN連結連線的資料中心。 |
| 在同一個實體位置的邏輯資料中心站台之間 | 0 | 邏輯資料中心位於同一實體建築物或園區內、由LAN連接。 |

# 更新連結成本

## 您可以更新資料中心站台之間的連結成本、以反映站台之間的延遲。

您需要的是 **#8217** ；需要的是什麼

- 您將使用登入Grid Manager 支援的網頁瀏覽器。
- 您擁有Grid拓撲頁面組態權限。

步驟

1. 選擇*組態*>*網路*>*連結成本*。

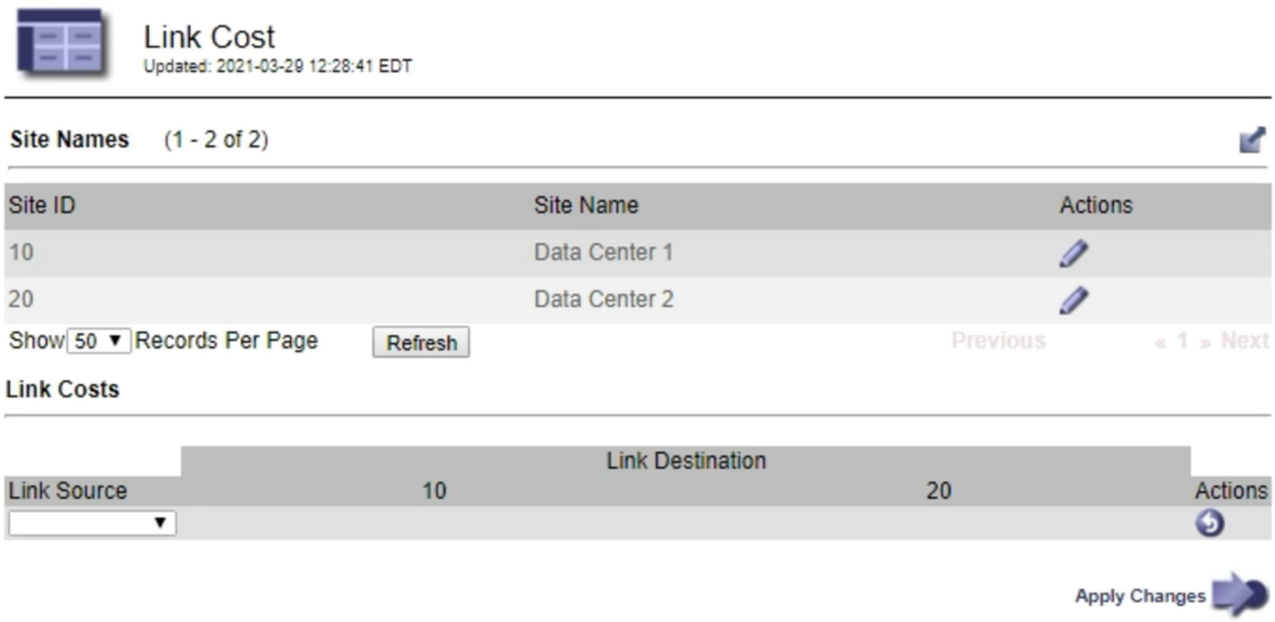


2. 在「連結來源」下選取站台、然後在「連結目的地」下輸入介於0和100之間的成本值。

   如果來源與目的地相同、則無法變更連結成本。

   若要取消變更、請選取 回復。

3. 選取*套用變更*。

版權資訊

Copyright©2022 NetApp、Inc.版權所有。美國印製本文件中版權所涵蓋的任何部分、不得以任何形式或任何方式（包括影印、錄製、 在未事先取得版權擁有者書面許可的情況下、在電子擷取系統中進行錄音或儲存。

衍生自受版權保護之NetApp資料的軟體必須遵守下列授權與免責聲明：

本軟體係由NetApp「依現狀」提供、不含任何明示或暗示的保證、包括但不限於適售性及特定用途適用性的暗示保證、特此聲明。在任何情況下、NetApp均不對任何直接、間接、偶發、特殊、示範、 或衍生性損害（包括但不限於採購替代商品或服務；使用損失、資料或利潤損失； 或業務中斷）、無論是在合約、嚴格責任或侵權行為（包括疏忽或其他）中、無論是因使用本軟體而產生的任何責任理論（包括疏忽或其他）、即使已被告知可能造成此類損害。

NetApp保留隨時變更本文所述之任何產品的權利、恕不另行通知。除非NetApp以書面明確同意、否則NetApp不承擔因使用本文所述產品而產生的任何責任或責任。使用或購買本產品並不代表NetApp擁有任何專利權利、商標權利或任何其他智慧財產權。

本手冊所述產品可能受到一或多個美國國家/地區的保護專利、國外專利或申請中。

限制權利圖例：政府使用、複製或揭露受DFARS 252.277-7103（1988年10月）和FAR 52-227-19（1987年6月）技術資料與電腦軟體權利條款（c）（1）（ii）分段所述限制。

商標資訊

NetApp、NetApp標誌及所列的標章 http://www.netapp.com/TM 為NetApp、Inc.的商標。其他公司和產品名稱可能為其各自所有者的商標。