查看SG5700開機狀態代碼

StorageGRID

NetApp
February 20, 2024

This PDF was generated from https://docs.netapp.com/zh-tw/storagegrid-116/sg5700/status-indicators-on-e5700sg-controller.html on February 20, 2024. Always check docs.netapp.com for the latest.

目錄

查看SG5700開機狀態代碼 1
E5700SG控制器上的狀態指示燈 2

查看SG5700開機狀態代碼

每個控制器上的七段顯示會在設備開機時顯示狀態和錯誤代碼。

關於這項工作

E2800控制器和E5700SG控制器會顯示不同的狀態和錯誤代碼。

若要瞭解這些程式碼的意義、請參閱下列資源：

控制器	參考資料
E2800控制器	*E5700*與*E2800*系統監控指南 附註： E系列E5700控制器所列的代碼不適用於產品中的E5700SG控制器。
E5700SG控制器	「E5700SG控制器上的狀態指示燈」

步驟

1. 在開機期間、檢視七段顯示器上顯示的代碼、以監控進度。
   - E2800控制器上的七區段顯示會顯示重複順序* OS*、* SD*、「空白_」、表示正在執行一天開始的處理。
   - E5700SG控制器上的七段顯示屏顯示一系列代碼，以* AA*和* FF*結尾。
2. 控制器開機後、確認七區段顯示顯示如下：

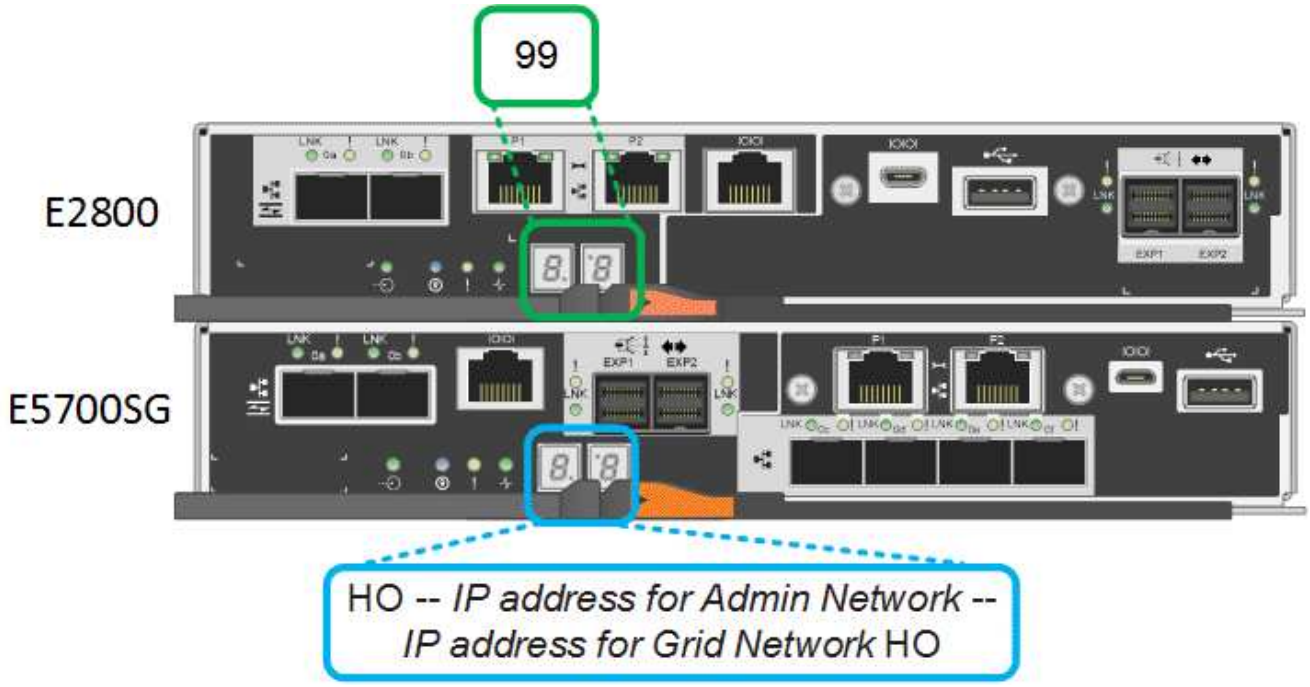

控制器	七區段顯示
E2800控制器	顯示99、這是E系列控制器機櫃的預設ID。
E5700SG控制器	顯示*何*、接著重複兩個數字的順序。 `HO -- IP address for Admin Network -- IP address for Grid Network HO` 在順序中、第一組數字是控制器管理連接埠1的DHCP指派IP位址。此位址用於將控制器連線至管理網路StorageGRID 以供執行。第二組數字是DHCP指派的IP位址、用於將應用裝置連線至Grid Network以供StorageGRID 支援。 *注意：*如果無法使用DHCP指派IP位址、則會顯示0・0・0・0。

3. 如果七區段顯示其他值、請參閱 疑難排解硬體安裝（SG5700） 並確認您已正確完成安裝步驟。如果您無法解決問題、請聯絡技術支援部門。

相關資訊

E5700SG控制器上的狀態指示燈

"E5700與E2800系統監控指南"

E5700SG控制器上的狀態指示燈

E5700SG控制器上的七段顯示器和LED會在設備開機和硬體初始化期間顯示狀態和錯誤代碼。您可以使用這些顯示器來判斷狀態並疑難排解錯誤。

在啟動完「VMware應用程式安裝程式」之後StorageGRID 、您應該定期檢閱E5700SG控制器上的狀態指示燈。

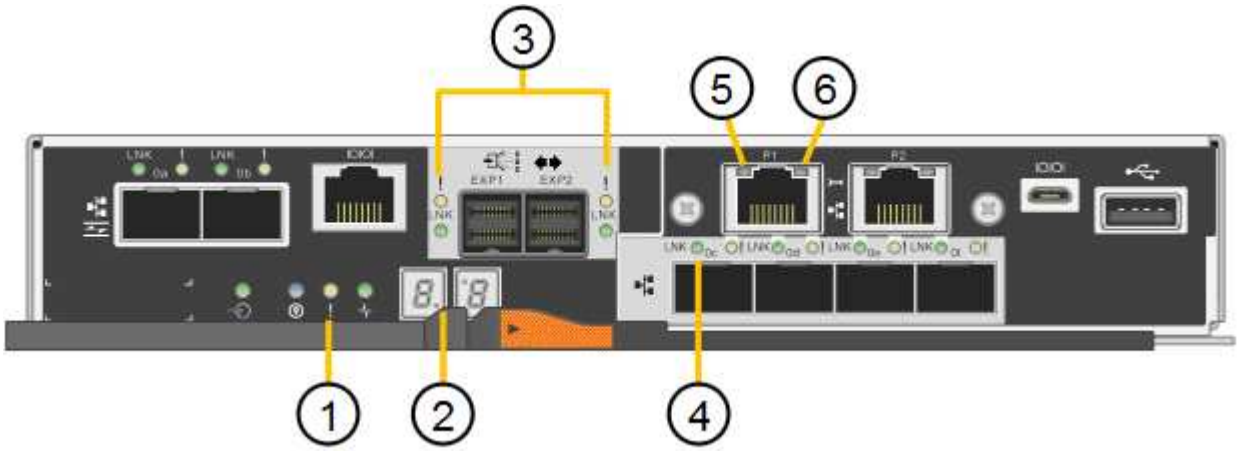

	顯示	說明
1.	注意LED	黃色：控制器故障、需要操作員注意、或找不到安裝指令碼。 不亮：控制器正常運作。
2.	七區段顯示	顯示診斷代碼 七段顯示順序可讓您瞭解錯誤及應用裝置的運作狀態。
3.	擴充連接埠注意LED	黃色：由於應用裝置不使用擴充連接埠、因此這些LED會一直呈黃色（未建立連結）。
4.	主機連接埠連結狀態LED	綠色：連結已啟動。 不亮：連結中斷。
5.	乙太網路連結狀態LED	綠色：建立連結。 不亮：未建立連結。
6.	乙太網路活動LED	綠色：管理連接埠與所連接裝置（例如乙太網路交換器）之間的連結已開啟。 不亮：控制器與連線裝置之間沒有連結。 呈綠色持續亮起：有乙太網路活動。

一般開機代碼

在開機期間或硬重設裝置後、會發生下列情況：

1. E5700SG控制器上的七區段顯示幕會顯示一般的代碼順序、而非控制器特有的代碼順序。一般順序以代碼AA和FF結束。
2. 出現E5700SG控制器專屬的開機代碼。

E5700SG控制器開機代碼

在設備正常開機期間、E5700SG控制器上的七段顯示器會依照所列順序顯示下列代碼：

程式碼	表示
嗨	主開機指令碼已啟動。
PP	系統正在檢查是否需要更新FPGA。
HP	系統正在檢查10/25-GbE控制器韌體是否需要更新。
經常預算	套用韌體更新後、系統正在重新開機。
FP	硬體子系統韌體更新檢查已完成。控制器之間的通訊服務正在啟動。
他	系統正在等待與E2800控制器連線、並與SANtricity 該作業系統同步。 *注意：*如果此開機程序未超過此階段、請檢查兩個控制器之間的連線。
硬拷貝	系統正在檢查現有StorageGRID 的安裝資料。
好	執行中的是此應用程式。StorageGRID
HA	執行中。StorageGRID

E5700SG控制器錯誤代碼

這些代碼代表當設備開機時、E5700SG控制器上可能會顯示的錯誤狀況。如果發生特定的低層硬體錯誤、則會顯示其他兩位數的十六進位代碼。如果上述任一代碼持續超過一或兩秒鐘、或您無法依照其中一項規定的疑難排解程序來解決錯誤、請聯絡技術支援部門。

程式碼	表示
22	在任何開機裝置上找不到主要開機記錄。
23	內部快閃磁碟未連線。
2A、2B	匯流排卡住、無法讀取DIMM SPD資料。
40	無效的DIMM。
41.	無效的DIMM。
42.	記憶體測試失敗。

程式碼	表示
51.	SPD讀取失敗。
92至96	PCI匯流排初始化。
從A0到A3.	SATA磁碟機初始化。
AB	替代開機代碼。
AE	開機作業系統：
企業	DDR4訓練失敗。
E8.	未安裝記憶體。
歐盟	找不到安裝指令碼。
EP	與E2800控制器的安裝或通訊失敗。

相關資訊

疑難排解硬體安裝（SG5700）

"NetApp支援"

版權資訊

Copyright © 2024 NetApp, Inc. 版權所有。台灣印製。非經版權所有人事先書面同意，不得將本受版權保護文件的任何部分以任何形式或任何方法（圖形、電子或機械）重製，包括影印、錄影、錄音或儲存至電子檢索系統中。

由 NetApp 版權資料衍伸之軟體必須遵守下列授權和免責聲明：

此軟體以 NETAPP「原樣」提供，不含任何明示或暗示的擔保，包括但不限於有關適售性或特定目的適用性之擔保，特此聲明。於任何情況下，就任何已造成或基於任何理論上責任之直接性、間接性、附隨性、特殊性、懲罰性或衍生性損害（包括但不限於替代商品或服務之採購；使用、資料或利潤上的損失；或企業營運中斷），無論是在使用此軟體時以任何方式所產生的契約、嚴格責任或侵權行為（包括疏忽或其他）等方面，NetApp 概不負責，即使已被告知有前述損害存在之可能性亦然。

NetApp 保留隨時變更本文所述之任何產品的權利，恕不另行通知。NetApp 不承擔因使用本文所述之產品而產生的責任或義務，除非明確經過 NetApp 書面同意。使用或購買此產品並不會在依據任何專利權、商標權或任何其他 NetApp 智慧財產權的情況下轉讓授權。

本手冊所述之產品受到一項（含）以上的美國專利、國外專利或申請中專利所保障。

有限權利說明：政府機關的使用、複製或公開揭露須受 DFARS 252.227-7013（2014 年 2 月）和 FAR 52.227-19（2007 年 12 月）中的「技術資料權利 - 非商業項目」條款 (b)(3) 小段所述之限制。

此處所含屬於商業產品和 / 或商業服務（如 FAR 2.101 所定義）的資料均為 NetApp, Inc. 所有。根據本協議提供的所有 NetApp 技術資料和電腦軟體皆屬於商業性質，並且完全由私人出資開發。 美國政府對於該資料具有非專屬、非轉讓、非轉授權、全球性、有限且不可撤銷的使用權限，僅限於美國政府為傳輸此資料所訂合約所允許之範圍，並基於履行該合約之目的方可使用。除非本文另有規定，否則未經 NetApp Inc. 事前書面許可，不得逕行使用、揭露、重製、修改、履行或展示該資料。美國政府授予國防部之許可權利，僅適用於 DFARS 條款 252.227-7015(b)（2014 年 2 月）所述權利。

商標資訊

NETAPP、NETAPP 標誌及 http://www.netapp.com/TM 所列之標章均為 NetApp, Inc. 的商標。文中所涉及的所有其他公司或產品名稱，均為其各自所有者的商標，不得侵犯。