Kabelgerät

StorageGRID 11.7

NetApp
June 22, 2023

This PDF was generated from https://docs.netapp.com/de-de/storagegrid-117/installconfig/cabling-appliance-sgf6112.html on June 22, 2023. Always check docs.netapp.com for the latest.

Inhaltsverzeichnis

Kabelgerät 1
Kabelgerät (SGF6112) 1
Kabelgerät (SG6000) 3
Kabel-Appliance (SG5700) 7
Kabelgerät (SG100 und SG1000) 10

Kabelgerät

Kabelgerät (SGF6112)

Sie verbinden den Management-Port der Appliance mit dem Service-Laptop und verbinden die Netzwerkports der Appliance mit dem Grid-Netzwerk und dem optionalen Client-Netzwerk für StorageGRID.

Bevor Sie beginnen

- Sie verfügen über ein RJ-45-Ethernet-Kabel zum Anschließen des Management-Ports.
- Sie haben eine der folgenden Optionen für die Netzwerkanschlüsse. Diese Gegenstände sind nicht im Lieferumfang des Geräts enthalten.
  - Ein bis vier Twinax-Kabel zum Anschließen der vier Netzwerk-Ports.
  - Ein bis vier SFP+ oder SFP28 Transceiver, wenn Sie optische Kabel für die Ports verwenden möchten.

> **Gefahr der Laserstrahlung** — keinen Teil eines SFP-Transceivers zerlegen oder entfernen. Sie können Laserstrahlung ausgesetzt sein.

Über diese Aufgabe

Die folgenden Abbildungen zeigen die Ports auf der Rückseite des SGF6112.

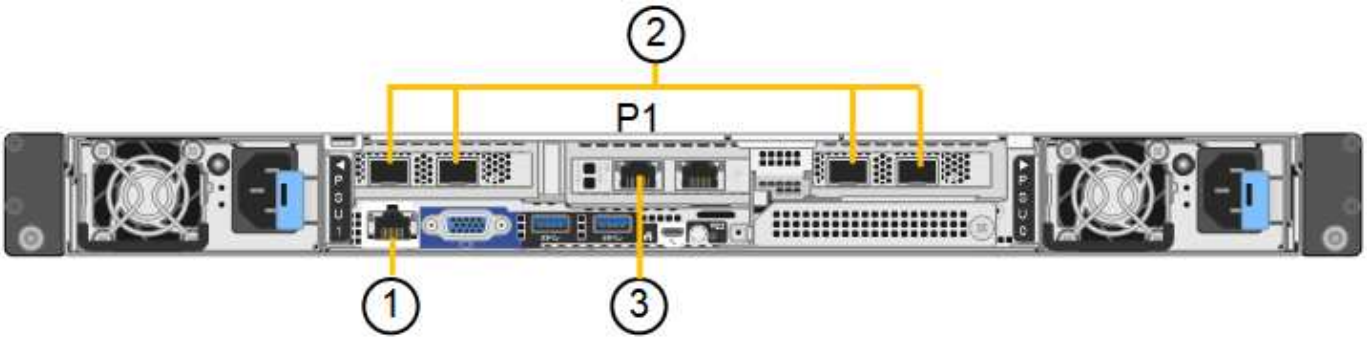

Legende	Port	Typ des Ports	Nutzung
1	BMC-Management-Port auf der Appliance	1 GbE (RJ-45)	Stellt eine Verbindung zum Netzwerk her, in dem Sie auf die BMC-Schnittstelle zugreifen.
2	Vier 10/25-GbE-Netzwerkports auf der Appliance		Stellen Sie eine Verbindung zum Grid-Netzwerk und dem Client-Netzwerk für StorageGRID her.

Legende	Port	Typ des Ports	Nutzung
3	Admin-Netzwerk-Port auf der Appliance (in der Abbildung mit „P1“ gekennzeichnet)	1 GbE (RJ-45) **Wichtig:** dieser Port arbeitet nur mit 1/10-GbE (RJ-45) und unterstützt keine 100-Megabit-Geschwindigkeiten.	Verbindet die Appliance mit dem Admin-Netzwerk für StorageGRID.
	Rechtmäßiger RJ-45-Anschluss am Gerät	1 GbE (RJ-45) **Wichtig:** dieser Port arbeitet nur mit 1/10-GbE (RJ-45) und unterstützt keine 100-Megabit-Geschwindigkeiten.	• Kann mit Verwaltungsport 1 verbunden werden, wenn Sie eine redundante Verbindung zum Admin-Netzwerk wünschen. • Kann getrennt bleiben und für einen temporären lokalen Zugang verfügbar sein (IP 169.254.0.1). • Während der Installation kann verwendet werden, um das Gerät an einen Service-Laptop anzuschließen, wenn DHCP-zugewiesene IP-Adressen nicht verfügbar sind.

Schritte

1. Schließen Sie den BMC-Managementport der Appliance über ein Ethernet-Kabel an das Managementnetzwerk an.

   Obwohl diese Verbindung optional ist, wird empfohlen, den Support zu erleichtern.

2. Verbinden Sie die Netzwerk-Ports des Geräts mit den entsprechenden Netzwerk-Switches über Twinax-Kabel oder optische Kabel und Transceiver.

   Alle vier Netzwerkports müssen dieselbe Verbindungsgeschwindigkeit verwenden.

SGF6112-Verbindungsgeschwindigkeit (GbE)	Erforderliche Ausrüstung
10	SFP+-Transceiver
25	SFP28-Transceiver

   - Wenn Sie den Modus Fixed Port Bond verwenden möchten (Standard), verbinden Sie die Ports mit dem StorageGRID-Grid und den Client-Netzwerken, wie in der Tabelle dargestellt.

Port	Verbindung wird hergestellt mit…
Port 1	Client-Netzwerk (optional)

Port	Verbindung wird hergestellt mit…
Port 2	Grid-Netzwerk
Port 3	Client-Netzwerk (optional)
Port 4	Grid-Netzwerk

  - Wenn Sie den aggregierten Port Bond-Modus verwenden möchten, verbinden Sie einen oder mehrere Netzwerkports mit einem oder mehreren Switches. Sie sollten mindestens zwei der vier Ports verbinden, um einen Single Point of Failure zu vermeiden. Wenn Sie mehrere Switches für eine einzelne LACP-Verbindung verwenden, müssen die Switches MLAG oder Äquivalent unterstützen.

3. Wenn Sie das Admin-Netzwerk für StorageGRID verwenden möchten, schließen Sie den Admin-Netzwerkport des Geräts über ein Ethernet-Kabel an das Admin-Netzwerk an.

Kabelgerät (SG6000)

Sie verbinden die Speicher-Controller mit dem SG6000-CN-Controller, verbinden die Management-Ports aller drei Controller und verbinden die Netzwerk-Ports des SG6000-CN-Controllers mit dem Grid-Netzwerk und dem optionalen Client-Netzwerk für StorageGRID.

Bevor Sie beginnen

- Das Gerät verfügt über die vier optischen Kabel zum Anschließen der beiden Speicher-Controller an den SG6000-CN-Controller.
- Sie verfügen über RJ-45-Ethernet-Kabel (mindestens vier) für den Anschluss der Management-Ports.
- Sie haben eine der folgenden Optionen für die Netzwerkanschlüsse. Diese Gegenstände sind nicht im Lieferumfang des Geräts enthalten.
  - Ein bis vier Twinax-Kabel zum Anschließen der vier Netzwerk-Ports.
  - Ein bis vier SFP+ oder SFP28 Transceiver, wenn Sie optische Kabel für die Ports verwenden möchten.

> **Gefahr der Laserstrahlung** — keinen Teil eines SFP-Transceivers zerlegen oder entfernen. Sie können Laserstrahlung ausgesetzt sein.

Über diese Aufgabe

Die nachfolgende Abbildung zeigt die drei Controller in den SG6060 und SG6060X Appliances, wobei der SG6000-CN Computing-Controller oben und die beiden E2800 Storage-Controller unten dargestellt sind. Das SG6060 verwendet E2800A-Controller und das SG6060X verwendet E2800B-Controller.

> Beide Versionen des E2800 Controllers haben die gleichen Spezifikationen und funktionieren mit Ausnahme der Lage der Interconnect-Ports.

> Verwenden Sie keinen E2800A- und E2800B-Controller in derselben Appliance.

SG6060-Verbindungen:

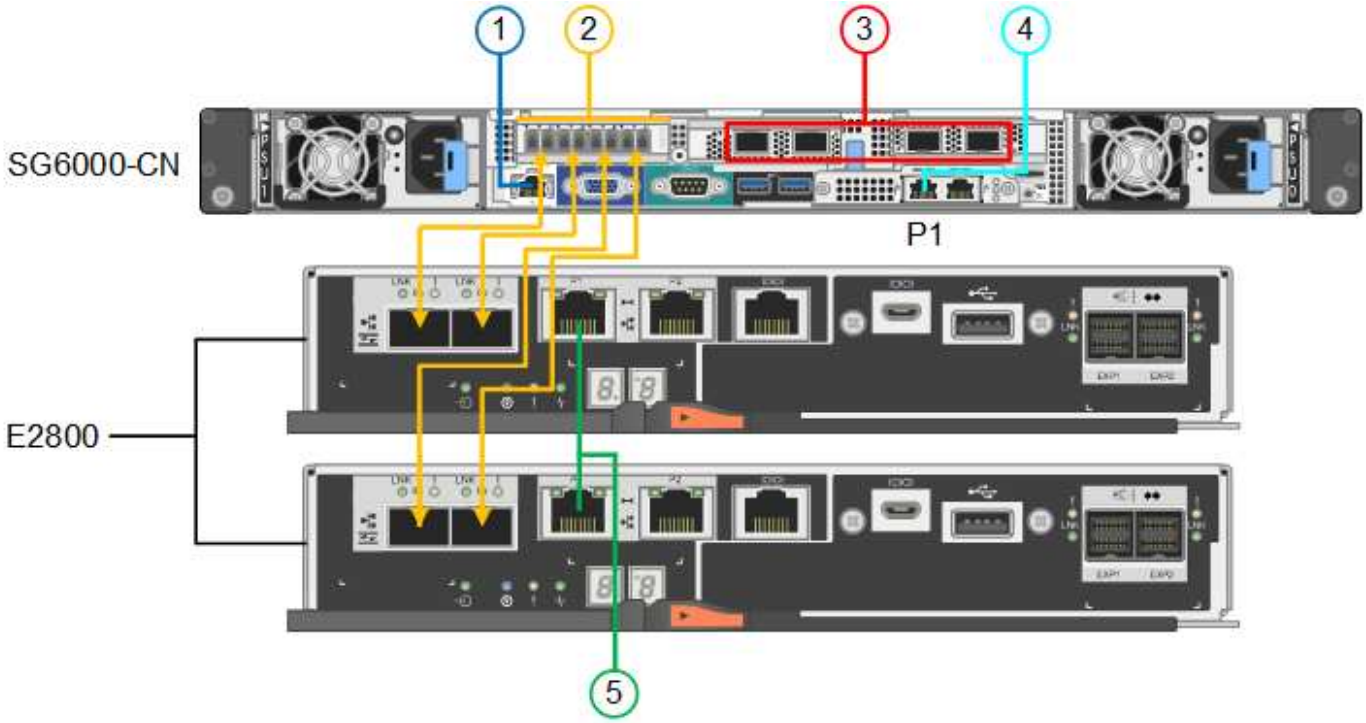

SG6060X-Verbindungen:

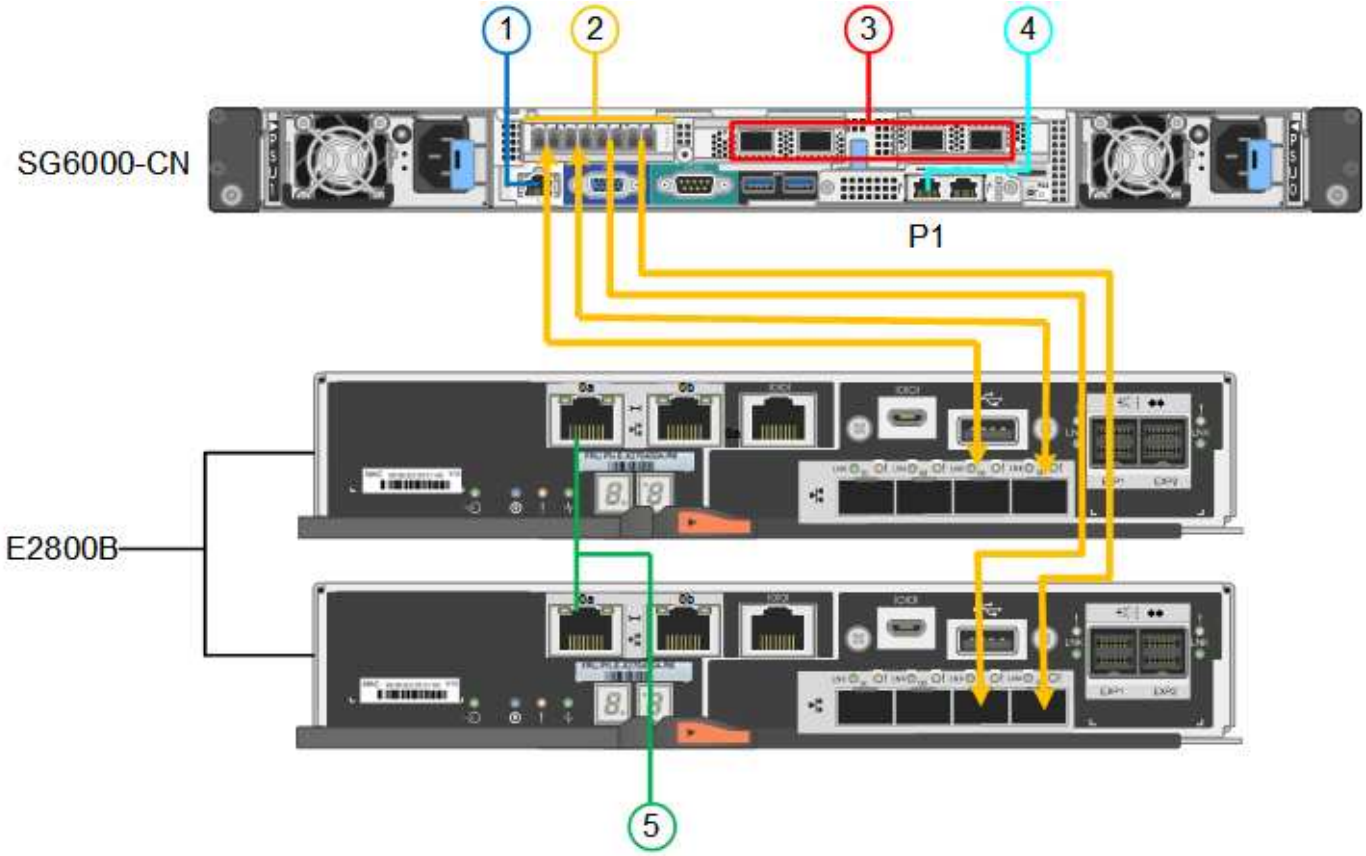

Die folgende Abbildung zeigt die drei Controller in der SGF6024 Appliance mit dem SG6000-CN Compute-Controller oben und den beiden EF570 Storage-Controllern nebeneinander unter dem Computing-Controller.

SGF6024-Verbindungen:

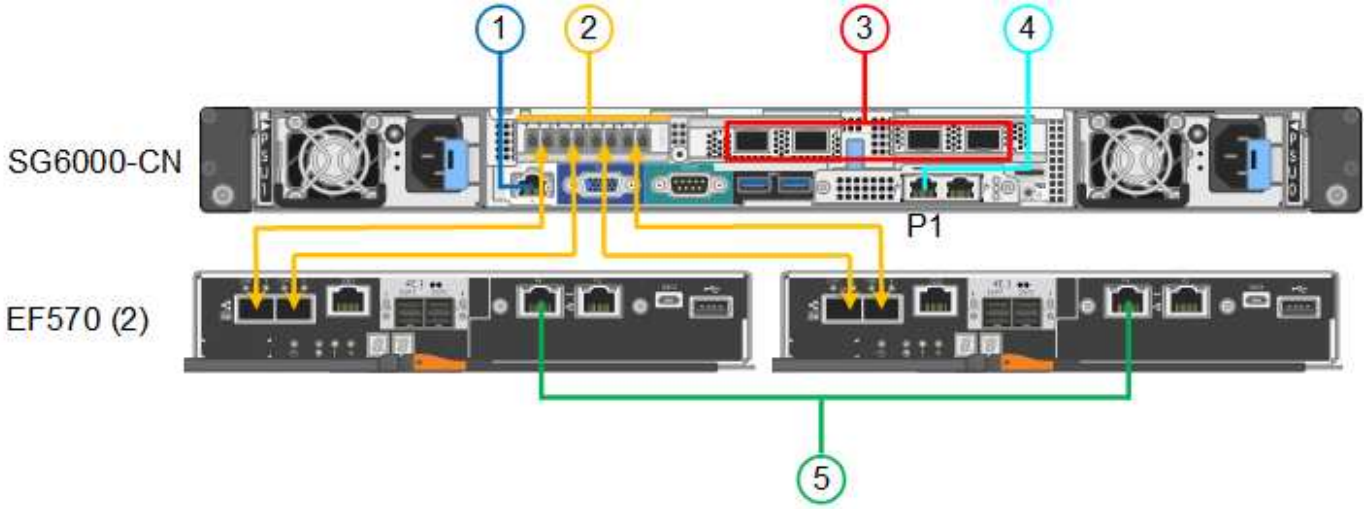

Legende	Port	Typ des Ports	Nutzung
1	BMC-Management-Port am SG6000-CN Controller	1 GbE (RJ-45)	Stellt eine Verbindung zum Netzwerk her, in dem Sie auf die BMC-Schnittstelle zugreifen.
2	FC-Verbindungs-Ports: • 4 auf dem SG6000-CN-Controller • 2 auf jedem Storage Controller	Optisches 16-Gbit/s FC SFP+	Verbinden Sie jeden Speicher-Controller mit dem SG6000-CN-Controller.
3	Vier Netzwerk-Ports auf dem SG6000-CN Controller	10/25-GbE	Stellen Sie eine Verbindung zum Grid-Netzwerk und dem Client-Netzwerk für StorageGRID her.
4	Admin-Netzwerk-Port am SG6000-CN Controller (in der Abbildung mit P1 gekennzeichnet)	1 GbE (RJ-45) **Wichtig:** dieser Port arbeitet nur mit 1000 BaseT/Full und unterstützt keine Geschwindigkeiten von 10 oder 100 Megabit.	Verbindet den SG6000-CN-Controller mit dem Admin-Netzwerk für StorageGRID.

Legende	Port	Typ des Ports	Nutzung
	Rechtmäßiger RJ-45-Anschluss am SG6000-CN-Controller	1 GbE (RJ-45) **Wichtig:** dieser Port arbeitet nur mit 1000 BaseT/Full und unterstützt keine Geschwindigkeiten von 10 oder 100 Megabit.	• Kann mit Verwaltungsport 1 verbunden werden, wenn Sie eine redundante Verbindung zum Admin-Netzwerk wünschen. • Kann unverkabelt und für temporären lokalen Zugang verfügbar sein (IP 169.254.0.1). • Kann während der Installation verwendet werden, um den SG6000-CN-Controller mit einem Service-Laptop zu verbinden, wenn keine DHCP-zugewiesenen IP-Adressen verfügbar sind.
5	Management-Port 1 auf jedem Storage Controller	1 GbE (RJ-45)	Stellt eine Verbindung mit dem Netzwerk her, in dem Sie auf SANtricity System Manager zugreifen.
	Management-Port 2 auf jedem Storage Controller	1 GbE (RJ-45)	Reserviert für technischen Support.

Schritte

1. Schließen Sie den BMC-Management-Port des SG6000-CN Controllers über ein Ethernet-Kabel an das Managementnetzwerk an.

   Obwohl diese Verbindung optional ist, wird empfohlen, den Support zu erleichtern.

2. Verbinden Sie die beiden FC-Ports an jedem Speicher-Controller mit den FC-Ports des SG6000-CN Controllers. Verwenden Sie dazu vier optische Kabel und vier SFP+-Transceiver für die Speicher-Controller.
3. Verbinden Sie die Netzwerk-Ports des SG6000-CN Controllers mit den entsprechenden Netzwerk-Switches über Twinax-Kabel oder optische Kabel und SFP+ oder SFP28 Transceiver.

   > Die vier Netzwerkanschlüsse müssen dieselbe Verbindungsgeschwindigkeit verwenden. Installieren Sie SFP+-Transceiver, wenn Sie 10-GbE-Verbindungsgeschwindigkeiten verwenden möchten. Installieren Sie SFP28 Transceiver, wenn Sie 25-GbE-Linkgeschwindigkeiten verwenden möchten.

   - Wenn Sie den Modus Fixed Port Bond verwenden möchten (Standard), verbinden Sie die Ports mit dem StorageGRID-Grid und den Client-Netzwerken, wie in der Tabelle dargestellt.

Port	Verbindung wird hergestellt mit…
Port 1	Client-Netzwerk (optional)
Port 2	Grid-Netzwerk

Port	Verbindung wird hergestellt mit…
Port 3	Client-Netzwerk (optional)
Port 4	Grid-Netzwerk

  - Wenn Sie den aggregierten Port Bond-Modus verwenden möchten, verbinden Sie einen oder mehrere Netzwerkports mit einem oder mehreren Switches. Sie sollten mindestens zwei der vier Ports verbinden, um einen Single Point of Failure zu vermeiden. Wenn Sie mehrere Switches für eine einzelne LACP-Verbindung verwenden, müssen die Switches MLAG oder Äquivalent unterstützen.

4. Wenn Sie das Admin-Netzwerk für StorageGRID verwenden möchten, verbinden Sie den Admin-Netzwerkanschluss des SG6000-CN-Controllers über ein Ethernet-Kabel mit dem Admin-Netzwerk.
5. Wenn Sie das Managementnetzwerk für SANtricity System Manager verwenden möchten, verbinden Sie Managementport 1 (P1) an jedem Storage Controller (der RJ-45-Port auf der linken Seite) mit einem Netzwerkmanagement für SANtricity System Manager.

   Verwenden Sie den Management-Port 2 (P2) nicht auf den Speichercontrollern (der RJ-45-Port auf der rechten Seite). Dieser Port ist für technischen Support reserviert.

Verwandte Informationen

"Port-Bond-Modi (SG6000-CN-Controller)"

Kabel-Appliance (SG5700)

Sie verbinden die beiden Controller miteinander, verbinden die Management-Ports auf jedem Controller und verbinden die 10/25-GbE-Ports des E5700SG Controllers mit dem Grid-Netzwerk und dem optionalen Client-Netzwerk für StorageGRID.

Bevor Sie beginnen

- Sie haben die folgenden Artikel ausgepackt, die im Lieferumfang des Geräts enthalten sind:
  - Zwei Netzkabel.
  - Zwei optische Kabel für die FC Interconnect-Ports an den Controllern.
  - Acht SFP+-Transceiver, die entweder 10 GbE oder 16 Gbit/s FC unterstützen. Die Transceiver können mit den beiden Interconnect Ports auf beiden Controllern und mit den vier 10/25-GbE-Netzwerkports auf dem E5700SG Controller verwendet werden, vorausgesetzt, die Netzwerk-Ports benötigen eine 10-GbE-Verbindungsgeschwindigkeit.
- Sie haben folgende Produkte erhalten, die nicht im Lieferumfang des Geräts enthalten sind:
  - Ein bis vier optische Kabel für die 10/25-GbE-Ports, die Sie verwenden möchten.
  - Ein bis vier SFP28-Transceiver, wenn Sie 25-GbE-Verbindungsgeschwindigkeit verwenden möchten.
  - Ethernet-Kabel für die Verbindung der Management-Ports.

> **Gefahr der Laserstrahlung** — keinen Teil eines SFP-Transceivers zerlegen oder entfernen. Sie können Laserstrahlung ausgesetzt sein.

Über diese Aufgabe

Die Zahlen zeigen die beiden Controller der SG5760 und SG5760X, wobei der Storage Controller der E2800

Serie oben und der E5700SG Controller unten gezeigt werden. In den SG5712 und SG5712X befindet sich der Speicher-Controller der E2800 Serie links vom E5700SG-Controller, wenn er von hinten betrachtet wird.

SG5760-Verbindungen:

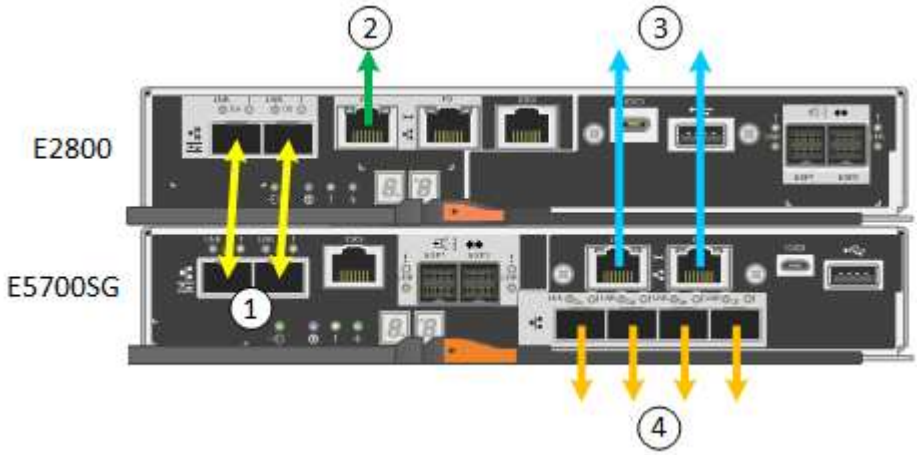

SG5760X-Verbindungen:

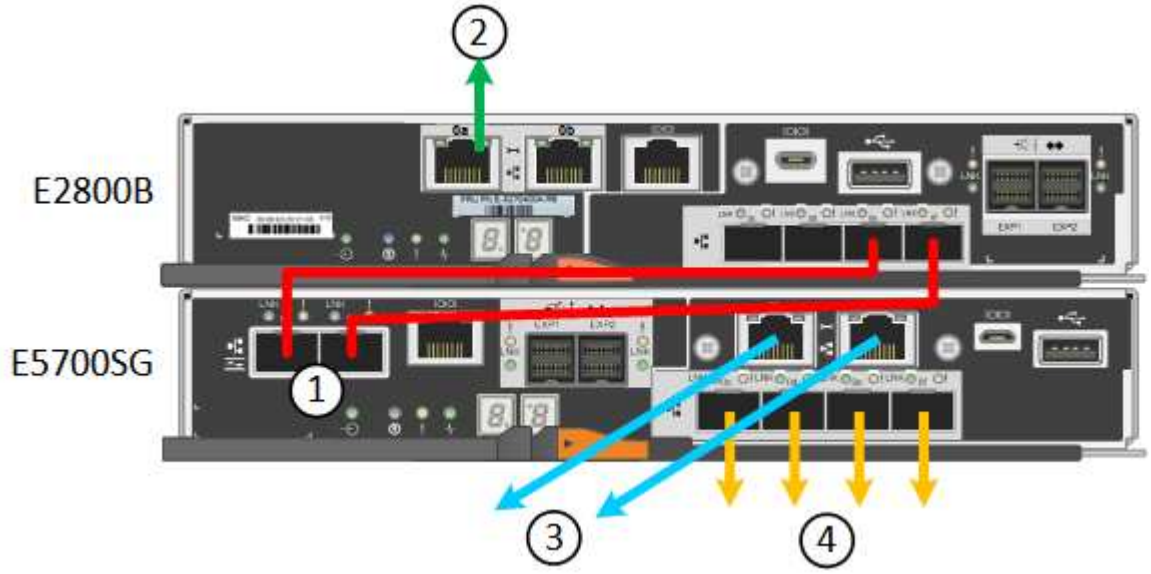

Legende	Port	Typ des Ports	Nutzung
1	Zwei Interconnect-Ports an jedem Controller	16 Gbit/s FC optisch SFP+	Verbinden Sie die beiden Controller miteinander.
2	Management-Port 1 auf dem Controller der E2800 Serie	1 GbE (RJ-45)	Stellt eine Verbindung mit dem Netzwerk her, in dem Sie auf SANtricity System Manager zugreifen. Sie können das Admin-Netzwerk für StorageGRID oder ein unabhängiges Managementnetzwerk verwenden.

Legende	Port	Typ des Ports	Nutzung
2	Management-Port 2 auf dem Controller der E2800 Serie	1 GbE (RJ-45)	Reserviert für technischen Support.
3	Management-Port 1 am E5700SG Controller	1 GbE (RJ-45)	Verbindet den E5700SG-Controller mit dem Admin-Netzwerk für StorageGRID.
3	Management-Port 2 am E5700SG Controller	1 GbE (RJ-45)	• Kann mit Verwaltungsport 1 verbunden werden, wenn Sie eine redundante Verbindung zum Admin-Netzwerk wünschen. • Kann unverkabelt und für temporären lokalen Zugang verfügbar sein (IP 169.254.0.1). • Kann während der Installation verwendet werden, um den E5700SG-Controller mit einem Service-Laptop zu verbinden, wenn DHCP-zugewiesene IP-Adressen nicht verfügbar sind.
4	10/25-GbE-Ports 1-4 auf dem E5700SG Controller	10-GbE oder 25-GbE **Hinweis:** die im Lieferumfang des Geräts enthaltenen SFP+ Transceiver unterstützen 10-GbE-Verbindungsgeschwindigkeiten. Wenn Sie für die vier Netzwerk-Ports 25-GbE-Verbindungsgeschwindigkeiten verwenden möchten, müssen Sie SFP28-Transceiver bereitstellen.	Stellen Sie eine Verbindung zum Grid-Netzwerk und dem Client-Netzwerk für StorageGRID her. Siehe "Port-Bond-Modi (E5700SG Controller)".

Schritte

1. Verbinden Sie den E2800 Controller mit dem E5700SG Controller mithilfe von zwei optischen Kabeln und vier der acht SFP+ Transceiver.

Diesen Port verbinden…	Zu diesem Port…
Interconnect-Port 1 auf dem E2800 Controller	Interconnect-Port 1 am E5700SG Controller
Interconnect-Port 2 auf dem E2800 Controller	Interconnect-Port 2 am E5700SG Controller

2. Wenn Sie planen, SANtricity System Manager zu verwenden, verbinden Sie Managementport 1 (P1) am E2800 Controller (der RJ-45 Port auf der linken Seite) mit dem Managementnetzwerk für SANtricity System Manager. Verwenden Sie dazu ein Ethernetkabel.

   Verwenden Sie den Management-Port 2 (P2) nicht auf dem E2800 Controller (der RJ-45-Port auf der rechten Seite). Dieser Port ist für technischen Support reserviert.

3. Wenn Sie das Admin-Netzwerk für StorageGRID verwenden möchten, verbinden Sie den Verwaltungsport 1 des E5700SG-Controllers (der RJ-45-Port links) über ein Ethernet-Kabel mit dem Admin-Netzwerk.

   Wenn Sie den Active-Backup-Netzwerk-Bond-Modus für das Admin-Netzwerk verwenden möchten, verbinden Sie den Management-Port 2 des E5700SG-Controllers (der RJ-45-Port rechts) über ein Ethernet-Kabel mit dem Admin-Netzwerk.

4. Verbinden Sie die 10/25-GbE-Ports des E5700SG Controllers mit den entsprechenden Netzwerk-Switches über optische Kabel und SFP+ oder SFP28-Transceiver.

   > Alle Ports müssen dieselbe Verbindungsgeschwindigkeit verwenden. Installieren Sie SFP+-Transceiver, wenn Sie 10-GbE-Verbindungsgeschwindigkeiten verwenden möchten. Installieren Sie SFP28 Transceiver, wenn Sie 25-GbE-Linkgeschwindigkeiten verwenden möchten.

   - Wenn Sie den Modus Fixed Port Bond verwenden möchten (Standard), verbinden Sie die Ports mit dem StorageGRID-Grid und den Client-Netzwerken, wie in der Tabelle dargestellt.

Port	Verbindung wird hergestellt mit…
Port 1	Client-Netzwerk (optional)
Port 2	Grid-Netzwerk
Port 3	Client-Netzwerk (optional)
Port 4	Grid-Netzwerk

   - Wenn Sie den aggregierten Port Bond-Modus verwenden möchten, verbinden Sie einen oder mehrere Netzwerkports mit einem oder mehreren Switches. Sie sollten mindestens zwei der vier Ports verbinden, um einen Single Point of Failure zu vermeiden. Wenn Sie mehrere Switches für eine einzelne LACP-Verbindung verwenden, müssen die Switches MLAG oder Äquivalent unterstützen.

Verwandte Informationen

"Rufen Sie das Installationsprogramm für StorageGRID-Appliances auf"

Kabelgerät (SG100 und SG1000)

Sie müssen den Management-Port der Appliance mit dem Service-Laptop verbinden und die Netzwerkanschlüsse der Appliance mit dem Grid-Netzwerk und dem optionalen Client-Netzwerk für StorageGRID verbinden.

Bevor Sie beginnen

- Sie verfügen über ein RJ-45-Ethernet-Kabel zum Anschließen des Management-Ports.
- Sie haben eine der folgenden Optionen für die Netzwerkanschlüsse. Diese Gegenstände sind nicht im Lieferumfang des Geräts enthalten.
  - Ein bis vier Twinax-Kabel zum Anschließen der vier Netzwerk-Ports.
  - Für das SG100 sind ein bis vier SFP+ oder SFP28 Transceiver, wenn Sie optische Kabel für die Ports verwenden möchten.
  - Für den SG1000, ein bis vier QSFP+ oder QSFP28 Transceiver, wenn Sie optische Kabel für die Ports verwenden möchten.

> **Gefahr der Laserstrahlung** — kein Teil eines SFP- oder QSFP-Transceivers demontieren oder entfernen. Sie können Laserstrahlung ausgesetzt sein.

Über diese Aufgabe

Die folgenden Abbildungen zeigen die Anschlüsse auf der Rückseite des Geräts.

SG100-Port-Verbindungen:

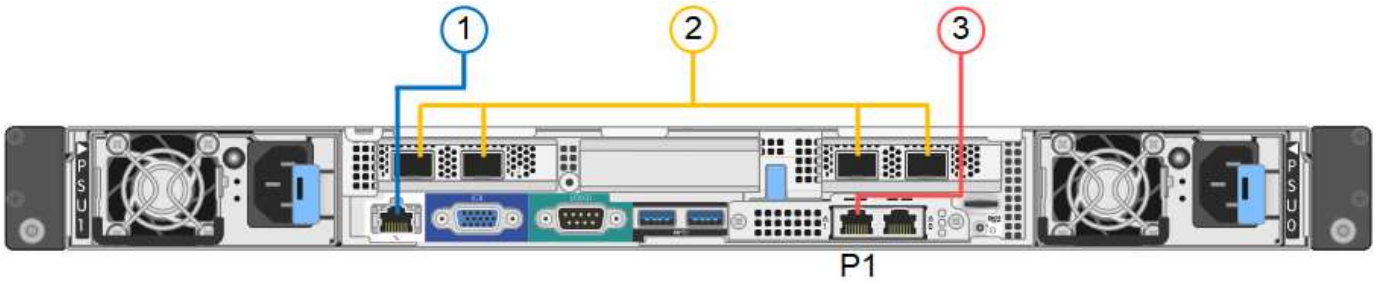

SG1000-Port-Verbindungen:

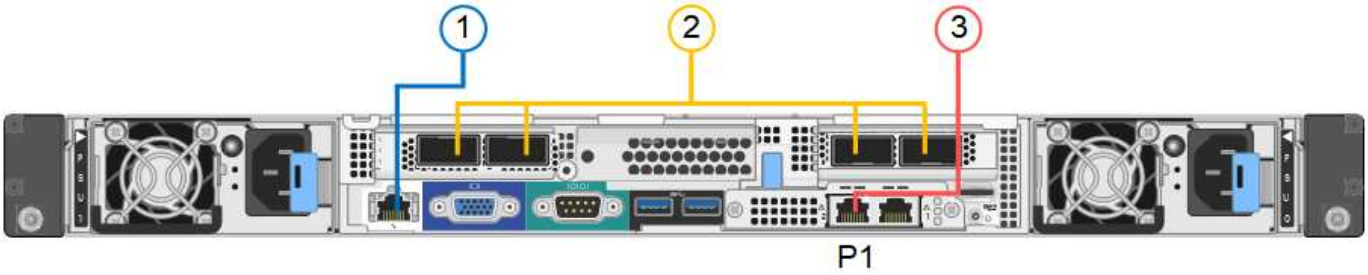

Legende	Port	Typ des Ports	Nutzung
1	BMC-Management-Port auf der Appliance	1 GbE (RJ-45)	Stellt eine Verbindung zum Netzwerk her, in dem Sie auf die BMC-Schnittstelle zugreifen.
2	Vier Netzwerkports auf der Appliance	• Für das SG100: 10/25-GbE • Für den SG1000: 10/25/40/100-GbE	Stellen Sie eine Verbindung zum Grid-Netzwerk und dem Client-Netzwerk für StorageGRID her.

Legende	Port	Typ des Ports	Nutzung
3	Admin-Netzwerk-Port auf der Appliance (in den Abbildungen mit „P1“ gekennzeichnet)	1 GbE (RJ-45) **Wichtig:** dieser Port arbeitet nur mit 1000 BaseT/Full und unterstützt keine Geschwindigkeiten von 10 oder 100 Megabit.	Verbindet die Appliance mit dem Admin-Netzwerk für StorageGRID.
	Rechtmäßiger RJ-45-Anschluss am Gerät	1 GbE (RJ-45) **Wichtig:** dieser Port arbeitet nur mit 1000 BaseT/Full und unterstützt keine Geschwindigkeiten von 10 oder 100 Megabit.	• Kann mit Verwaltungsport 1 verbunden werden, wenn Sie eine redundante Verbindung zum Admin-Netzwerk wünschen. • Kann getrennt bleiben und für einen temporären lokalen Zugang verfügbar sein (IP 169.254.0.1). • Während der Installation kann verwendet werden, um das Gerät an einen Service-Laptop anzuschließen, wenn DHCP-zugewiesene IP-Adressen nicht verfügbar sind.

Schritte

1. Schließen Sie den BMC-Managementport der Appliance über ein Ethernet-Kabel an das Managementnetzwerk an.

   Obwohl diese Verbindung optional ist, wird empfohlen, den Support zu erleichtern.

2. Verbinden Sie die Netzwerk-Ports des Geräts mit den entsprechenden Netzwerk-Switches über Twinax-Kabel oder optische Kabel und Transceiver.

Alle vier Netzwerkports müssen dieselbe Verbindungsgeschwindigkeit verwenden. In der folgenden Tabelle finden Sie die für Ihre Hardware und Verbindungsgeschwindigkeit erforderlichen Geräte.

SG100 Verbindungsgeschwindigkeit (GbE)	Erforderliche Ausrüstung
10	SFP+-Transceiver
25	SFP28-Transceiver
SG1000 Link-Geschwindigkeit (GbE)	Erforderliche Ausrüstung
10	QSA- und SFP+-Transceiver
25	QSA und SFP28 Transceiver
40	QSFP+-Transceiver
100	QFSP28-Transceiver

- Wenn Sie den Modus Fixed Port Bond verwenden möchten (Standard), verbinden Sie die Ports mit dem StorageGRID-Grid und den Client-Netzwerken, wie in der Tabelle dargestellt.

Port	Verbindung wird hergestellt mit…
Port 1	Client-Netzwerk (optional)
Port 2	Grid-Netzwerk
Port 3	Client-Netzwerk (optional)
Port 4	Grid-Netzwerk

- Wenn Sie den aggregierten Port Bond-Modus verwenden möchten, verbinden Sie einen oder mehrere Netzwerkports mit einem oder mehreren Switches. Sie sollten mindestens zwei der vier Ports verbinden, um einen Single Point of Failure zu vermeiden. Wenn Sie mehrere Switches für eine einzelne LACP-Verbindung verwenden, müssen die Switches MLAG oder Äquivalent unterstützen.

3. Wenn Sie das Admin-Netzwerk für StorageGRID verwenden möchten, schließen Sie den Admin-Netzwerkport des Geräts über ein Ethernet-Kabel an das Admin-Netzwerk an.

Copyright-Informationen

Copyright © 2023 NetApp. Alle Rechte vorbehalten. Gedruckt in den USA. Dieses urheberrechtlich geschützte Dokument darf ohne die vorherige schriftliche Genehmigung des Urheberrechtsinhabers in keiner Form und durch keine Mittel – weder grafische noch elektronische oder mechanische, einschließlich Fotokopieren, Aufnehmen oder Speichern in einem elektronischen Abrufsystem – auch nicht in Teilen, vervielfältigt werden.

Software, die von urheberrechtlich geschütztem NetApp Material abgeleitet wird, unterliegt der folgenden Lizenz und dem folgenden Haftungsausschluss:

DIE VORLIEGENDE SOFTWARE WIRD IN DER VORLIEGENDEN FORM VON NETAPP ZUR VERFÜGUNG GESTELLT, D. H. OHNE JEGLICHE EXPLIZITE ODER IMPLIZITE GEWÄHRLEISTUNG, EINSCHLIESSLICH, JEDOCH NICHT BESCHRÄNKT AUF DIE STILLSCHWEIGENDE GEWÄHRLEISTUNG DER MARKTGÄNGIGKEIT UND EIGNUNG FÜR EINEN BESTIMMTEN ZWECK, DIE HIERMIT AUSGESCHLOSSEN WERDEN. NETAPP ÜBERNIMMT KEINERLEI HAFTUNG FÜR DIREKTE, INDIREKTE, ZUFÄLLIGE, BESONDERE, BEISPIELHAFTE SCHÄDEN ODER FOLGESCHÄDEN (EINSCHLIESSLICH, JEDOCH NICHT BESCHRÄNKT AUF DIE BESCHAFFUNG VON ERSATZWAREN ODER -DIENSTLEISTUNGEN, NUTZUNGS-, DATEN- ODER GEWINNVERLUSTE ODER UNTERBRECHUNG DES GESCHÄFTSBETRIEBS), UNABHÄNGIG DAVON, WIE SIE VERURSACHT WURDEN UND AUF WELCHER HAFTUNGSTHEORIE SIE BERUHEN, OB AUS VERTRAGLICH FESTGELEGTER HAFTUNG, VERSCHULDENSUNABHÄNGIGER HAFTUNG ODER DELIKTSHAFTUNG (EINSCHLIESSLICH FAHRLÄSSIGKEIT ODER AUF ANDEREM WEGE), DIE IN IRGENDEINER WEISE AUS DER NUTZUNG DIESER SOFTWARE RESULTIEREN, SELBST WENN AUF DIE MÖGLICHKEIT DERARTIGER SCHÄDEN HINGEWIESEN WURDE.

NetApp behält sich das Recht vor, die hierin beschriebenen Produkte jederzeit und ohne Vorankündigung zu ändern. NetApp übernimmt keine Verantwortung oder Haftung, die sich aus der Verwendung der hier beschriebenen Produkte ergibt, es sei denn, NetApp hat dem ausdrücklich in schriftlicher Form zugestimmt. Die Verwendung oder der Erwerb dieses Produkts stellt keine Lizenzierung im Rahmen eines Patentrechts, Markenrechts oder eines anderen Rechts an geistigem Eigentum von NetApp dar.

Das in diesem Dokument beschriebene Produkt kann durch ein oder mehrere US-amerikanische Patente, ausländische Patente oder anhängige Patentanmeldungen geschützt sein.

ERLÄUTERUNG ZU „RESTRICTED RIGHTS“: Nutzung, Vervielfältigung oder Offenlegung durch die US-Regierung unterliegt den Einschränkungen gemäß Unterabschnitt (b)(3) der Klausel „Rights in Technical Data – Noncommercial Items“ in DFARS 252.227-7013 (Februar 2014) und FAR 52.227-19 (Dezember 2007).

Die hierin enthaltenen Daten beziehen sich auf ein kommerzielles Produkt und/oder einen kommerziellen Service (wie in FAR 2.101 definiert) und sind Eigentum von NetApp, Inc. Alle technischen Daten und die Computersoftware von NetApp, die unter diesem Vertrag bereitgestellt werden, sind gewerblicher Natur und wurden ausschließlich unter Verwendung privater Mittel entwickelt. Die US-Regierung besitzt eine nicht ausschließliche, nicht übertragbare, nicht unterlizenzierbare, weltweite, limitierte unwiderrufliche Lizenz zur Nutzung der Daten nur in Verbindung mit und zur Unterstützung des Vertrags der US-Regierung, unter dem die Daten bereitgestellt wurden. Sofern in den vorliegenden Bedingungen nicht anders angegeben, dürfen die Daten ohne vorherige schriftliche Genehmigung von NetApp, Inc. nicht verwendet, offengelegt, vervielfältigt, geändert, aufgeführt oder angezeigt werden. Die Lizenzrechte der US-Regierung für das US-Verteidigungsministerium sind auf die in DFARS-Klausel 252.227-7015(b) (Februar 2014) genannten Rechte beschränkt.

Markeninformationen

NETAPP, das NETAPP Logo und die unter http://www.netapp.com/TM aufgeführten Marken sind Marken von NetApp, Inc. Andere Firmen und Produktnamen können Marken der jeweiligen Eigentümer sein.