Appareil câblé

StorageGRID 11.7

NetApp
May 23, 2023

This PDF was generated from https://docs.netapp.com/fr-fr/storagegrid-117/installconfig/cabling-appliance-sgf6112.html on May 23, 2023. Always check docs.netapp.com for the latest.

Table des matières

Appareil câblé 1
Cable appliance (SGF6112) 1
Cable appliance (SG6000) 3
Appliance pour câble (SG5700) 7
Cable appliance (SG100 et SG1000) 10

Appareil câblé

Cable appliance (SGF6112)

Vous connectez le port de gestion de l'appliance à l'ordinateur portable de service et connectez les ports réseau de l'appliance au réseau de réseau et au réseau client en option pour StorageGRID.

Avant de commencer

- Vous disposez d'un câble Ethernet RJ-45 pour connecter le port de gestion.
- Vous avez l'une des options suivantes pour les ports réseau. Ces éléments ne sont pas fournis avec l'appareil.
  - Un à quatre câbles TwinAx pour la connexion des quatre ports réseau.
  - Un à quatre émetteurs-récepteurs SFP+ ou SFP28 si vous prévoyez d'utiliser des câbles optiques pour les ports.

> **Risque d'exposition au rayonnement laser** — ne démontez ou ne retirez aucune partie d'un émetteur-récepteur SFP. Vous pourriez être exposé à un rayonnement laser.

Description de la tâche

Les figures suivantes illustrent les ports situés à l'arrière du SGF6112.

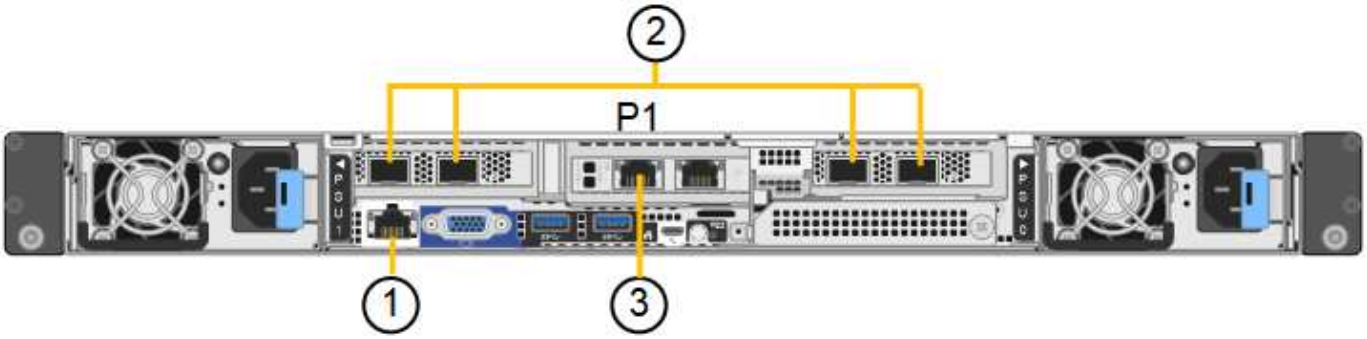

Légende	Port	Type de port	Utiliser
1	Port de gestion BMC de l'appliance	1 GbE (RJ-45)	Se connecte au réseau sur lequel vous accédez à l'interface BMC.
2	Quatre ports réseau 10/25-GbE sur l'appliance		Connectez-vous au réseau Grid et au réseau client pour StorageGRID.
3	Port réseau d'administration de l'appliance (étiqueté P1 dans la figure)	1 GbE (RJ-45) **Important:** ce port fonctionne uniquement à 1/10-GbE (RJ-45) et ne prend pas en charge les vitesses de 100 mégabits.	Permet de connecter l'appliance au réseau d'administration pour StorageGRID.

Légende	Port	Type de port	Utiliser
	Port RJ-45 le plus à droite de l'appareil	1 GbE (RJ-45) **Important:** ce port fonctionne uniquement à 1/10-GbE (RJ-45) et ne prend pas en charge les vitesses de 100 mégabits.	• Peut être lié avec le port de gestion 1 si vous souhaitez établir une connexion redondante avec le réseau d'administration. • Peut être laissée déconnectée et disponible pour l'accès local temporaire (IP 169.254.0.1). • Pendant l'installation, peut être utilisé pour connecter l'appliance à un ordinateur portable de service si les adresses IP attribuées par DHCP ne sont pas disponibles.

Étapes

1. Connectez le port de gestion BMC de l'appliance au réseau de gestion à l'aide d'un câble Ethernet.

   Bien que cette connexion soit facultative, elle est recommandée pour faciliter l'assistance.

2. Connectez les ports réseau de l'appareil aux commutateurs réseau appropriés à l'aide de câbles TwinAx ou de câbles optiques et d'émetteurs-récepteurs.

   Les quatre ports réseau doivent utiliser la même vitesse de liaison.

Vitesse de liaison SGF6112 (GbE)	Équipement requis
10	Émetteur-récepteur SFP+
25	Émetteur-récepteur SFP28

   - Si vous prévoyez d'utiliser le mode de liaison de port fixe (par défaut), connectez les ports aux réseaux StorageGRID Grid et client, comme indiqué dans le tableau.

Port	Se connecte à…
Orifice 1	Réseau client (facultatif)
Orifice 2	Réseau Grid
Orifice 3	Réseau client (facultatif)
Orifice 4	Réseau Grid

   - Si vous prévoyez d'utiliser le mode de liaison du port de l'agrégat, connectez un ou plusieurs ports réseau à un ou plusieurs commutateurs. Vous devez connecter au moins deux des quatre ports pour éviter d'avoir un point de défaillance unique. Si vous utilisez plusieurs switchs pour une liaison LACP unique, les switchs doivent prendre en charge MLAG ou équivalent.

3. Si vous envisagez d'utiliser le réseau d'administration pour StorageGRID, connectez le port réseau d'administration de l'appliance au réseau d'administration à l'aide d'un câble Ethernet.

Cable appliance (SG6000)

Vous connectez les contrôleurs de stockage au contrôleur SG6000-CN, connectez les ports de gestion des trois contrôleurs et connectez les ports réseau du contrôleur SG6000-CN au réseau Grid et au réseau client en option pour StorageGRID.

Avant de commencer

- Les quatre câbles optiques fournis avec l'appareil permettent de connecter les deux contrôleurs de stockage au contrôleur SG6000-CN.
- Vous disposez de câbles Ethernet RJ-45 (quatre minimum) pour connecter les ports de gestion.
- Vous avez l'une des options suivantes pour les ports réseau. Ces éléments ne sont pas fournis avec l'appareil.
  - Un à quatre câbles TwinAx pour la connexion des quatre ports réseau.
  - Un à quatre émetteurs-récepteurs SFP+ ou SFP28 si vous prévoyez d'utiliser des câbles optiques pour les ports.

> **Risque d'exposition au rayonnement laser** — ne démontez ou ne retirez aucune partie d'un émetteur-récepteur SFP. Vous pourriez être exposé à un rayonnement laser.

Description de la tâche

Les figures suivantes illustrent les trois contrôleurs des appliances SG6060 et SG6060X, avec le contrôleur de calcul SG6000-CN en haut et les deux contrôleurs de stockage E2800 en bas. Le SG6060 utilise des contrôleurs E2800A et le SG606060X utilise des contrôleurs E2800B.

> Les deux versions du contrôleur E2800 présentent les mêmes spécifications et fonctionnent, à l'exception de l'emplacement des ports d'interconnexion.

> N'utilisez pas de contrôleur E2800A et E2800B dans le même appareil.

Connexions SG6060 :

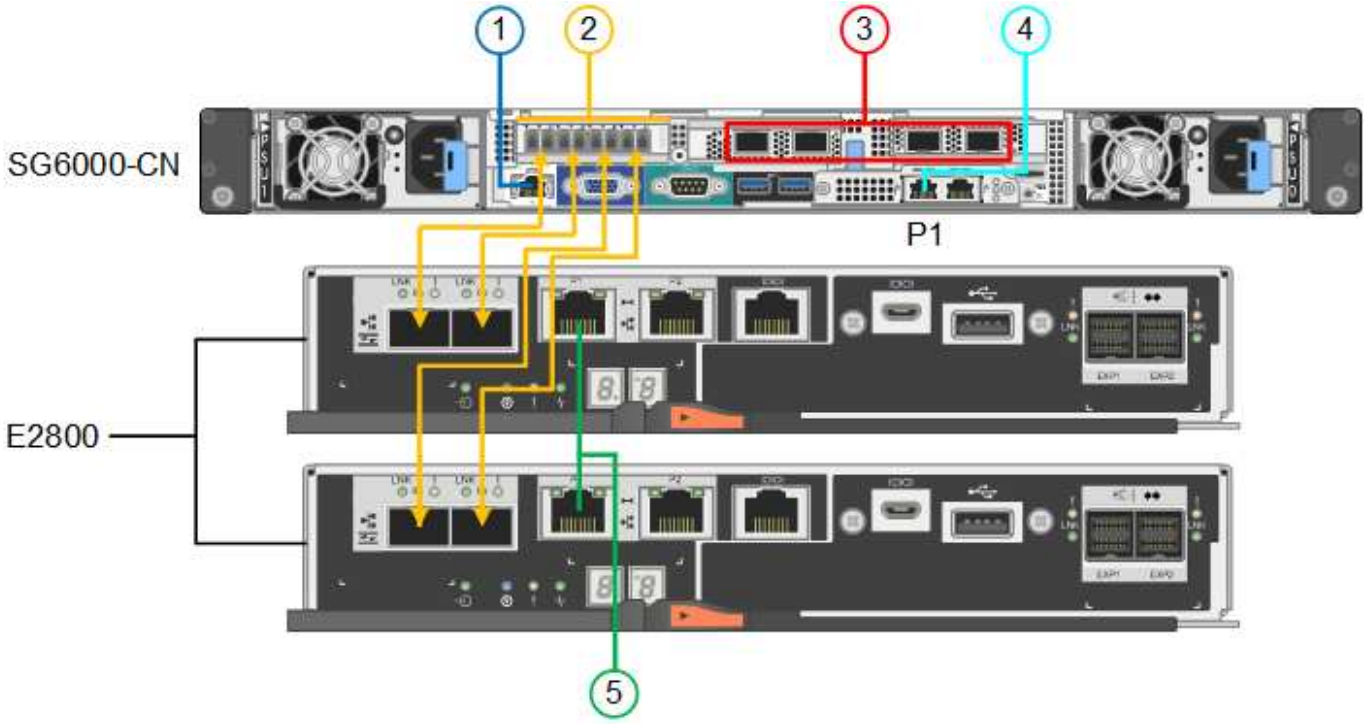

Connexions SG606060X :

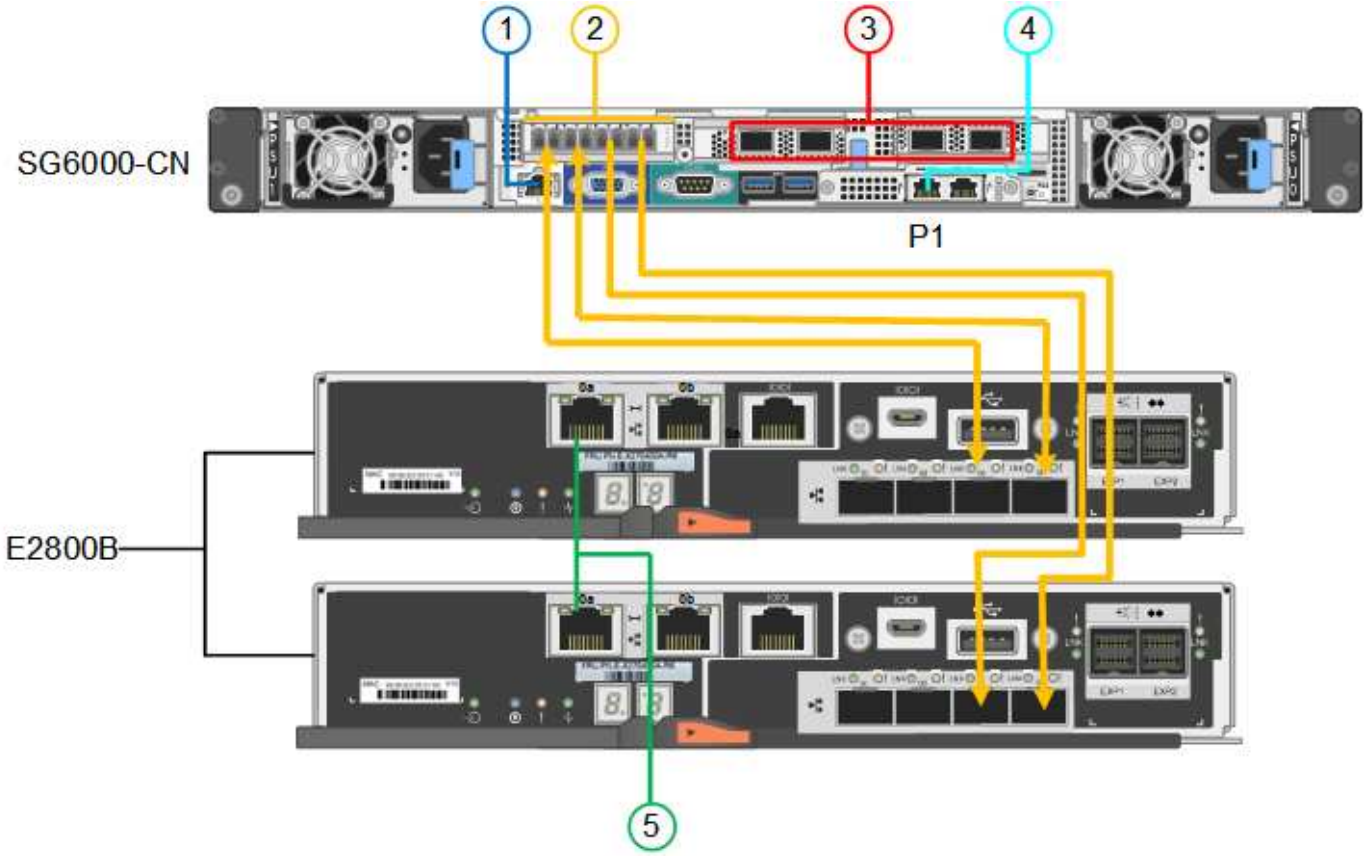

La figure suivante présente les trois contrôleurs de l'appliance SGF6024, avec le contrôleur de calcul SG6000-CN en haut et les deux contrôleurs de stockage EF570 en dessous du contrôleur de calcul.

Connexions SGF6024 :

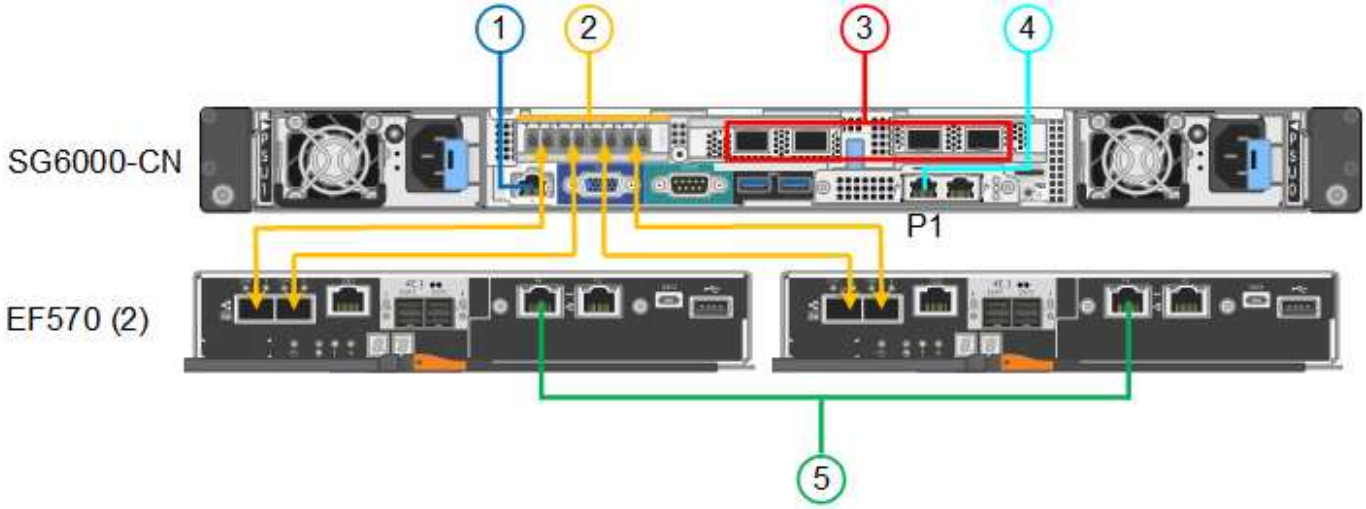

Légende	Port	Type de port	Utiliser
1	Port de gestion BMC sur le contrôleur SG6000-CN	1 GbE (RJ-45)	Se connecte au réseau sur lequel vous accédez à l'interface BMC.
2	Ports de connexion FC : • 4 sur le contrôleur SG6000-CN • 2 sur chaque contrôleur de stockage	SFP+ optique FC 16 Gbit/s	Connectez chaque contrôleur de stockage au contrôleur SG6000-CN.
3	Quatre ports réseau sur le contrôleur SG6000-CN	10/25 GbE	Connectez-vous au réseau Grid et au réseau client pour StorageGRID.
4	Port réseau d'administration du contrôleur SG6000-CN (étiqueté P1 dans la figure)	1 GbE (RJ-45) **Important :** ce port fonctionne uniquement à 1000 BaseT/full et ne prend pas en charge les vitesses de 10 ou 100 mégabits.	Permet de connecter le contrôleur SG6000-CN au réseau Admin pour StorageGRID.

Légende	Port	Type de port	Utiliser
	Port RJ-45 le plus à droite du contrôleur SG6000-CN	1 GbE (RJ-45) **Important :** ce port fonctionne uniquement à 1000 BaseT/full et ne prend pas en charge les vitesses de 10 ou 100 mégabits.	• Peut être lié avec le port de gestion 1 si vous souhaitez établir une connexion redondante avec le réseau d'administration. • Peut être laissé sans fil et disponible pour un accès local temporaire (IP 169.254.0.1). • Pendant l'installation, peut être utilisé pour connecter le contrôleur SG6000-CN à un ordinateur portable de service si les adresses IP attribuées par DHCP ne sont pas disponibles.
5	Le port de gestion 1 de chaque contrôleur de stockage	1 GbE (RJ-45)	Connexion au réseau sur lequel vous accédez à SANtricity System Manager.
	Port de gestion 2 sur chaque contrôleur de stockage	1 GbE (RJ-45)	Réservé au support technique.

Étapes

1. Connectez le port de gestion BMC du contrôleur SG6000-CN au réseau de gestion à l'aide d'un câble Ethernet.

   Bien que cette connexion soit facultative, elle est recommandée pour faciliter l'assistance.

2. Connectez les deux ports FC de chaque contrôleur de stockage aux ports FC du contrôleur SG6000-CN, à l'aide de quatre câbles optiques et de quatre émetteurs-récepteurs SFP+ pour les contrôleurs de stockage.
3. Connectez les ports réseau du contrôleur SG6000-CN aux commutateurs réseau appropriés, à l'aide de câbles TwinAx ou de câbles optiques et d'émetteurs-récepteurs SFP+ ou SFP28.

   > Les quatre ports réseau doivent utiliser la même vitesse de liaison. Installez des émetteurs-récepteurs SFP+ si vous prévoyez d'utiliser des vitesses de liaison 10 GbE. Installez des émetteurs-récepteurs SFP28 si vous prévoyez d'utiliser des vitesses de liaison 25 GbE.

   - Si vous prévoyez d'utiliser le mode de liaison de port fixe (par défaut), connectez les ports aux réseaux StorageGRID Grid et client, comme indiqué dans le tableau.

Port	Se connecte à…
Orifice 1	Réseau client (facultatif)
Orifice 2	Réseau Grid
Orifice 3	Réseau client (facultatif)

Port	Se connecte à…
Orifice 4	Réseau Grid

- Si vous prévoyez d'utiliser le mode de liaison du port de l'agrégat, connectez un ou plusieurs ports réseau à un ou plusieurs commutateurs. Vous devez connecter au moins deux des quatre ports pour éviter d'avoir un point de défaillance unique. Si vous utilisez plusieurs switchs pour une liaison LACP unique, les switchs doivent prendre en charge MLAG ou équivalent.

4. Si vous prévoyez d'utiliser le réseau d'administration pour StorageGRID, connectez le port réseau d'administration du contrôleur SG6000-CN au réseau d'administration à l'aide d'un câble Ethernet.
5. Si vous prévoyez d'utiliser le réseau de gestion pour le Gestionnaire système SANtricity, connectez le port de gestion 1 (P1) de chaque contrôleur de stockage (le port RJ-45 de gauche) au réseau de gestion pour le Gestionnaire système SANtricity, à l'aide d'un câble Ethernet.

   N'utilisez pas le port de gestion 2 (P2) sur les contrôleurs de stockage (le port RJ-45 sur la droite). Ce port est réservé au support technique.

Informations associées

"Modes de liaison du port (contrôleur SG6000-CN)"

Appliance pour câble (SG5700)

Vous connectez les deux contrôleurs, connectez les ports de gestion de chaque contrôleur et connectez les ports 10/25-GbE du contrôleur E5700SG au réseau Grid et au réseau client en option pour StorageGRID.

Avant de commencer

- Vous avez déballé les éléments suivants, fournis avec l'appareil :
  - Deux cordons d'alimentation.
  - Deux câbles optiques pour les ports d'interconnexion FC sur les contrôleurs.
  - Huit émetteurs-récepteurs SFP+ prenant en charge le protocole FC 10 GbE ou 16 Gbit/s. Les émetteurs-récepteurs peuvent être utilisés avec les deux ports d'interconnexion des deux contrôleurs et avec les quatre ports réseau 10/25 GbE du contrôleur E5700SG, à condition que vous souhaitiez que les ports réseau utilisent une vitesse de liaison 10 GbE.
- Vous avez obtenu les éléments suivants, qui ne sont pas fournis avec l'appareil :
  - Un à quatre câbles optiques pour les ports 10/25 GbE que vous prévoyez d'utiliser.
  - Un à quatre émetteurs-récepteurs SFP28 si vous prévoyez d'utiliser une vitesse de liaison 25 GbE.
  - Câbles Ethernet pour la connexion des ports de gestion.

Risque d'exposition au rayonnement laser — ne démontez ou ne retirez aucune partie d'un émetteur-récepteur SFP. Vous pourriez être exposé à un rayonnement laser.

Description de la tâche

Les chiffres montrent les deux contrôleurs des modèles SG5760 et S260X, avec le contrôleur de stockage de la gamme E2800 en haut et le contrôleur E5700SG en bas. Dans le SG5712 et dans la résolution 12X, le contrôleur de stockage de la gamme E2800 se trouve à gauche du contrôleur E5700SG, lorsqu'il est vue

depuis l'arrière.

Connexions SG5760 :

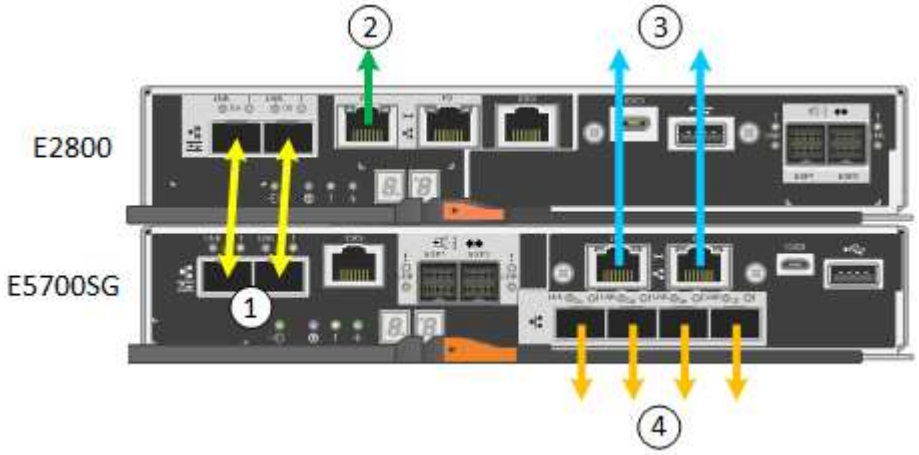

Connexions SG5760X :

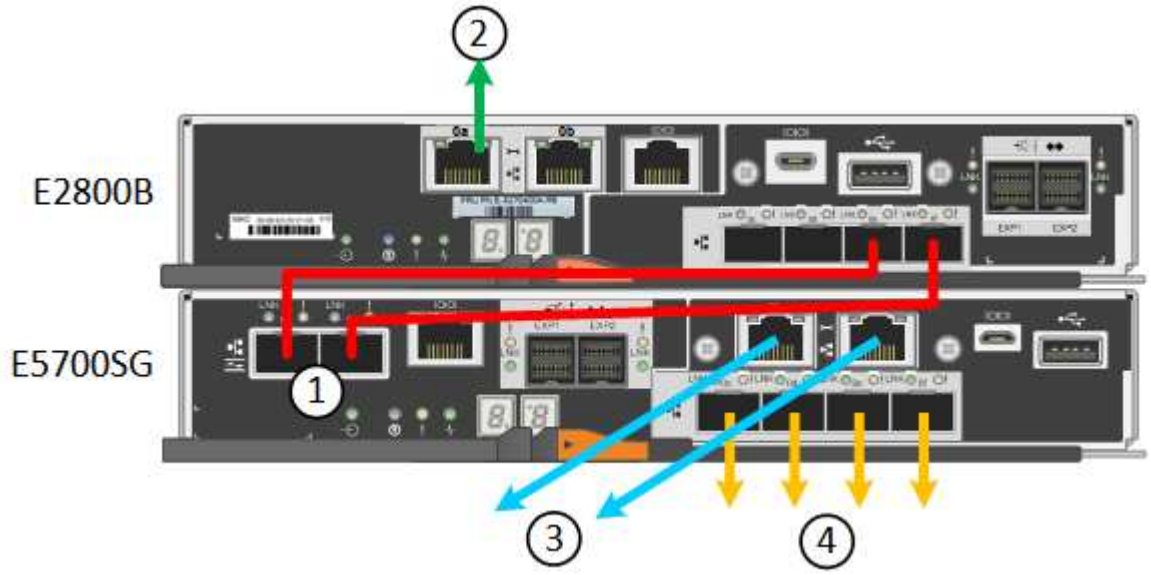

Légende	Port	Type de port	Utiliser
1	Deux ports d'interconnexion sur chaque contrôleur	SFP+ optique 16 Gbit/s FC	Connectez les deux contrôleurs les uns aux autres.
2	Port de gestion 1 sur le contrôleur E2800 Series	1 GbE (RJ-45)	Connexion au réseau sur lequel vous accédez à SANtricity System Manager. Vous pouvez utiliser le réseau d'administration pour StorageGRID ou un réseau de gestion indépendant.

Légende	Port	Type de port	Utiliser
2	Port de gestion 2 sur le contrôleur E2800 Series	1 GbE (RJ-45)	Réservé au support technique.
3	Port de gestion 1 du contrôleur E5700SG	1 GbE (RJ-45)	Permet de connecter le contrôleur E5700SG au réseau d'administration pour StorageGRID.
3	Port de gestion 2 du contrôleur E5700SG	1 GbE (RJ-45)	• Peut être lié avec le port de gestion 1 si vous souhaitez établir une connexion redondante avec le réseau d'administration. • Peut être laissé sans fil et disponible pour un accès local temporaire (IP 169.254.0.1). • Lors de l'installation, peut être utilisé pour connecter le contrôleur E5700SG à un ordinateur portable de service si les adresses IP attribuées par DHCP ne sont pas disponibles.
4	Ports 10/25 GbE 1-4 sur le contrôleur E5700SG	10 GbE ou 25 GbE **Remarque :** les émetteurs-récepteurs SFP+ inclus avec l'appareil prennent en charge les vitesses de liaison 10 GbE. Si vous souhaitez utiliser des vitesses de liaison 25 GbE pour les quatre ports réseau, vous devez fournir des émetteurs-récepteurs SFP28.	Connectez-vous au réseau Grid et au réseau client pour StorageGRID. Voir "Modes de liaison des ports (contrôleur E5700SG)".

Étapes

1. Connectez le contrôleur E2800 au contrôleur E5700SG à l'aide de deux câbles optiques et de quatre des huit émetteurs-récepteurs SFP+.

Connecter ce port…	Vers ce port…
Port d'interconnexion 1 du contrôleur E2800	Port d'interconnexion 1 du contrôleur E5700SG
Port d'interconnexion 2 du contrôleur E2800	Port d'interconnexion 2 du contrôleur E5700SG

2. Si vous prévoyez d'utiliser SANtricity System Manager, connectez le port de gestion 1 (P1) du contrôleur E2800 (port RJ-45 de gauche) au réseau de gestion de SANtricity System Manager à l'aide d'un câble Ethernet.

   N'utilisez pas le port de gestion 2 (P2) du contrôleur E2800 (port RJ-45 sur la droite). Ce port est réservé au support technique.

3. Si vous avez l'intention d'utiliser le réseau d'administration pour StorageGRID, connectez le port de gestion 1 du contrôleur E5700SG (le port RJ-45 sur la gauche) au réseau d'administration à l'aide d'un câble Ethernet.

   Si vous avez l'intention d'utiliser le mode de liaison réseau de sauvegarde active pour le réseau d'administration, connectez le port de gestion 2 du contrôleur E5700SG (le port RJ-45 sur la droite) au réseau d'administration à l'aide d'un câble Ethernet.

4. Connectez les ports 10/25 GbE du contrôleur E5700SG aux switchs réseau appropriés, à l'aide de câbles optiques et d'émetteurs-récepteurs SFP+ ou SFP28.

   > Tous les ports doivent utiliser la même vitesse de liaison. Installez des émetteurs-récepteurs SFP+ si vous prévoyez d'utiliser des vitesses de liaison 10 GbE. Installez des émetteurs-récepteurs SFP28 si vous prévoyez d'utiliser des vitesses de liaison 25 GbE.

   - Si vous prévoyez d'utiliser le mode de liaison de port fixe (par défaut), connectez les ports aux réseaux StorageGRID Grid et client, comme indiqué dans le tableau.

Port	Se connecte à…
Orifice 1	Réseau client (facultatif)
Orifice 2	Réseau Grid
Orifice 3	Réseau client (facultatif)
Orifice 4	Réseau Grid

   - Si vous prévoyez d'utiliser le mode de liaison du port de l'agrégat, connectez un ou plusieurs ports réseau à un ou plusieurs commutateurs. Vous devez connecter au moins deux des quatre ports pour éviter d'avoir un point de défaillance unique. Si vous utilisez plusieurs switchs pour une liaison LACP unique, les switchs doivent prendre en charge MLAG ou équivalent.

Informations associées

"Accédez au programme d'installation de l'appliance StorageGRID"

Cable appliance (SG100 et SG1000)

Vous devez connecter le port de gestion de l'appliance à l'ordinateur portable de service et connecter les ports réseau de l'appliance au réseau Grid et au réseau client optionnel pour StorageGRID.

Avant de commencer

- Vous disposez d'un câble Ethernet RJ-45 pour connecter le port de gestion.
- Vous avez l'une des options suivantes pour les ports réseau. Ces éléments ne sont pas fournis avec l'appareil.
  - Un à quatre câbles TwinAx pour la connexion des quatre ports réseau.
  - Pour le SG100, un à quatre émetteurs-récepteurs SFP+ ou SFP28 si vous prévoyez d'utiliser des câbles optiques pour les ports.
  - Pour le SG1000, un à quatre émetteurs-récepteurs QSFP+ ou QSFP28 si vous prévoyez d'utiliser des câbles optiques pour les ports.

Risque d'exposition au rayonnement laser — ne démontez ou ne retirez aucune partie d'un émetteur-récepteur SFP ou QSFP. Vous pourriez être exposé à un rayonnement laser.

Description de la tâche

Les figures suivantes montrent les ports situés à l'arrière de l'appareil.

Connexions des ports SG100 :

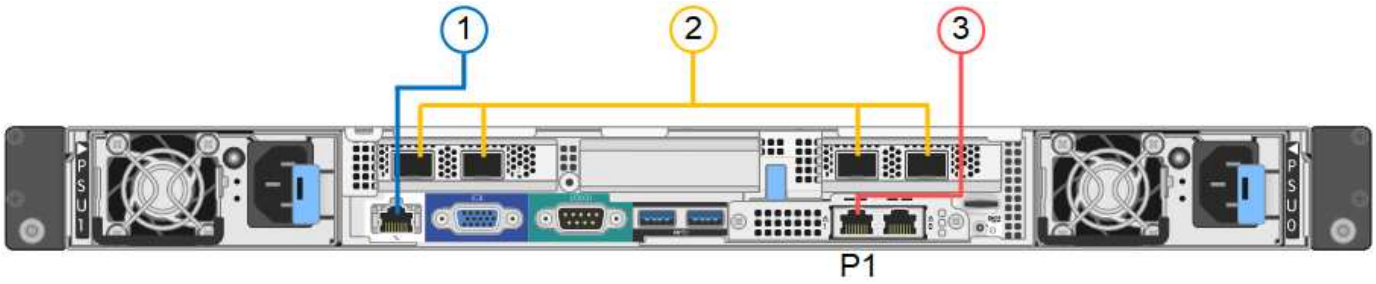

Connexions du port SG1000 :

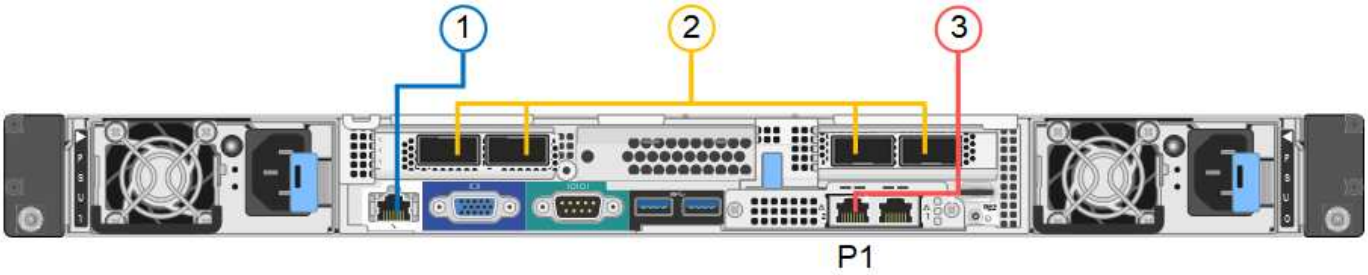

Légende	Port	Type de port	Utiliser
1	Port de gestion BMC de l'appliance	1 GbE (RJ-45)	Se connecte au réseau sur lequel vous accédez à l'interface BMC.
2	Quatre ports réseau sur l'appliance	• Pour le SG100 : 10/25-GbE • Pour le SG1000 : 10/25/40/100-GbE	Connectez-vous au réseau Grid et au réseau client pour StorageGRID.

Légende	Port	Type de port	Utiliser
3	Port réseau d'administration de l'appliance (étiqueté P1 dans les figures)	1 GbE (RJ-45) **Important :** ce port fonctionne uniquement à 1000 BaseT/full et ne prend pas en charge les vitesses de 10 ou 100 mégabits.	Permet de connecter l'appliance au réseau d'administration pour StorageGRID.
	Port RJ-45 le plus à droite de l'appareil	1 GbE (RJ-45) **Important :** ce port fonctionne uniquement à 1000 BaseT/full et ne prend pas en charge les vitesses de 10 ou 100 mégabits.	• Peut être lié avec le port de gestion 1 si vous souhaitez établir une connexion redondante avec le réseau d'administration. • Peut être laissée déconnectée et disponible pour l'accès local temporaire (IP 169.254.0.1). • Pendant l'installation, peut être utilisé pour connecter l'appliance à un ordinateur portable de service si les adresses IP attribuées par DHCP ne sont pas disponibles.

Étapes

1. Connectez le port de gestion BMC de l'appliance au réseau de gestion à l'aide d'un câble Ethernet.

   Bien que cette connexion soit facultative, elle est recommandée pour faciliter l'assistance.

2. Connectez les ports réseau de l'appareil aux commutateurs réseau appropriés à l'aide de câbles TwinAx ou de câbles optiques et d'émetteurs-récepteurs.

Les quatre ports réseau doivent utiliser la même vitesse de liaison. Consultez le tableau suivant pour connaître l'équipement requis pour votre matériel et la vitesse de liaison.

Vitesse de liaison SG100 (GbE)	Équipement requis
10	Émetteur-récepteur SFP+
25	Émetteur-récepteur SFP28
Vitesse de liaison SG1000 (GbE)	Équipement requis
10	Emetteur-récepteur QSA et SFP+
25	Emetteur-récepteur QSA et SFP28
40	Émetteur-récepteur QSFP+
100	Emetteur-récepteur QFSP28

- Si vous prévoyez d'utiliser le mode de liaison de port fixe (par défaut), connectez les ports aux réseaux StorageGRID Grid et client, comme indiqué dans le tableau.

Port	Se connecte à…
Orifice 1	Réseau client (facultatif)
Orifice 2	Réseau Grid
Orifice 3	Réseau client (facultatif)
Orifice 4	Réseau Grid

- Si vous prévoyez d'utiliser le mode de liaison du port de l'agrégat, connectez un ou plusieurs ports réseau à un ou plusieurs commutateurs. Vous devez connecter au moins deux des quatre ports pour éviter d'avoir un point de défaillance unique. Si vous utilisez plusieurs switchs pour une liaison LACP unique, les switchs doivent prendre en charge MLAG ou équivalent.

3. Si vous envisagez d'utiliser le réseau d'administration pour StorageGRID, connectez le port réseau d'administration de l'appliance au réseau d'administration à l'aide d'un câble Ethernet.

Informations sur le copyright

Copyright © 2023 NetApp, Inc. Tous droits réservés. Imprimé aux États-Unis. Aucune partie de ce document protégé par copyright ne peut être reproduite sous quelque forme que ce soit ou selon quelque méthode que ce soit (graphique, électronique ou mécanique, notamment par photocopie, enregistrement ou stockage dans un système de récupération électronique) sans l'autorisation écrite préalable du détenteur du droit de copyright.

Les logiciels dérivés des éléments NetApp protégés par copyright sont soumis à la licence et à l'avis de non-responsabilité suivants :

CE LOGICIEL EST FOURNI PAR NETAPP « EN L'ÉTAT » ET SANS GARANTIES EXPRESSES OU TACITES, Y COMPRIS LES GARANTIES TACITES DE QUALITÉ MARCHANDE ET D'ADÉQUATION À UN USAGE PARTICULIER, QUI SONT EXCLUES PAR LES PRÉSENTES. EN AUCUN CAS NETAPP NE SERA TENU POUR RESPONSABLE DE DOMMAGES DIRECTS, INDIRECTS, ACCESSOIRES, PARTICULIERS OU EXEMPLAIRES (Y COMPRIS L'ACHAT DE BIENS ET DE SERVICES DE SUBSTITUTION, LA PERTE DE JOUISSANCE, DE DONNÉES OU DE PROFITS, OU L'INTERRUPTION D'ACTIVITÉ), QUELLES QU'EN SOIENT LA CAUSE ET LA DOCTRINE DE RESPONSABILITÉ, QU'IL S'AGISSE DE RESPONSABILITÉ CONTRACTUELLE, STRICTE OU DÉLICTUELLE (Y COMPRIS LA NÉGLIGENCE OU AUTRE) DÉCOULANT DE L'UTILISATION DE CE LOGICIEL, MÊME SI LA SOCIÉTÉ A ÉTÉ INFORMÉE DE LA POSSIBILITÉ DE TELS DOMMAGES.

NetApp se réserve le droit de modifier les produits décrits dans le présent document à tout moment et sans préavis. NetApp décline toute responsabilité découlant de l'utilisation des produits décrits dans le présent document, sauf accord explicite écrit de NetApp. L'utilisation ou l'achat de ce produit ne concède pas de licence dans le cadre de droits de brevet, de droits de marque commerciale ou de tout autre droit de propriété intellectuelle de NetApp.

Le produit décrit dans ce manuel peut être protégé par un ou plusieurs brevets américains, étrangers ou par une demande en attente.

LÉGENDE DE RESTRICTION DES DROITS : L'utilisation, la duplication ou la divulgation par le gouvernement sont sujettes aux restrictions énoncées dans le sous-paragraphe (b)(3) de la clause Rights in Technical Data-Noncommercial Items du DFARS 252.227-7013 (février 2014) et du FAR 52.227-19 (décembre 2007).

Les données contenues dans les présentes se rapportent à un produit et/ou service commercial (tel que défini par la clause FAR 2.101). Il s'agit de données propriétaires de NetApp, Inc. Toutes les données techniques et tous les logiciels fournis par NetApp en vertu du présent Accord sont à caractère commercial et ont été exclusivement développés à l'aide de fonds privés. Le gouvernement des États-Unis dispose d'une licence limitée irrévocable, non exclusive, non cessible, non transférable et mondiale. Cette licence lui permet d'utiliser uniquement les données relatives au contrat du gouvernement des États-Unis d'après lequel les données lui ont été fournies ou celles qui sont nécessaires à son exécution. Sauf dispositions contraires énoncées dans les présentes, l'utilisation, la divulgation, la reproduction, la modification, l'exécution, l'affichage des données sont interdits sans avoir obtenu le consentement écrit préalable de NetApp, Inc. Les droits de licences du Département de la Défense du gouvernement des États-Unis se limitent aux droits identifiés par la clause 252.227-7015(b) du DFARS (février 2014).

Informations sur les marques commerciales

NETAPP, le logo NETAPP et les marques citées sur le site http://www.netapp.com/TM sont des marques déposées ou des marques commerciales de NetApp, Inc. Les autres noms de marques et de produits sont des marques commerciales de leurs propriétaires respectifs.