Apparecchio via cavo

StorageGRID 11.7

NetApp
May 23, 2023

This PDF was generated from https://docs.netapp.com/it-it/storagegrid-117/installconfig/cabling-appliance-sgf6112.html on May 23, 2023. Always check docs.netapp.com for the latest.

Sommario

Apparecchio via cavo 1
Capocorda (SGF6112) 1
Apparecchio via cavo (SG6000) 3
Apparecchio via cavo (SG5700) 7
Capocorda (SG100 e SG1000) 10

Apparecchio via cavo

Capocorda (SGF6112)

La porta di gestione dell'appliance viene collegata al laptop di servizio e le porte di rete dell'appliance vengono collegate alla rete di rete e alla rete client opzionale per StorageGRID.

Prima di iniziare

- Si dispone di un cavo Ethernet RJ-45 per il collegamento della porta di gestione.
- Per le porte di rete è disponibile una delle seguenti opzioni. Questi elementi non sono forniti con l'apparecchio.
  - Da uno a quattro cavi twinax per il collegamento delle quattro porte di rete.
  - Da uno a quattro ricetrasmettitori SFP+ o SFP28 se si intende utilizzare cavi ottici per le porte.

> **Rischio di esposizione alle radiazioni laser** — non smontare o rimuovere alcuna parte di un ricetrasmettitore SFP. L'utente potrebbe essere esposto alle radiazioni laser.

A proposito di questa attività

Le seguenti figure mostrano le porte sul retro di SGF6112.

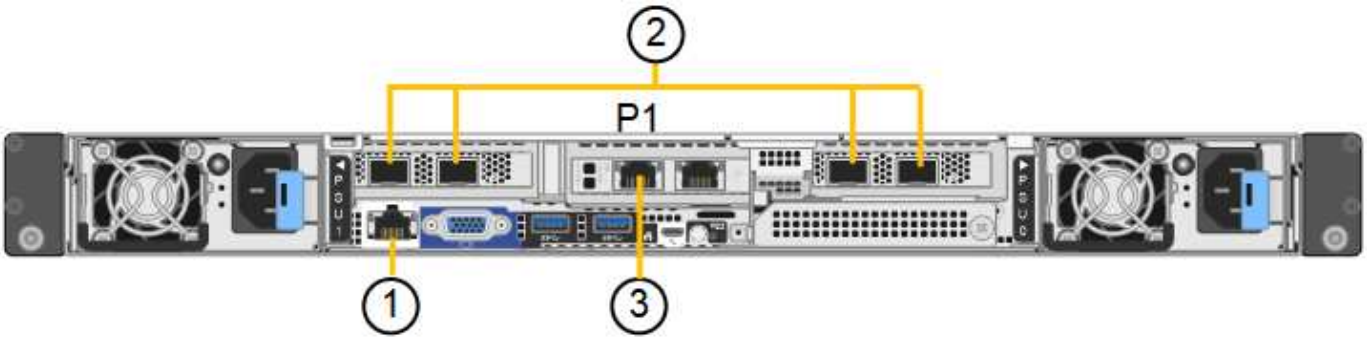

Didascalia	Porta	Tipo di porta	Utilizzare
1	Porta di gestione BMC sull'appliance	1 GbE (RJ-45)	Si connette alla rete da cui si accede all'interfaccia BMC.
2	Quattro porte di rete 10/25-GbE sull'appliance		Connettersi alla rete griglia e alla rete client per StorageGRID.
3	Admin Network Port (porta di rete amministrativa) sull'appliance (indicata con P1 in figura)	1 GbE (RJ-45) **Importante:** questa porta funziona solo a 1/10-GbE (RJ-45) e non supporta velocità da 100 megabit.	Collega l'appliance alla rete amministrativa per StorageGRID.

Didascalia	Porta	Tipo di porta	Utilizzare
	Porta RJ-45 più a destra dell'appliance	1 GbE (RJ-45) **Importante:** questa porta funziona solo a 1/10-GbE (RJ-45) e non supporta velocità da 100 megabit.	• Può essere collegato alla porta di gestione 1 se si desidera una connessione ridondante alla rete di amministrazione. • Può essere lasciato disconnesso e disponibile per l'accesso locale temporaneo (IP 169.254.0.1). • Durante l'installazione, può essere utilizzato per collegare l'appliance a un laptop di assistenza se gli indirizzi IP assegnati da DHCP non sono disponibili.

Fasi

1. Collegare la porta di gestione BMC dell'appliance alla rete di gestione utilizzando un cavo Ethernet.

   Sebbene questa connessione sia opzionale, si consiglia di facilitare il supporto.

2. Collegare le porte di rete dell'appliance agli switch di rete appropriati, utilizzando cavi twinax o cavi ottici e ricetrasmettitori.

   Tutte e quattro le porte di rete devono utilizzare la stessa velocità di collegamento.

Velocità di collegamento SGF6112 (GbE)	Attrezzatura necessaria
10	Ricetrasmettitore SFP+
25	Ricetrasmettitore SFP28

   - Se si prevede di utilizzare la modalità Fixed Port Bond (connessione porta fissa) (impostazione predefinita), collegare le porte alla rete StorageGRID e alle reti client, come mostrato nella tabella.

Porta	Si connette a…
Porta 1	Rete client (opzionale)
Porta 2	Grid Network
Porta 3	Rete client (opzionale)
Porta 4	Grid Network

   - Se si intende utilizzare la modalità aggregate port bond, collegare una o più porte di rete a uno o più switch. È necessario collegare almeno due delle quattro porte per evitare un singolo punto di errore. Se si utilizzano più switch per un singolo collegamento LACP, gli switch devono supportare MLAG o equivalente.

3. Se si intende utilizzare la rete di amministrazione per StorageGRID, collegare la porta della rete di amministrazione dell'appliance alla rete di amministrazione utilizzando un cavo Ethernet.

Apparecchio via cavo (SG6000)

I controller storage vengono collegati al controller SG6000-CN, le porte di gestione di tutti e tre i controller e le porte di rete del controller SG6000-CN vengono collegate alla rete di rete e alla rete client opzionale per StorageGRID.

Prima di iniziare

- I quattro cavi ottici forniti con l'apparecchio consentono di collegare i due controller di storage al controller SG6000-CN.
- Sono disponibili cavi Ethernet RJ-45 (minimo quattro) per il collegamento delle porte di gestione.
- Per le porte di rete è disponibile una delle seguenti opzioni. Questi elementi non sono forniti con l'apparecchio.
  - Da uno a quattro cavi twinax per il collegamento delle quattro porte di rete.
  - Da uno a quattro ricetrasmettitori SFP+ o SFP28 se si intende utilizzare cavi ottici per le porte.

Rischio di esposizione alle radiazioni laser — non smontare o rimuovere alcuna parte di un ricetrasmettitore SFP. L'utente potrebbe essere esposto alle radiazioni laser.

A proposito di questa attività

Le seguenti figure mostrano i tre controller delle appliance SG6060 e SG6060X, con il controller di calcolo SG6000-CN nella parte superiore e i due controller di storage E2800 nella parte inferiore. Il modello SG6060 utilizza controller E2800A, mentre il modello SG6060X utilizza controller E2800B.

Entrambe le versioni del controller E2800 hanno specifiche e funzioni identiche, ad eccezione della posizione delle porte di interconnessione.

Non utilizzare controller E2800A e E2800B nello stesso apparecchio.

Connessioni SG6060:

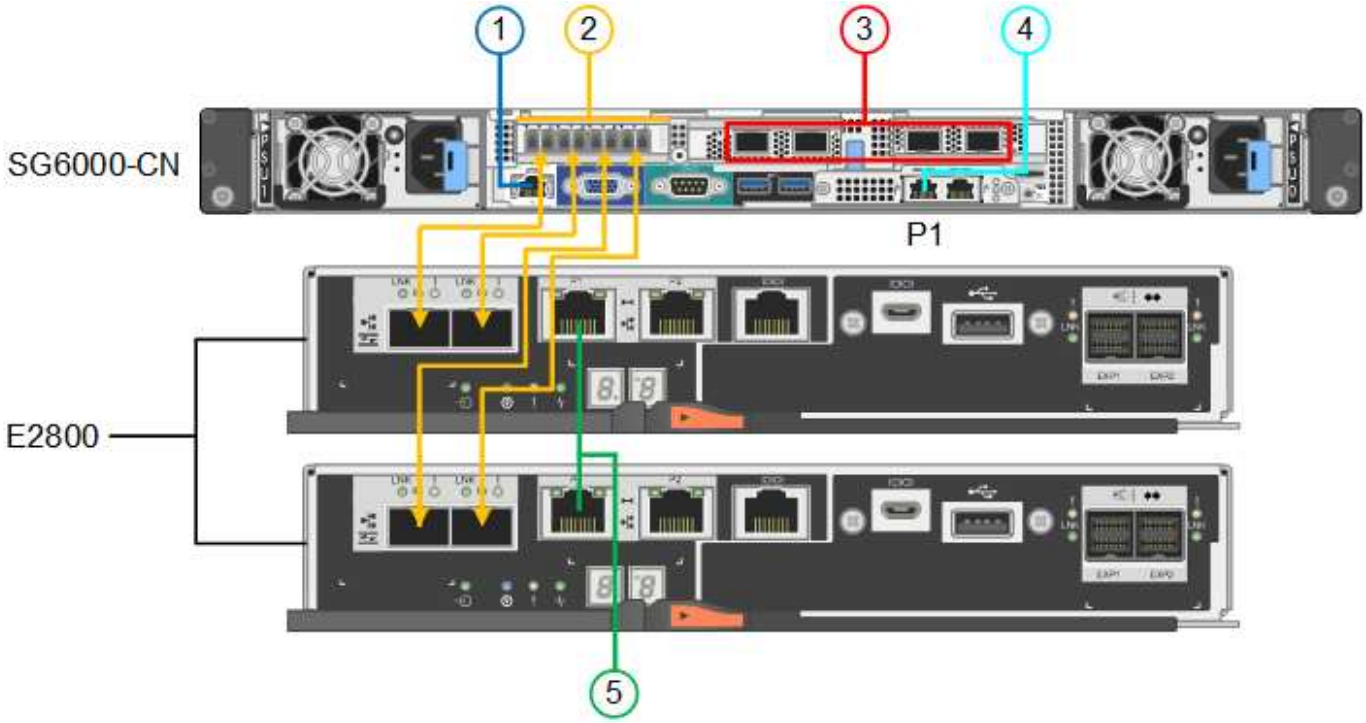

Connessioni SG6060X:

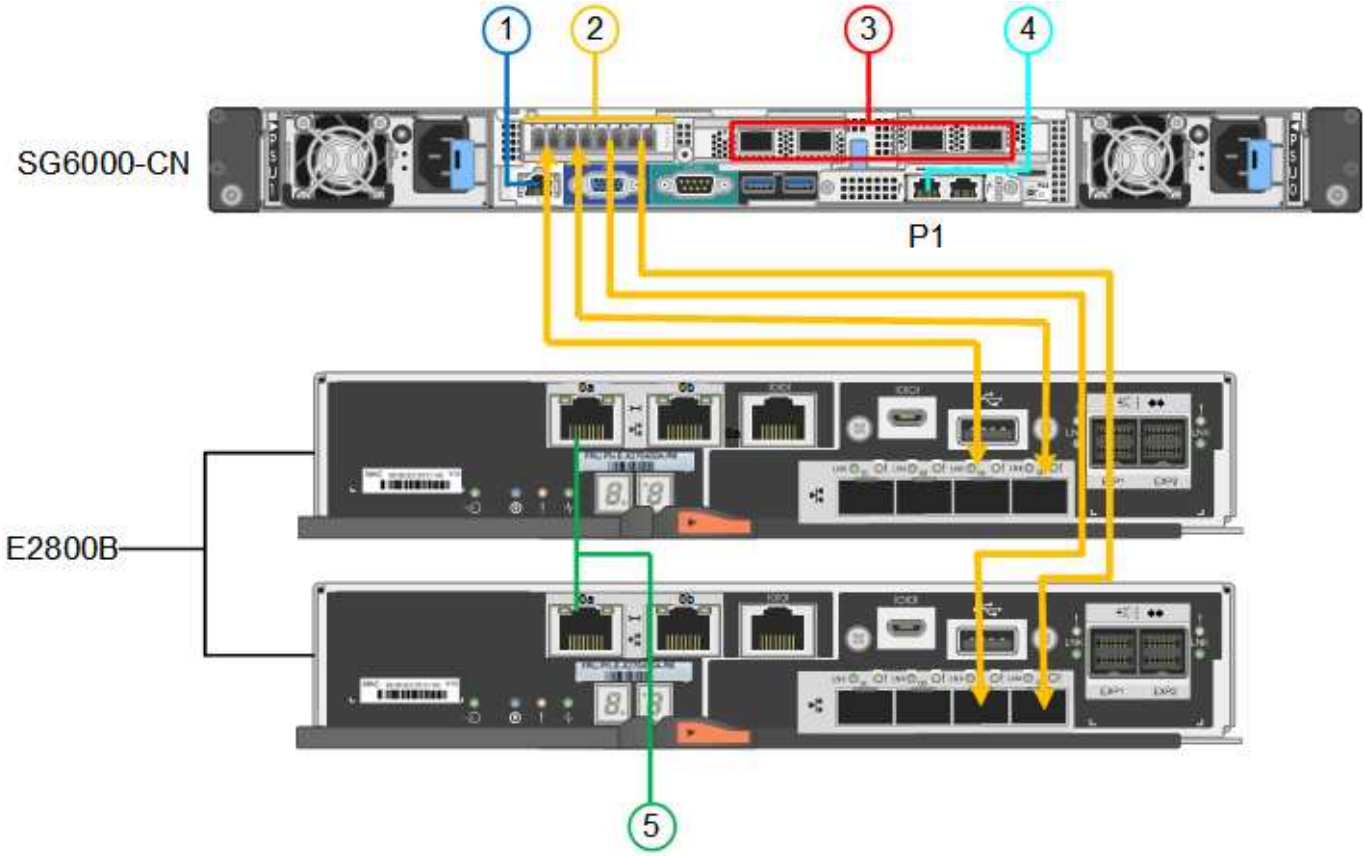

La figura seguente mostra i tre controller dell'appliance SGF6024, con il controller di calcolo SG6000-CN in alto e i due controller di storage EF570 uno accanto all'altro sotto il controller di calcolo.

Connessioni SGF6024:

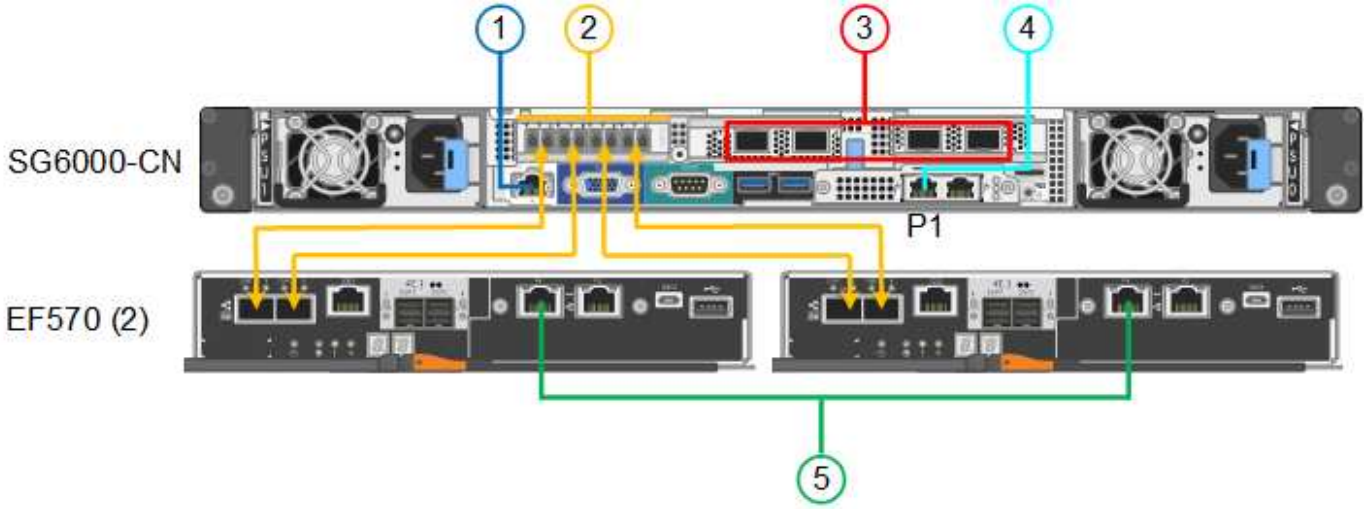

Didascalia	Porta	Tipo di porta	Utilizzare
1	Porta di gestione BMC sul controller SG6000-CN	1 GbE (RJ-45)	Si connette alla rete da cui si accede all'interfaccia BMC.
2	Porte di connessione FC: • 4 sul controller SG6000-CN • 2 su ciascun controller di storage	SFP+ ottico FC a 16 GB/s.	Collegare ciascun controller storage al controller SG6000-CN.
3	Quattro porte di rete sul controller SG6000-CN	10/25-GbE	Connettersi alla rete griglia e alla rete client per StorageGRID.
4	Admin Network port (porta di rete amministrativa) sul controller SG6000-CN (indicata con P1 in figura)	1 GbE (RJ-45) **Importante:** questa porta funziona solo a 1000 BaseT/full e non supporta velocità da 10 o 100 megabit.	Collega il controller SG6000-CN alla rete di amministrazione per StorageGRID.
	Porta RJ-45 più a destra sul controller SG6000-CN	1 GbE (RJ-45) **Importante:** questa porta funziona solo a 1000 BaseT/full e non supporta velocità da 10 o 100 megabit.	• Può essere collegato alla porta di gestione 1 se si desidera una connessione ridondante alla rete di amministrazione. • Può essere lasciato non cablato e disponibile per l'accesso locale temporaneo (IP 169.254.0.1). • Durante l'installazione, può essere utilizzato per collegare il controller SG6000-CN a un laptop di servizio se gli indirizzi IP assegnati da DHCP non sono disponibili.

Didascalia	Porta	Tipo di porta	Utilizzare
5	Porta di gestione 1 su ciascun controller di storage	1 GbE (RJ-45)	Si connette alla rete da cui si accede a Gestore di sistema di SANtricity.
	Porta di gestione 2 su ciascun controller di storage	1 GbE (RJ-45)	Riservato al supporto tecnico.

Fasi

1. Collegare la porta di gestione BMC del controller SG6000-CN alla rete di gestione, utilizzando un cavo Ethernet.

   Sebbene questa connessione sia opzionale, si consiglia di facilitare il supporto.

2. Collegare le due porte FC di ciascun controller di storage alle porte FC del controller SG6000-CN utilizzando quattro cavi ottici e quattro ricetrasmettitori SFP+ per i controller di storage.
3. Collegare le porte di rete del controller SG6000-CN agli switch di rete appropriati, utilizzando cavi twinax o cavi ottici e ricetrasmettitori SFP+ o SFP28.

   > Le quattro porte di rete devono utilizzare la stessa velocità di collegamento. Installare i ricetrasmettitori SFP+ se si prevede di utilizzare velocità di collegamento a 10 GbE. Installare i ricetrasmettitori SFP28 se si intende utilizzare velocità di collegamento 25 GbE.

   - Se si prevede di utilizzare la modalità Fixed Port Bond (connessione porta fissa) (impostazione predefinita), collegare le porte alla rete StorageGRID e alle reti client, come mostrato nella tabella.

Porta	Si connette a…
Porta 1	Rete client (opzionale)
Porta 2	Grid Network
Porta 3	Rete client (opzionale)
Porta 4	Grid Network

   - Se si intende utilizzare la modalità aggregate port bond, collegare una o più porte di rete a uno o più switch. È necessario collegare almeno due delle quattro porte per evitare un singolo punto di errore. Se si utilizzano più switch per un singolo collegamento LACP, gli switch devono supportare MLAG o equivalente.

4. Se si intende utilizzare la rete di amministrazione per StorageGRID, collegare la porta della rete di amministrazione del controller SG6000-CN alla rete di amministrazione utilizzando un cavo Ethernet.
5. Se si intende utilizzare la rete di gestione per Gestione di sistema SANtricity, collegare la porta di gestione 1 (P1) di ciascun controller di storage (la porta RJ-45 a sinistra) alla rete di gestione per Gestione di sistema SANtricity, utilizzando un cavo Ethernet.

   Non utilizzare la porta di gestione 2 (P2) sui controller storage (la porta RJ-45 a destra). Questa porta è

riservata al supporto tecnico.

Informazioni correlate

"Modalità Port Bond (controller SG6000-CN)"

Apparecchio via cavo (SG5700)

I due controller vengono collegati tra loro, le porte di gestione di ciascun controller e le porte 10/25-GbE del controller E5700SG vengono collegate alla rete di rete e alla rete client opzionale per StorageGRID.

Prima di iniziare

- Sono stati disimballati i seguenti componenti, inclusi nell'apparecchio:
  - Due cavi di alimentazione.
  - Due cavi ottici per le porte di interconnessione FC dei controller.
  - Otto ricetrasmettitori SFP+ che supportano FC a 10 GbE o 16 Gbps. I ricetrasmettitori possono essere utilizzati con le due porte di interconnessione su entrambi i controller e con le quattro porte di rete 10/25-GbE sul controller E5700SG, supponendo che si desideri che le porte di rete utilizzino una velocità di collegamento di 10-GbE.
- Sono stati ottenuti i seguenti elementi, non inclusi nell'apparecchio:
  - Da uno a quattro cavi ottici per le porte 10/25-GbE che si intende utilizzare.
  - Da uno a quattro ricetrasmettitori SFP28, se si intende utilizzare la velocità di collegamento a 25 GbE.
  - Cavi Ethernet per il collegamento delle porte di gestione.

Rischio di esposizione alle radiazioni laser — non smontare o rimuovere alcuna parte di un ricetrasmettitore SFP. L'utente potrebbe essere esposto alle radiazioni laser.

A proposito di questa attività

Le figure mostrano i due controller di SG5760 e SG5760X, con il controller storage della serie E2800 nella parte superiore e il controller E5700SG nella parte inferiore. Nei modelli SG5712 e SG5712X, il controller storage della serie E2800 si trova a sinistra del controller E5700SG quando viene visualizzato dal retro.

Connessioni SG5760:

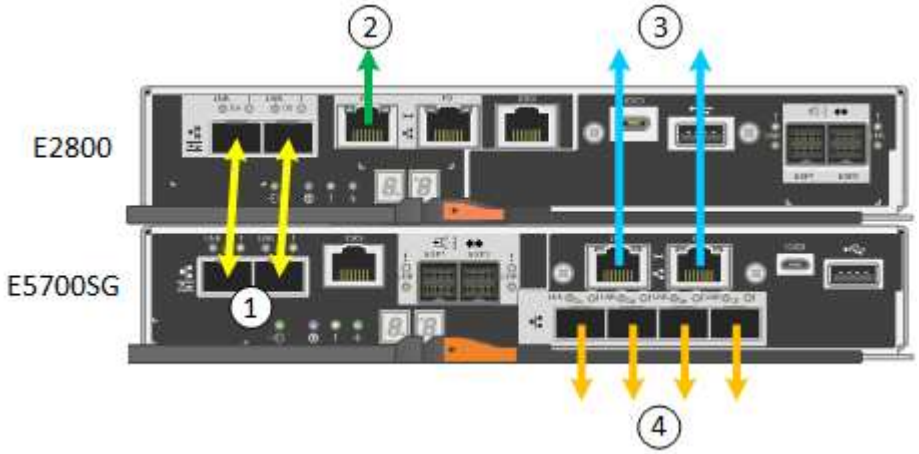

Connessioni SG5760X:

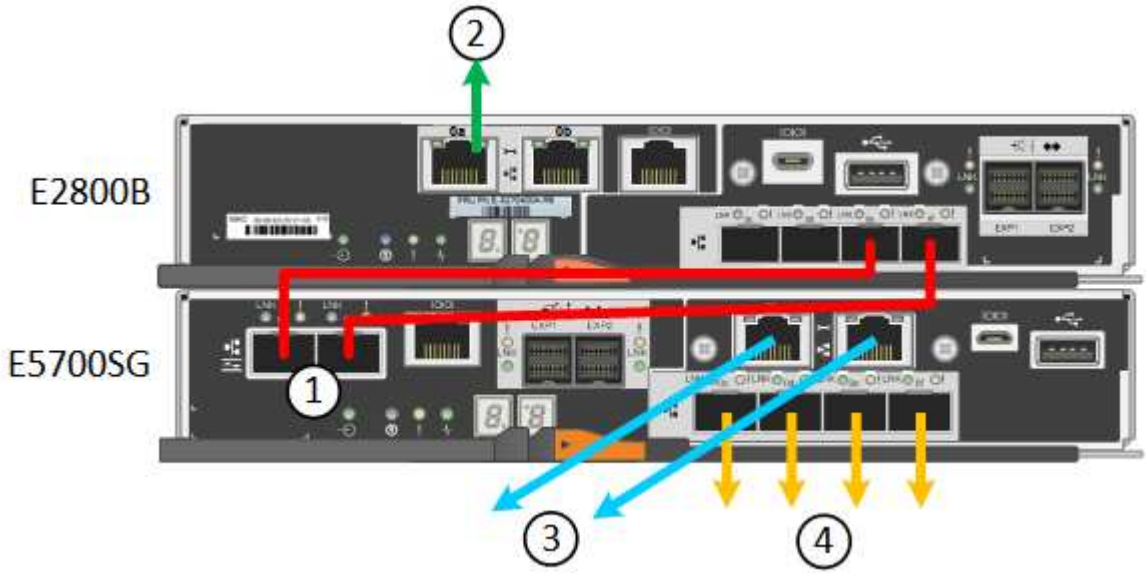

Didascalia	Porta	Tipo di porta	Utilizzare
1	Due porte di interconnessione su ciascun controller	SFP+ ottico FC da 16 GB/s.	Collegare tra loro i due controller.
2	Porta di gestione 1 sul controller della serie E2800	1 GbE (RJ-45)	Si connette alla rete da cui si accede a Gestore di sistema di SANtricity. È possibile utilizzare la rete di amministrazione per StorageGRID o una rete di gestione indipendente.
2	Porta di gestione 2 sul controller della serie E2800	1 GbE (RJ-45)	Riservato al supporto tecnico.
3	Porta di gestione 1 sul controller E5700SG	1 GbE (RJ-45)	Collega il controller E5700SG alla rete di amministrazione per StorageGRID.

Didascalia	Porta	Tipo di porta	Utilizzare
3	Porta di gestione 2 sul controller E5700SG	1 GbE (RJ-45)	• Può essere collegato alla porta di gestione 1 se si desidera una connessione ridondante alla rete di amministrazione. • Può essere lasciato non cablato e disponibile per l'accesso locale temporaneo (IP 169.254.0.1). • Durante l'installazione, può essere utilizzato per collegare il controller E5700SG a un laptop di servizio se gli indirizzi IP assegnati da DHCP non sono disponibili.
4	Porte 10/25-GbE 1-4 sul controller E5700SG	10 GbE o 25 GbE **Nota:** i ricetrasmettitori SFP+ inclusi nell'appliance supportano velocità di collegamento a 10 GbE. Se si desidera utilizzare velocità di collegamento a 25 GbE per le quattro porte di rete, è necessario fornire ricetrasmettitori SFP28.	Connettersi alla rete griglia e alla rete client per StorageGRID. Vedere "Modalità Port Bond (controller E5700SG)".

Fasi

1. Collegare il controller E2800 al controller E5700SG utilizzando due cavi ottici e quattro degli otto ricetrasmettitori SFP+.

Connetti questa porta…	A questa porta…
Porta di interconnessione 1 sul controller E2800	Porta di interconnessione 1 sul controller E5700SG
Porta di interconnessione 2 sul controller E2800	Porta di interconnessione 2 sul controller E5700SG

2. Se si intende utilizzare Gestore di sistema SANtricity, collegare la porta di gestione 1 (P1) del controller E2800 (la porta RJ-45 a sinistra) alla rete di gestione per Gestore di sistema SANtricity, utilizzando un cavo Ethernet.

   Non utilizzare la porta di gestione 2 (P2) sul controller E2800 (la porta RJ-45 a destra). Questa porta è riservata al supporto tecnico.

3. Se si intende utilizzare la rete di amministrazione per StorageGRID, collegare la porta di gestione 1 del controller E5700SG (la porta RJ-45 a sinistra) alla rete di amministrazione, utilizzando un cavo Ethernet.

Se si intende utilizzare la modalità bond di rete Active-backup per la rete amministrativa, collegare la porta di gestione 2 del controller E5700SG (la porta RJ-45 a destra) alla rete amministrativa, utilizzando un cavo Ethernet.

4. Collegare le porte 10/25-GbE del controller E5700SG agli switch di rete appropriati, utilizzando cavi ottici e ricetrasmettitori SFP+ o SFP28.

> Tutte le porte devono utilizzare la stessa velocità di collegamento. Installare i ricetrasmettitori SFP+ se si prevede di utilizzare velocità di collegamento a 10 GbE. Installare i ricetrasmettitori SFP28 se si intende utilizzare velocità di collegamento 25 GbE.

   - Se si prevede di utilizzare la modalità Fixed Port Bond (connessione porta fissa) (impostazione predefinita), collegare le porte alla rete StorageGRID e alle reti client, come mostrato nella tabella.

Porta	Si connette a…
Porta 1	Rete client (opzionale)
Porta 2	Grid Network
Porta 3	Rete client (opzionale)
Porta 4	Grid Network

   - Se si intende utilizzare la modalità aggregate port bond, collegare una o più porte di rete a uno o più switch. È necessario collegare almeno due delle quattro porte per evitare un singolo punto di errore. Se si utilizzano più switch per un singolo collegamento LACP, gli switch devono supportare MLAG o equivalente.

Informazioni correlate

"Accedere al programma di installazione dell'appliance StorageGRID"

Capocorda (SG100 e SG1000)

È necessario collegare la porta di gestione dell'appliance al laptop di servizio e le porte di rete dell'appliance alla rete di rete e alla rete client opzionale per StorageGRID.

Prima di iniziare

- Si dispone di un cavo Ethernet RJ-45 per il collegamento della porta di gestione.
- Per le porte di rete è disponibile una delle seguenti opzioni. Questi elementi non sono forniti con l'apparecchio.
  - Da uno a quattro cavi twinax per il collegamento delle quattro porte di rete.
  - Per SG100, da uno a quattro ricetrasmettitori SFP+ o SFP28 se si intende utilizzare cavi ottici per le porte.
  - Per SG1000, da uno a quattro ricetrasmettitori QSFP+ o QSFP28 se si intende utilizzare cavi ottici per le porte.

Rischio di esposizione alle radiazioni laser — non smontare o rimuovere alcuna parte di un ricetrasmettitore SFP o QSFP. L'utente potrebbe essere esposto alle radiazioni laser.

A proposito di questa attività

Le seguenti figure mostrano le porte sul retro dell'apparecchio.

Connessioni porta SG100:

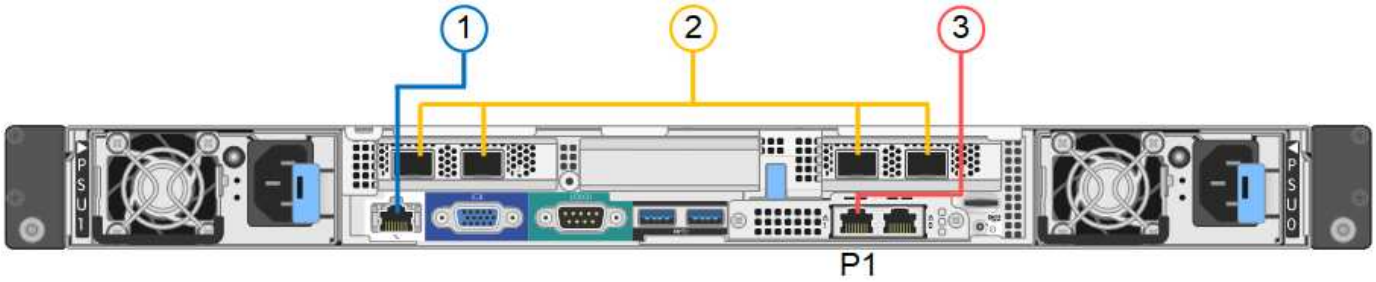

Connessioni porta SG1000:

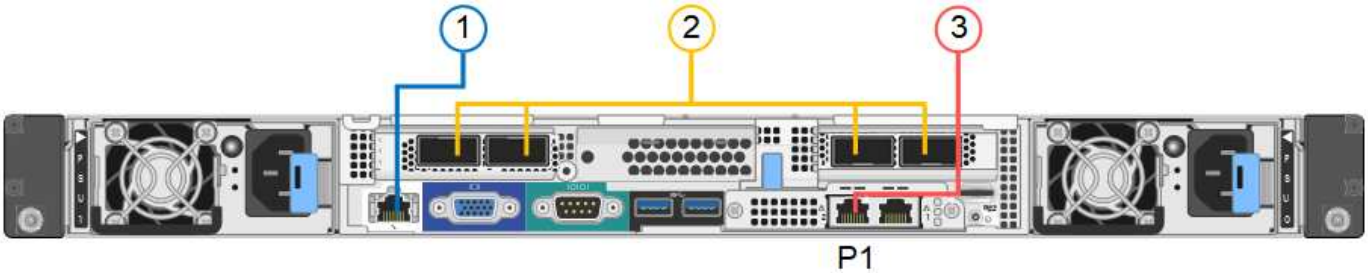

Didascalia	Porta	Tipo di porta	Utilizzare
1	Porta di gestione BMC sull'appliance	1 GbE (RJ-45)	Si connette alla rete da cui si accede all'interfaccia BMC.
2	Quattro porte di rete sull'appliance	• Per SG100: 10/25-GbE • Per SG1000: 10/25/40/100-GbE	Connettersi alla rete griglia e alla rete client per StorageGRID.
3	Admin Network Port (porta di rete amministrativa) sull'appliance (indicata con P1 nelle figure)	1 GbE (RJ-45) **Importante:** questa porta funziona solo a 1000 BaseT/full e non supporta velocità da 10 o 100 megabit.	Collega l'appliance alla rete amministrativa per StorageGRID.

Didascalia	Porta	Tipo di porta	Utilizzare
	Porta RJ-45 più a destra dell'appliance	1 GbE (RJ-45) **Importante:** questa porta funziona solo a 1000 BaseT/full e non supporta velocità da 10 o 100 megabit.	• Può essere collegato alla porta di gestione 1 se si desidera una connessione ridondante alla rete di amministrazione. • Può essere lasciato disconnesso e disponibile per l'accesso locale temporaneo (IP 169.254.0.1). • Durante l'installazione, può essere utilizzato per collegare l'appliance a un laptop di assistenza se gli indirizzi IP assegnati da DHCP non sono disponibili.

Fasi

1. Collegare la porta di gestione BMC dell'appliance alla rete di gestione utilizzando un cavo Ethernet.

   Sebbene questa connessione sia opzionale, si consiglia di facilitare il supporto.

2. Collegare le porte di rete dell'appliance agli switch di rete appropriati, utilizzando cavi twinax o cavi ottici e ricetrasmettitori.

   Tutte e quattro le porte di rete devono utilizzare la stessa velocità di collegamento. Consultare la seguente tabella per le apparecchiature necessarie per l'hardware e la velocità di collegamento.

Velocità di collegamento SG100 (GbE)	Attrezzatura necessaria
10	Ricetrasmettitore SFP+
25	Ricetrasmettitore SFP28
Velocità di collegamento SG1000 (GbE)	Attrezzatura necessaria
10	Ricetrasmettitore QSA e SFP+
25	Ricetrasmettitore QSA e SFP28
40	Ricetrasmettitore QSFP+
100	Ricetrasmettitore QFSP28

   - Se si prevede di utilizzare la modalità Fixed Port Bond (connessione porta fissa) (impostazione predefinita), collegare le porte alla rete StorageGRID e alle reti client, come mostrato nella tabella.

Porta	Si connette a…
Porta 1	Rete client (opzionale)
Porta 2	Grid Network
Porta 3	Rete client (opzionale)
Porta 4	Grid Network

- Se si intende utilizzare la modalità aggregate port bond, collegare una o più porte di rete a uno o più switch. È necessario collegare almeno due delle quattro porte per evitare un singolo punto di errore. Se si utilizzano più switch per un singolo collegamento LACP, gli switch devono supportare MLAG o equivalente.

3. Se si intende utilizzare la rete di amministrazione per StorageGRID, collegare la porta della rete di amministrazione dell'appliance alla rete di amministrazione utilizzando un cavo Ethernet.

Informazioni sul copyright

Copyright © 2023 NetApp, Inc. Tutti i diritti riservati. Stampato negli Stati Uniti d'America. Nessuna porzione di questo documento soggetta a copyright può essere riprodotta in qualsiasi formato o mezzo (grafico, elettronico o meccanico, inclusi fotocopie, registrazione, nastri o storage in un sistema elettronico) senza previo consenso scritto da parte del detentore del copyright.

Il software derivato dal materiale sottoposto a copyright di NetApp è soggetto alla seguente licenza e dichiarazione di non responsabilità:

IL PRESENTE SOFTWARE VIENE FORNITO DA NETAPP "COSÌ COM'È" E SENZA QUALSIVOGLIA TIPO DI GARANZIA IMPLICITA O ESPRESSA FRA CUI, A TITOLO ESEMPLIFICATIVO E NON ESAUSTIVO, GARANZIE IMPLICITE DI COMMERCIABILITÀ E IDONEITÀ PER UNO SCOPO SPECIFICO, CHE VENGONO DECLINATE DAL PRESENTE DOCUMENTO. NETAPP NON VERRÀ CONSIDERATA RESPONSABILE IN ALCUN CASO PER QUALSIVOGLIA DANNO DIRETTO, INDIRETTO, ACCIDENTALE, SPECIALE, ESEMPLARE E CONSEQUENZIALE (COMPRESI, A TITOLO ESEMPLIFICATIVO E NON ESAUSTIVO, PROCUREMENT O SOSTITUZIONE DI MERCI O SERVIZI, IMPOSSIBILITÀ DI UTILIZZO O PERDITA DI DATI O PROFITTI OPPURE INTERRUZIONE DELL'ATTIVITÀ AZIENDALE) CAUSATO IN QUALSIVOGLIA MODO O IN RELAZIONE A QUALUNQUE TEORIA DI RESPONSABILITÀ, SIA ESSA CONTRATTUALE, RIGOROSA O DOVUTA A INSOLVENZA (COMPRESA LA NEGLIGENZA O ALTRO) INSORTA IN QUALSIASI MODO ATTRAVERSO L'UTILIZZO DEL PRESENTE SOFTWARE ANCHE IN PRESENZA DI UN PREAVVISO CIRCA L'EVENTUALITÀ DI QUESTO TIPO DI DANNI.

NetApp si riserva il diritto di modificare in qualsiasi momento qualunque prodotto descritto nel presente documento senza fornire alcun preavviso. NetApp non si assume alcuna responsabilità circa l'utilizzo dei prodotti o materiali descritti nel presente documento, con l'eccezione di quanto concordato espressamente e per iscritto da NetApp. L'utilizzo o l'acquisto del presente prodotto non comporta il rilascio di una licenza nell'ambito di un qualche diritto di brevetto, marchio commerciale o altro diritto di proprietà intellettuale di NetApp.

Il prodotto descritto in questa guida può essere protetto da uno o più brevetti degli Stati Uniti, esteri o in attesa di approvazione.

LEGENDA PER I DIRITTI SOTTOPOSTI A LIMITAZIONE: l'utilizzo, la duplicazione o la divulgazione da parte degli enti governativi sono soggetti alle limitazioni indicate nel sottoparagrafo (b)(3) della clausola Rights in Technical Data and Computer Software del DFARS 252.227-7013 (FEB 2014) e FAR 52.227-19 (DIC 2007).

I dati contenuti nel presente documento riguardano un articolo commerciale (secondo la definizione data in FAR 2.101) e sono di proprietà di NetApp, Inc. Tutti i dati tecnici e il software NetApp forniti secondo i termini del presente Contratto sono articoli aventi natura commerciale, sviluppati con finanziamenti esclusivamente privati. Il governo statunitense ha una licenza irrevocabile limitata, non esclusiva, non trasferibile, non cedibile, mondiale, per l'utilizzo dei Dati esclusivamente in connessione con e a supporto di un contratto governativo statunitense in base al quale i Dati sono distribuiti. Con la sola esclusione di quanto indicato nel presente documento, i Dati non possono essere utilizzati, divulgati, riprodotti, modificati, visualizzati o mostrati senza la previa approvazione scritta di NetApp, Inc. I diritti di licenza del governo degli Stati Uniti per il Dipartimento della Difesa sono limitati ai diritti identificati nella clausola DFARS 252.227-7015(b) (FEB 2014).

Informazioni sul marchio commerciale

NETAPP, il logo NETAPP e i marchi elencati alla pagina http://www.netapp.com/TM sono marchi di NetApp, Inc. Gli altri nomi di aziende e prodotti potrebbero essere marchi dei rispettivi proprietari.