アプライアンスをケーブル接続します

StorageGRID 11.7

NetApp
May 23, 2023

This PDF was generated from https://docs.netapp.com/ja-jp/storagegrid-117/installconfig/cabling-appliance-sgf6112.html on May 23, 2023. Always check docs.netapp.com for the latest.

目次

アプライアンスをケーブル接続します 1
ケーブルアプライアンス（SGF6112） 1
アプライアンスをケーブル接続（ SG6000 ） 3
ケーブルアプライアンス（ SG5700 ） 7
アプライアンスをケーブル接続（ SG100 および SG1000 ） 10

アプライアンスをケーブル接続します

ケーブルアプライアンス（SGF6112）

アプライアンスの管理ポートをサービスラップトップに接続し、アプライアンスのネットワークポートをStorageGRID のグリッドネットワークとクライアントネットワーク（オプション）に接続します。

作業を開始する前に

- 管理ポートを接続するための RJ-45 イーサネットケーブルを用意しておきます。
- ネットワークポートに次のいずれかを設定しておきます。これらのアイテムは、アプライアンスには付属していません。
  - 4 つのネットワークポートを接続するための TwinAx ケーブルを 1~4 本。
  - ポートに光ケーブルを使用する場合は、 SFP+ または SFP28 トランシーバを 1~4 個。

> レーザー光にさらされる危険性-- SFPトランシーバを分解したり、部品を取り外したりしないでください。レーザー被ばくのおそれがあります。

このタスクについて

次の図は、SGF6112の背面にあるポートを示しています。

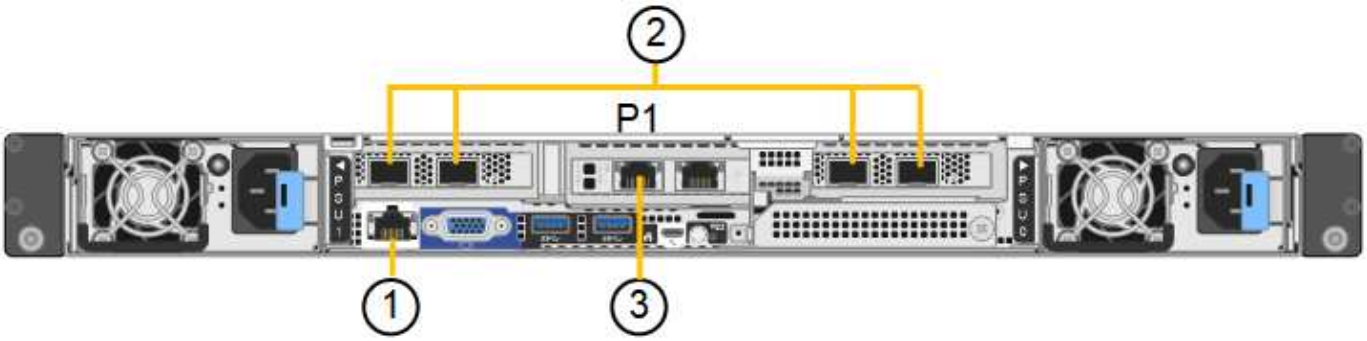

コールアウト	ポート	ポートのタイプ	使用
1.	アプライアンスの BMC 管理ポート	1GbE （ RJ-45 ）	BMC インターフェイスにアクセスするネットワークに接続します。
2.	アプライアンスに4つの10 / 25GbEネットワークポートがあります		StorageGRID のグリッドネットワークおよびクライアントネットワークに接続します。

コールアウト	ポート	ポートのタイプ	使用
3.	アプライアンスの管理ネットワークポート（図のP1）	1GbE （ RJ-45 ） *重要：*このポートは1/10GbE（RJ-45）でのみ動作し、100メガビット速度をサポートしません。	アプライアンスを StorageGRID の管理ネットワークに接続します。
	アプライアンスの右端の RJ-45 ポート	1GbE （ RJ-45 ） *重要：*このポートは1/10GbE（RJ-45）でのみ動作し、100メガビット速度をサポートしません。	• 管理ネットワークへの冗長接続が必要な場合は、管理ポート 1 とボンディングできます。 • 一時的なローカルアクセス用（ IP 169.254.0.1 ）に空けておくことができます。 • DHCPによって割り当てられたIPアドレスを使用できない場合は、設置時にアプライアンスをサービスラップトップに接続するために使用できます。

手順

1. イーサネットケーブルを使用して、アプライアンスの BMC 管理ポートを管理ネットワークに接続します。

   この接続はオプションですが、サポート用に接続することを推奨します。

2. アプライアンスのネットワークポートを、 TwinAx ケーブル、または光ケーブルとトランシーバを使用して、適切なネットワークスイッチに接続します。

   4つのネットワークポートすべてで同じリンク速度を使用する必要があります。

SGF6112のリンク速度（**GbE**）	必要な機器
10.	SFP+ トランシーバ
25	SFP28 トランシーバ

   - 固定ポートボンディングモード（デフォルト）を使用する場合は、次の表のように各ポートを StorageGRID のグリッドネットワークまたはクライアントネットワークに接続します。

ポート	接続先
ポート 1	クライアントネットワーク（オプション）
ポート 2	Grid ネットワーク

ポート	接続先
ポート 3	クライアントネットワーク（オプション）
ポート 4.	Grid ネットワーク

- アグリゲートポートボンディングモードを使用する場合は、 1 つ以上のネットワークポートを 1 つ以上のスイッチに接続します。単一点障害を回避するために、 4 つのポートのうち少なくとも 2 つを接続する必要があります。1 つの LACP ボンドに複数のスイッチを使用する場合は、スイッチが MLAG または同等の機能をサポートしている必要があります。

3. StorageGRID の管理ネットワークを使用する場合は、アプライアンスの管理ネットワークポートをイーサネットケーブルで管理ネットワークに接続します。

アプライアンスをケーブル接続（ SG6000 ）

ストレージコントローラをSG6000-CNコントローラに接続し、3台すべてのコントローラの管理ポートを接続し、SG6000-CNコントローラのネットワークポートをStorageGRID のグリッドネットワークとクライアントネットワーク（オプション）に接続します。

作業を開始する前に

- アプライアンスに付属する 4 本の光ケーブルを使用して、 2 台のストレージコントローラを SG6000-CN コントローラに接続します。
- 管理ポートを接続するための RJ-45 イーサネットケーブルを最低 4 本用意しておきます。
- ネットワークポートに次のいずれかを設定しておきます。これらのアイテムは、アプライアンスには付属していません。
  - 4 つのネットワークポートを接続するための TwinAx ケーブルを 1~4 本。
  - ポートに光ケーブルを使用する場合は、 SFP+ または SFP28 トランシーバを 1~4 個。

> レーザー光にさらされる危険性-- SFPトランシーバを分解したり、部品を取り外したりしないでください。レーザー被ばくのおそれがあります。

このタスクについて

次の図は、SG6060およびSG6060Xアプライアンスの3台のコントローラを示しています（上がSG6000-CNコンピューティングコントローラ、下が2台のE2800ストレージコントローラ）。SG6060ではE2800Aコントローラを使用し、SG6060XではE2800Bコントローラを使用します。

> E2800コントローラの仕様と機能はどちらのバージョンもインターコネクトポートの場所を除いて同じです。

> E2800AとE2800Bのコントローラを同じアプライアンスで使用しないでください。

SG6060の接続：

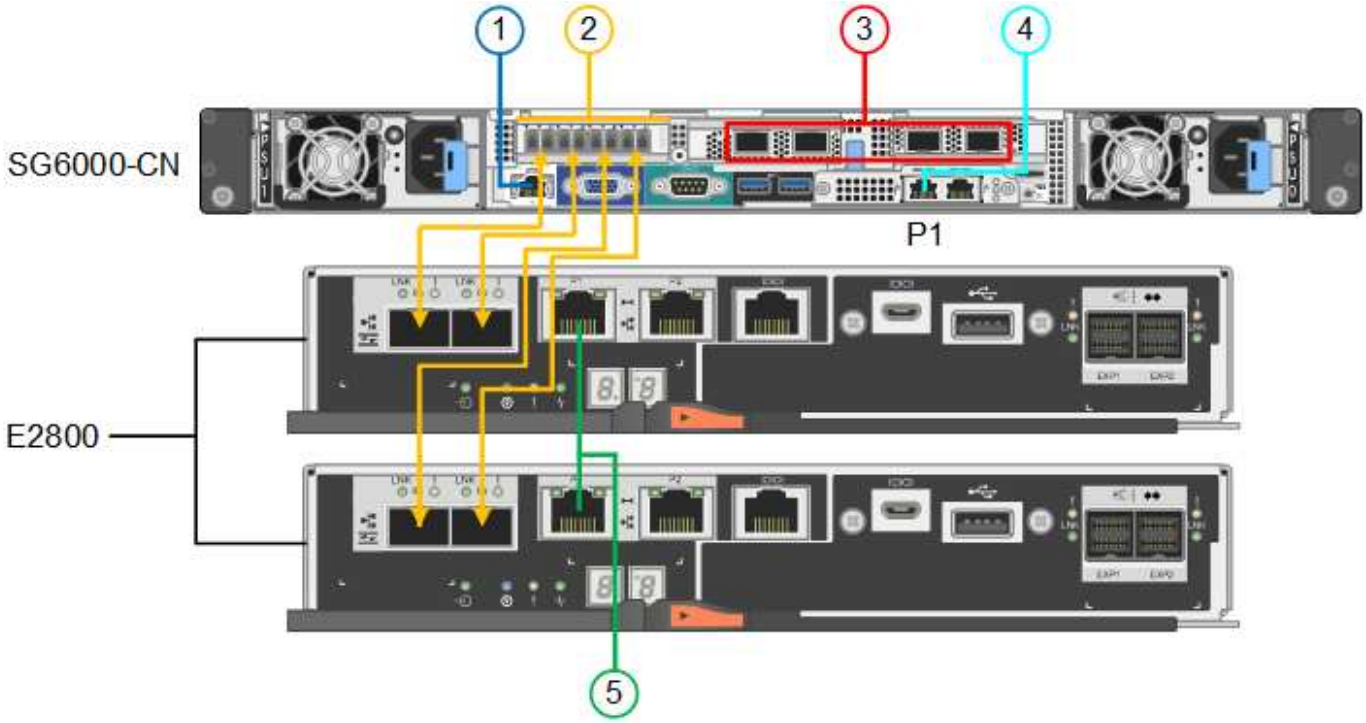

SG6060Xの接続：

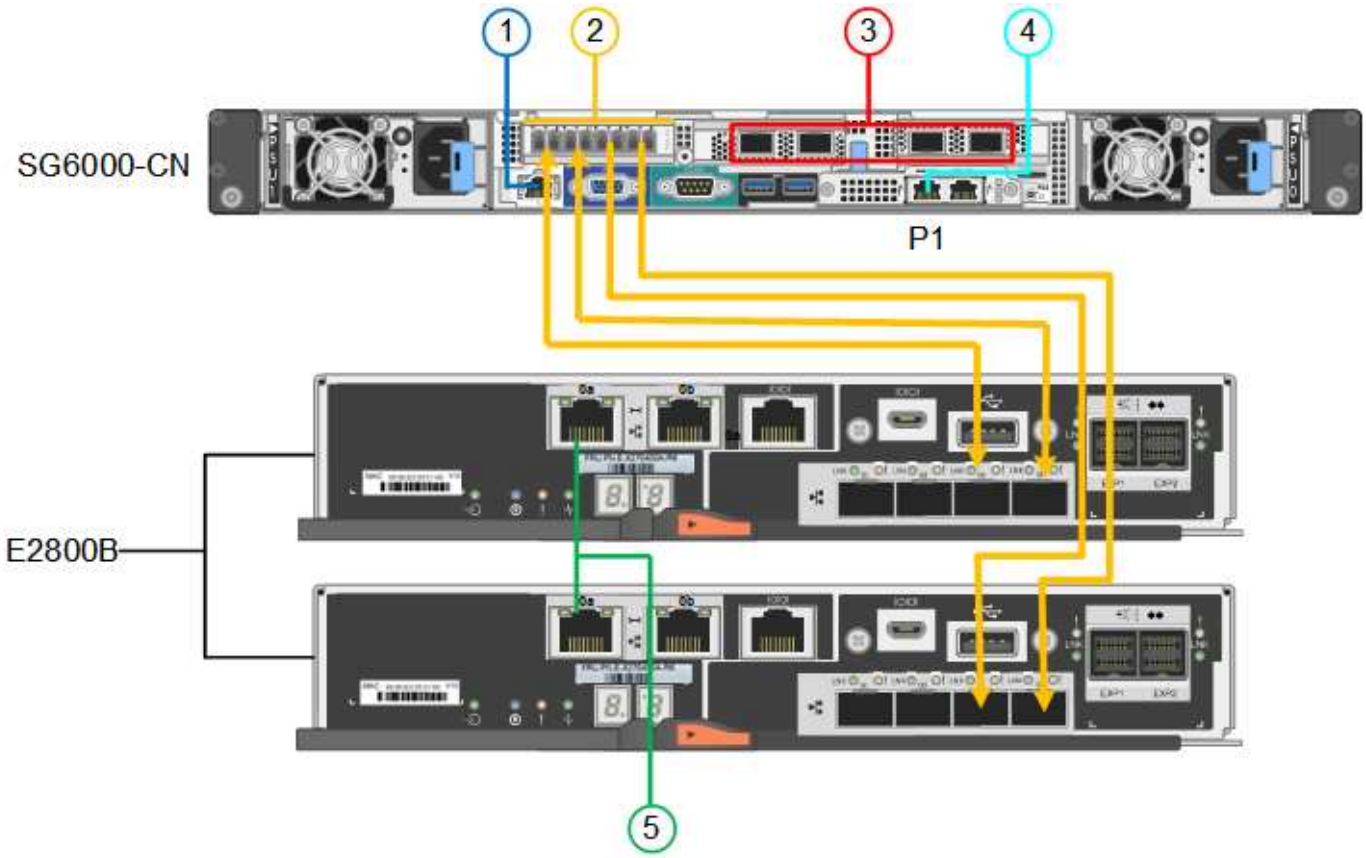

次の図は、 SGF6024 アプライアンスの 3 台のコントローラを示しています。 SG6000-CN コンピューティングコントローラが上部に、 2 台の EF570 ストレージコントローラがコンピューティングコントローラの下側にそれぞれ配置されています。

SGF6024の接続：

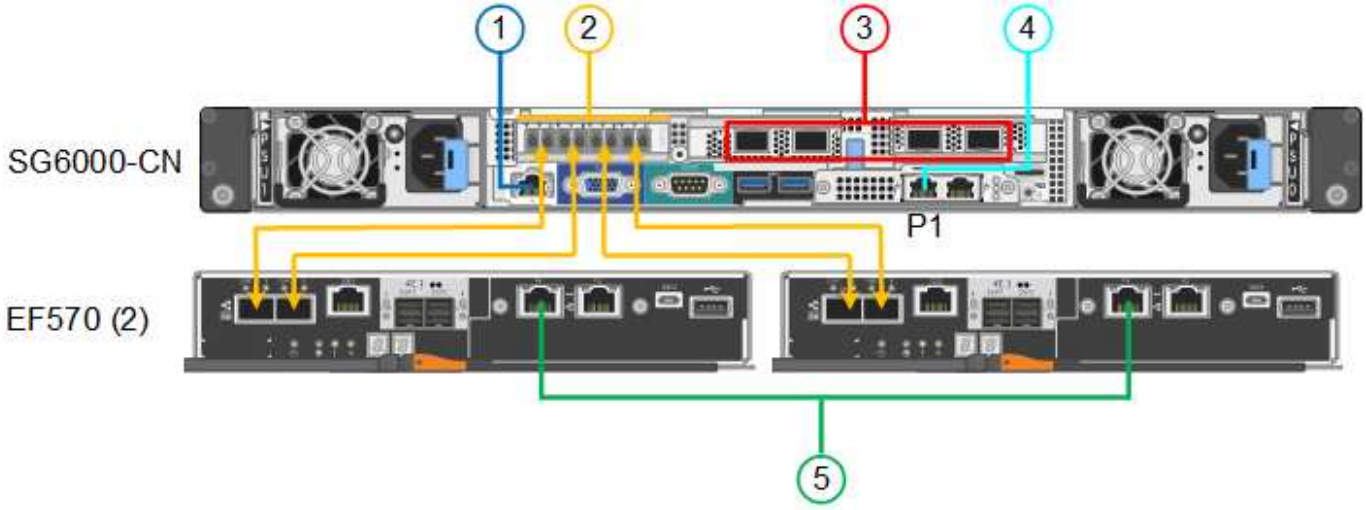

コールアウト	ポート	ポートのタイプ	使用
1.	SG6000-CN コントローラの BMC 管理ポート	1GbE （ RJ-45 ）	BMC インターフェイスにアクセスするネットワークに接続します。
2.	FC 接続ポート： • SG6000-CN コントローラで 4 つ • 各ストレージコントローラに 2 つ	16Gb/s FC 光ファイバ SFP+	各ストレージコントローラを SG6000-CN コントローラに接続します。
3.	SG6000-CN コントローラの 4 つのネットワークポート	10 / 25GbE	StorageGRID のグリッドネットワークおよびクライアントネットワークに接続します。
4.	SG6000-CNコントローラの管理ネットワークポート（図のP1）	1GbE （ RJ-45 ） • 重要：* このポートは 1000BASE-T / 全二重でのみ動作し、 10 メガビットまたは 100 メガビットの速度はサポートしません。	SG6000-CN コントローラを StorageGRID の管理ネットワークに接続します。

コールアウト	ポート	ポートのタイプ	使用
	SG6000-CN コントローラの右端の RJ-45 ポート	1GbE （ RJ-45 ） • 重要： * このポートは 1000BASE-T / 全二重でのみ動作し、 10 メガビットまたは 100 メガビットの速度はサポートしません。	• 管理ネットワークへの冗長接続が必要な場合は、管理ポート 1 とボンディングできます。 • 一時的なローカルアクセス用（ IP 169.254.0.1 ）に空けておくことができます。 • DHCPによって割り当てられたIPアドレスを使用できない場合は、設置時にSG6000-CNコントローラをサービスラップトップに接続するために使用できます。
5.	各ストレージコントローラの管理ポート 1	1GbE （ RJ-45 ）	SANtricity System Manager にアクセスするネットワークに接続します。
	各ストレージコントローラの管理ポート 2	1GbE （ RJ-45 ）	テクニカルサポート専用です。

手順

1. イーサネットケーブルを使用して、 SG6000-CN コントローラの BMC 管理ポートを管理ネットワークに接続します。

   この接続はオプションですが、サポート用に接続することを推奨します。

2. ストレージコントローラの 4 本の光ケーブルと 4 個の SFP+ トランシーバを使用して、各ストレージコントローラの 2 つの FC ポートを SG6000-CN コントローラの FC ポートに接続します。
3. SG6000-CN コントローラのネットワークポートを、 TwinAx ケーブル、または光ケーブルと SFP+ または SFP28 トランシーバを使用して、適切なネットワークスイッチに接続します。

   > 4 つのネットワークポートで同じリンク速度を使用する必要があります。10GbE のリンク速度を使用する場合は、 SFP+ トランシーバを取り付けます。25GbE のリンク速度を使用する場合は、 SFP28 トランシーバを取り付けます。

   - 固定ポートボンディングモード（デフォルト）を使用する場合は、次の表のように各ポートを StorageGRID のグリッドネットワークまたはクライアントネットワークに接続します。

ポート	接続先
ポート 1	クライアントネットワーク（オプション）
ポート 2	Grid ネットワーク
ポート 3	クライアントネットワーク（オプション）

ポート	接続先
ポート 4.	Grid ネットワーク

  - アグリゲートポートボンディングモードを使用する場合は、 1 つ以上のネットワークポートを 1 つ以上のスイッチに接続します。単一点障害を回避するために、 4 つのポートのうち少なくとも 2 つを接続する必要があります。1 つの LACP ボンドに複数のスイッチを使用する場合は、スイッチが MLAG または同等の機能をサポートしている必要があります。

4. StorageGRID の管理ネットワークを使用する場合は、 SG6000-CN コントローラの管理ネットワークポートをイーサネットケーブルで管理ネットワークに接続します。
5. SANtricity System Manager の管理ネットワークを使用する場合は、各ストレージコントローラの管理ポート 1 （ P1 、左側の RJ-45 ポート）を、イーサネットケーブルで SANtricity System Manager の管理ネットワークに接続します。

   ストレージコントローラの管理ポート2（P2、右側のRJ-45ポート）は使用しないでください。このポートはテクニカルサポート専用です。

関連情報

"ポートボンディングモード（SG6000-CNコントローラ）"

ケーブルアプライアンス（ SG5700 ）

2台のコントローラを相互に接続し、各コントローラの管理ポートを接続し、E5700SGコントローラの10 / 25GbEポートをStorageGRID のグリッドネットワークとクライアントネットワーク（オプション）に接続します。

作業を開始する前に

- アプライアンスの箱を開封し、次のものを取り出しておきます。
  - 電源コード × 2 。
  - コントローラの FC インターコネクトポート用の光ケーブル × 2 。
  - 10GbE または 16Gbps FC をサポートする SFP+ トランシーバ × 8 。ネットワークポートで 10GbE のリンク速度を使用する場合は、両方のコントローラの 2 つのインターコネクトポートと E5700SG コントローラの 4 つの 10 / 25GbE ネットワークポートでトランシーバを使用できます。
- アプライアンスには付属していない次のものを用意しておきます。
  - 使用する 10 / 25GbE ポート用の光ケーブルを 1~4 本。
  - 25GbE のリンク速度を使用する場合は、 SFP28 トランシーバを 1~4 個。
  - 管理ポートを接続するためのイーサネットケーブル。

> レーザー光にさらされる危険性-- SFPトランシーバを分解したり、部品を取り外したりしないでください。レーザー被ばくのおそれがあります。

このタスクについて

この図は、SG5760と60SG5712の2台のコントローラと、E2800シリーズのストレージコントローラの上部と下部のE5700SGコントローラを示しています。SG5712とSG5712では、E2800シリーズのストレージコント

ローラは背面から見てE5700SGコントローラの左側にあります。

SG5760の接続：

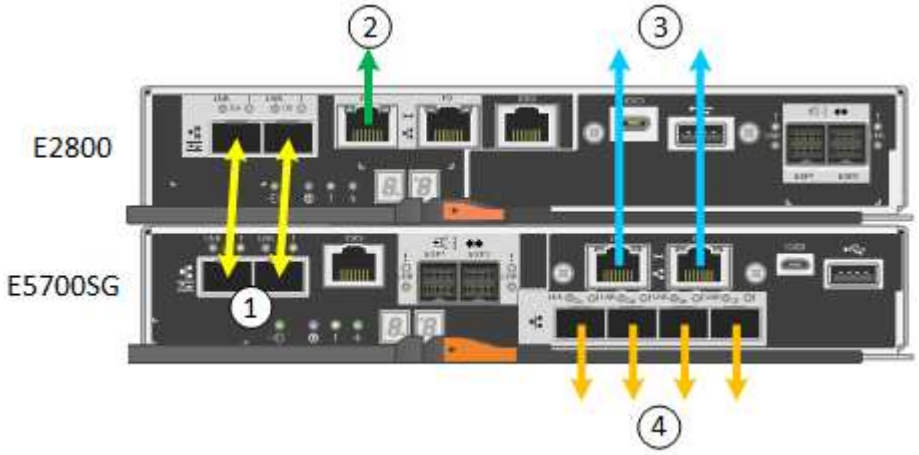

SG5760Xの接続：

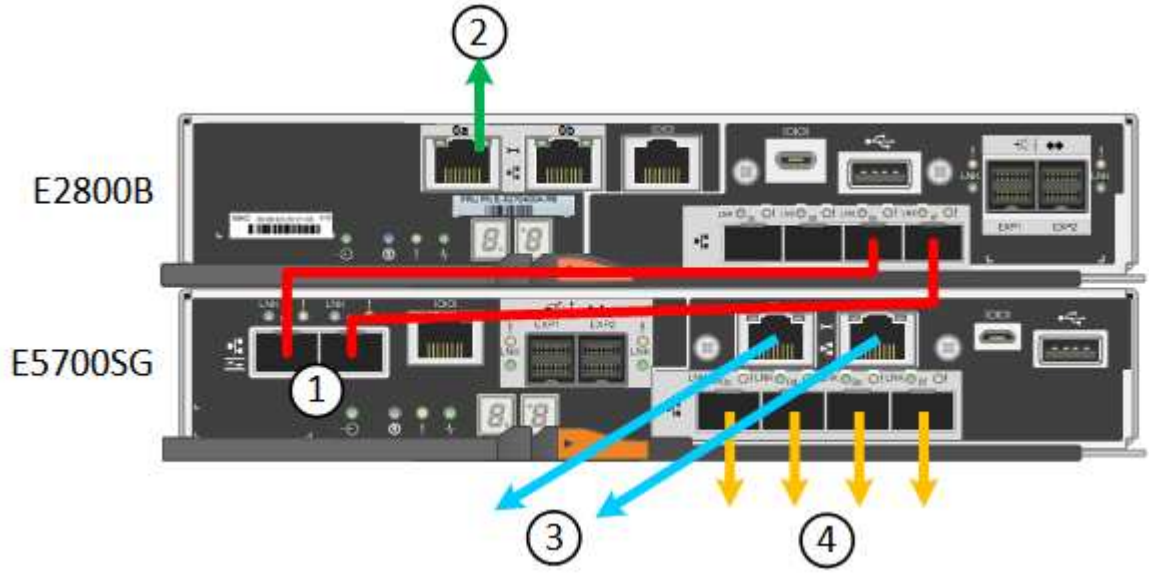

コールアウト	ポート	ポートのタイプ	使用
1.	各コントローラの 2 つのインターコネクトポート	16Gb/s FC 光ファイバ SFP+	2 台のコントローラを相互に接続します。
2.	E2800シリーズコントローラの管理ポート1	1GbE （ RJ-45 ）	SANtricity System Manager にアクセスするネットワークに接続します。StorageGRID の管理ネットワークまたは独立した管理ネットワークを使用できます。
2.	E2800シリーズコントローラの管理ポート2	1GbE （ RJ-45 ）	テクニカルサポート専用です。

コールアウト	ポート	ポートのタイプ	使用
3.	E5700SG コントローラの管理ポート 1	1GbE （ RJ-45 ）	E5700SG コントローラを StorageGRID の管理ネットワークに接続しています。
3.	E5700SG コントローラの管理ポート 2	1GbE （ RJ-45 ）	• 管理ネットワークへの冗長接続が必要な場合は、管理ポート 1 とボンディングできます。 • 一時的なローカルアクセス用（ IP 169.254.0.1 ）に空けておくことができます。 • DHCPによって割り当てられたIPアドレスを使用できない場合は、設置時にE5700SGコントローラをサービスラップトップに接続するために使用できます。
4.	E5700SG コントローラの 10 / 25GbE ポート 1~4	10GbE または 25GbE • 注：アプライアンス付属の SFP+ トランシーバは、 10GbE のリンク速度をサポートしています。4 つのネットワークポートで 25GbE のリンク速度を使用する場合は、 SFP28 トランシーバを取り付ける必要があります。	StorageGRID のグリッドネットワークおよびクライアントネットワークに接続します。を参照してください "ポートボンディングモード（E5700SGコントローラ）"。

手順

1. 2 本の光ケーブルと 8 つのうち 4 つの SFP+ トランシーバを使用して、 E2800 コントローラを E5700SG コントローラに接続します。

接続するポート	接続先のポート
E2800 コントローラのインターコネクトポート 1	E5700SG コントローラのインターコネクトポート 1
E2800 コントローラのインターコネクトポート 2	E5700SG コントローラのインターコネクトポート 2

2. SANtricity System Manager を使用する場合は、 E2800 コントローラの管理ポート 1 （ P1 、左側の RJ-45 ポート）をイーサネットケーブルで SANtricity System Manager の管理ネットワークに接続します。

E2800コントローラの管理ポート2（P2、右側のRJ-45ポート）は使用しないでください。このポートはテクニカルサポート専用です。

3. StorageGRID の管理ネットワークを使用する場合は、 E5700SG コントローラの管理ポート 1 （ P1 、左側の RJ-45 ポート）をイーサネットケーブルで管理ネットワークに接続してください。

   管理ネットワークにアクティブ / バックアップネットワークボンディングモードを使用する場合は、 E5700SG コントローラの管理ポート 2 （右側の RJ-45 ポート）をイーサネットケーブルで管理ネットワークに接続してください。

4. E5700SG コントローラの 10 / 25GbE ポートを、光ケーブルと SFP+ または SFP28 トランシーバを使用して適切なネットワークスイッチに接続します。

   > すべてのポートで同じリンク速度を使用する必要があります。10GbE のリンク速度を使用する場合は、 SFP+ トランシーバを取り付けます。25GbE のリンク速度を使用する場合は、 SFP28 トランシーバを取り付けます。

   - 固定ポートボンディングモード（デフォルト）を使用する場合は、次の表のように各ポートを StorageGRID のグリッドネットワークまたはクライアントネットワークに接続します。

ポート	接続先
ポート 1	クライアントネットワーク（オプション）
ポート 2	Grid ネットワーク
ポート 3	クライアントネットワーク（オプション）
ポート 4.	Grid ネットワーク

   - アグリゲートポートボンディングモードを使用する場合は、 1 つ以上のネットワークポートを 1 つ以上のスイッチに接続します。単一点障害を回避するために、 4 つのポートのうち少なくとも 2 つを接続する必要があります。1 つの LACP ボンドに複数のスイッチを使用する場合は、スイッチが MLAG または同等の機能をサポートしている必要があります。

関連情報

"StorageGRID アプライアンスインストーラにアクセスします"

アプライアンスをケーブル接続（ SG100 および SG1000 ）

アプライアンスの管理ポートをサービスラップトップに接続し、アプライアンスのネットワークポートを、 StorageGRID のグリッドネットワークとオプションのクライアントネットワークに接続する必要があります。

作業を開始する前に

- 管理ポートを接続するための RJ-45 イーサネットケーブルを用意しておきます。
- ネットワークポートに次のいずれかを設定しておきます。これらのアイテムは、アプライアンスには付属していません。

- 4 つのネットワークポートを接続するための TwinAx ケーブルを 1~4 本。
- ポートに光ケーブルを使用する場合は、 SG100 用に SFP+ または SFP28 トランシーバを 1~4 個。
- SG1000 のポートに光ケーブルを使用する場合は、 QSFP+ または QSFP28 トランシーバを 1~4 個。

> レーザー被ばくの危険性-- SFPまたはQSFPトランシーバを分解したり、部品を取り外したりしないでください。レーザー被ばくのおそれがあります。

このタスクについて

次の図は、アプライアンス背面のポートを示しています。

SG100のポート接続：

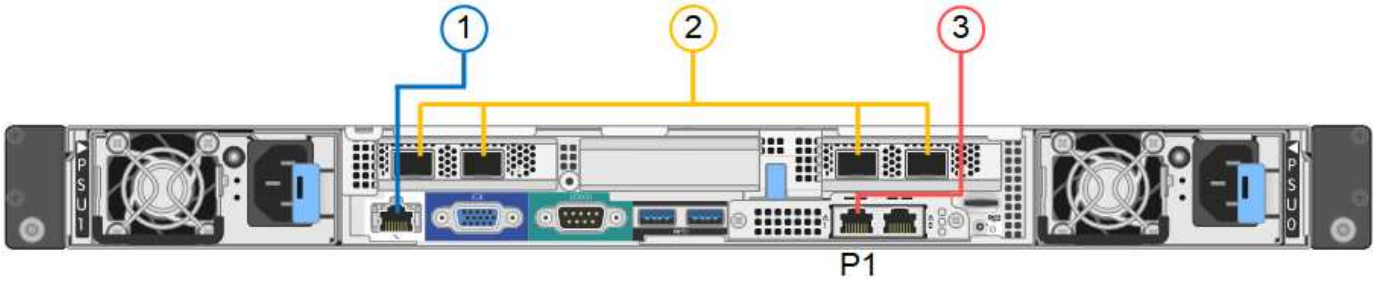

SG1000のポート接続：

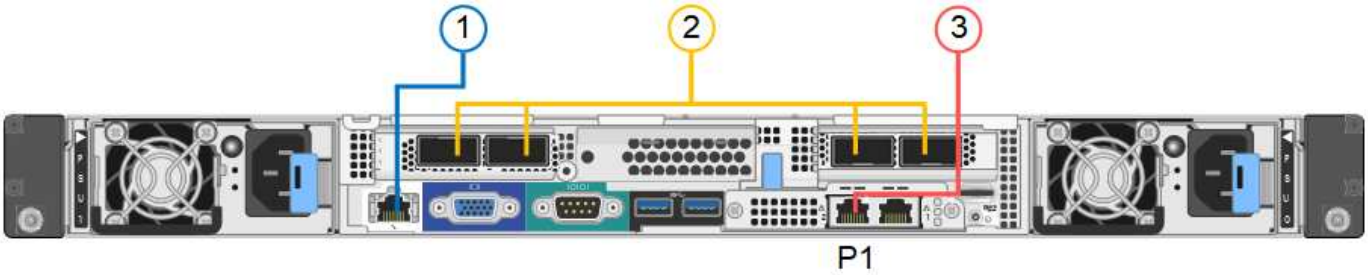

コールアウト	ポート	ポートのタイプ	使用
1.	アプライアンスの BMC 管理ポート	1GbE （ RJ-45 ）	BMC インターフェイスにアクセスするネットワークに接続します。
2.	アプライアンスの 4 つのネットワーク・ポート	• SG100 ： 10 / 25GbE • SG1000 の場合： 10 / 25 / 40 / 100GbE	StorageGRID のグリッドネットワークおよびクライアントネットワークに接続します。

コールアウト	ポート	ポートのタイプ	使用
3.	アプライアンスの管理ネットワークポート（図のP1）	1GbE （ RJ-45 ） • 重要： * このポートは 1000BASE-T / 全二重でのみ動作し、 10 メガビットまたは 100 メガビットの速度はサポートしません。	アプライアンスを StorageGRID の管理ネットワークに接続します。
	アプライアンスの右端の RJ-45 ポート	1GbE （ RJ-45 ） • 重要： * このポートは 1000BASE-T / 全二重でのみ動作し、 10 メガビットまたは 100 メガビットの速度はサポートしません。	• 管理ネットワークへの冗長接続が必要な場合は、管理ポート 1 とボンディングできます。 • 一時的なローカルアクセス用（ IP 169.254.0.1 ）に空けておくことができます。 • DHCPによって割り当てられたIPアドレスを使用できない場合は、設置時にアプライアンスをサービスラップトップに接続するために使用できます。

手順

1. イーサネットケーブルを使用して、アプライアンスの BMC 管理ポートを管理ネットワークに接続します。

   この接続はオプションですが、サポート用に接続することを推奨します。

2. アプライアンスのネットワークポートを、 TwinAx ケーブル、または光ケーブルとトランシーバを使用して、適切なネットワークスイッチに接続します。

4つのネットワークポートすべてで同じリンク速度を使用する必要があります。ハードウェアおよびリンク速度に必要な機器については、次の表を参照してください。

SG100 リンク速度（ **GbE** ）	必要な機器
10.	SFP+ トランシーバ
25	SFP28 トランシーバ
SG1000 リンク速度（ GbE ）	必要な機器
10.	QSA および SFP+ トランシーバ
25	QSA および SFP28 トランシーバ
40	QSFP+ トランシーバ
100	QFSP28 トランシーバ

- 固定ポートボンディングモード（デフォルト）を使用する場合は、次の表のように各ポートを StorageGRID のグリッドネットワークまたはクライアントネットワークに接続します。

ポート	接続先
ポート 1	クライアントネットワーク（オプション）
ポート 2	Grid ネットワーク
ポート 3	クライアントネットワーク（オプション）
ポート 4.	Grid ネットワーク

- アグリゲートポートボンディングモードを使用する場合は、 1 つ以上のネットワークポートを 1 つ以上のスイッチに接続します。単一点障害を回避するために、 4 つのポートのうち少なくとも 2 つを接続する必要があります。1 つの LACP ボンドに複数のスイッチを使用する場合は、スイッチが MLAG または同等の機能をサポートしている必要があります。

3. StorageGRID の管理ネットワークを使用する場合は、アプライアンスの管理ネットワークポートをイーサネットケーブルで管理ネットワークに接続します。

著作権に関する情報

Copyright © 2023 NetApp, Inc. All Rights Reserved. Printed in the U.S.このドキュメントは著作権によって保護されています。著作権所有者の書面による事前承諾がある場合を除き、画像媒体、電子媒体、および写真複写、記録媒体、テープ媒体、電子検索システムへの組み込みを含む機械媒体など、いかなる形式および方法による複製も禁止します。

ネットアップの著作物から派生したソフトウェアは、次に示す使用許諾条項および免責条項の対象となります。

このソフトウェアは、ネットアップによって「現状のまま」提供されています。ネットアップは明示的な保証、または商品性および特定目的に対する適合性の暗示的保証を含み、かつこれに限定されないいかなる暗示的な保証も行いません。ネットアップは、代替品または代替サービスの調達、使用不能、データ損失、利益損失、業務中断を含み、かつこれに限定されない、このソフトウェアの使用により生じたすべての直接的損害、間接的損害、偶発的損害、特別損害、懲罰的損害、必然的損害の発生に対して、損失の発生の可能性が通知されていたとしても、その発生理由、根拠とする責任論、契約の有無、厳格責任、不法行為（過失またはそうでない場合を含む）にかかわらず、一切の責任を負いません。

ネットアップは、ここに記載されているすべての製品に対する変更を随時、予告なく行う権利を保有します。ネットアップによる明示的な書面による合意がある場合を除き、ここに記載されている製品の使用により生じる責任および義務に対して、ネットアップは責任を負いません。この製品の使用または購入は、ネットアップの特許権、商標権、または他の知的所有権に基づくライセンスの供与とはみなされません。

このマニュアルに記載されている製品は、1つ以上の米国特許、その他の国の特許、および出願中の特許によって保護されている場合があります。

権利の制限について：政府による使用、複製、開示は、DFARS 252.227-7013（2014年2月）およびFAR 5252.227-19（2007年12月）のRights in Technical Data -Noncommercial Items（技術データ - 非商用品目に関する諸権利）条項の(b)(3)項、に規定された制限が適用されます。

本書に含まれるデータは商用製品および / または商用サービス（FAR 2.101の定義に基づく）に関係し、データの所有権はNetApp, Inc.にあります。本契約に基づき提供されるすべてのネットアップの技術データおよびコンピュータ ソフトウェアは、商用目的であり、私費のみで開発されたものです。米国政府は本データに対し、非独占的かつ移転およびサブライセンス不可で、全世界を対象とする取り消し不能の制限付き使用権を有し、本データの提供の根拠となった米国政府契約に関連し、当該契約の裏付けとする場合にのみ本データを使用できます。前述の場合を除き、NetApp, Inc.の書面による許可を事前に得ることなく、本データを使用、開示、転載、改変するほか、上演または展示することはできません。国防総省にかかる米国政府のデータ使用権については、DFARS 252.227-7015(b)項（2014年2月）で定められた権利のみが認められます。

商標に関する情報

NetApp、NetAppのロゴ、http://www.netapp.com/TMに記載されているマークは、NetApp, Inc.の商標です。その他の会社名と製品名は、それを所有する各社の商標である場合があります。