케이블 제품

StorageGRID 11.7

NetApp
May 18, 2023

This PDF was generated from https://docs.netapp.com/ko-kr/storagegrid-117/installconfig/cabling-appliance-sgf6112.html on May 18, 2023. Always check docs.netapp.com for the latest.

목차

케이블 제품 1
케이블 어플라이언스(SGF6112) 1
케이블 어플라이언스(SG6000) 3
케이블 어플라이언스(SG5700) 7
케이블 어플라이언스(SG100 및 SG1000) 10

케이블 제품

케이블 어플라이언스(SGF6112)

어플라이언스의 관리 포트를 서비스 랩톱에 연결하고 어플라이언스의 네트워크 포트를 그리드 네트워크 및 StorageGRID용 클라이언트 네트워크 옵션에 연결합니다.

시작하기 전에

- 관리 포트를 연결하기 위한 RJ-45 이더넷 케이블이 있습니다.
- 네트워크 포트에 대한 다음 옵션 중 하나가 있습니다. 이러한 품목은 제품에는 제공되지 않습니다.
  - 4개의 네트워크 포트를 연결하기 위한 TwinAx 케이블 1-4개.
  - 포트에 광 케이블을 사용하려는 경우 SFP+ 또는 SFP28 트랜시버 1~4개

> * 레이저 방사선에 노출될 위험 * - SFP 트랜시버를 분해하거나 제거하지 마십시오. 레이저 방사선에 노출될 수 있습니다.

이 작업에 대해

다음 그림은 SGF6112 뒷면의 포트를 보여줍니다.

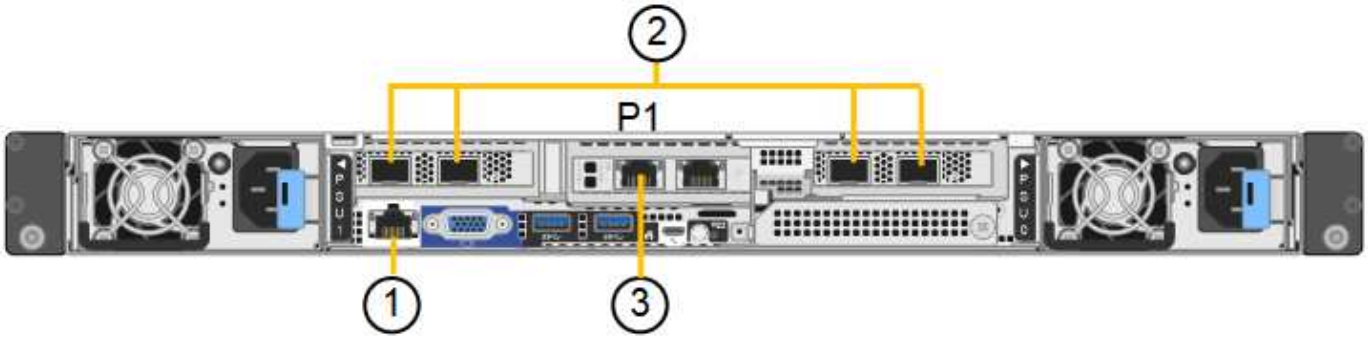

속성 표시기	포트	포트의 유형입니다	사용
1	어플라이언스의 BMC 관리 포트	1GbE(RJ-45)	BMC 인터페이스에 액세스하는 네트워크에 연결합니다.
2	어플라이언스에 10GbE 네트워크 포트 4개/25GbE 네트워크 포트		그리드 네트워크 및 StorageGRID용 클라이언트 네트워크에 연결합니다.
3	어플라이언스의 관리 네트워크 포트(그림에서 P1 레이블)	1GbE(RJ-45) • 중요: * 이 포트는 1/10GbE(RJ-45)에서만 작동하며 100메가비트 속도를 지원하지 않습니다.	StorageGRID용 관리 네트워크에 어플라이언스를 연결합니다.

속성 표시기	포트	포트의 유형입니다	사용
	어플라이언스에서 가장 오른쪽에 있는 RJ-45 포트	1GbE(RJ-45) • 중요: * 이 포트는 1/10GbE(RJ-45)에서만 작동하며 100메가비트 속도를 지원하지 않습니다.	• 관리 네트워크에 대한 중복 연결을 원할 경우 관리 포트 1에 연결할 수 있습니다. • 연결을 끊은 상태로 두고 임시 로컬 액세스(IP 169.254.0.1)에 사용할 수 있습니다. • 설치하는 동안 DHCP 할당 IP 주소를 사용할 수 없는 경우 어플라이언스를 서비스 랩톱에 연결하는 데 사용할 수 있습니다.

단계

1. 이더넷 케이블을 사용하여 어플라이언스의 BMC 관리 포트를 관리 네트워크에 연결합니다.

   이 연결은 선택 사항이지만 지원을 원활하게 하는 것이 좋습니다.

2. TwinAx 케이블이나 광 케이블과 트랜시버를 사용하여 어플라이언스의 네트워크 포트를 해당 네트워크 스위치에 연결합니다.

   4개의 네트워크 포트 모두 동일한 링크 속도를 사용해야 합니다.

SGF6112 링크 속도**(GbE)**	필수 장비
10	SFP+ 트랜시버
25	SFP28 트랜시버

   - 고정 포트 결합 모드(기본값)를 사용하려는 경우 표 에 나와 있는 대로 포트를 StorageGRID 그리드 및 클라이언트 네트워크에 연결합니다.

포트	연결 대상...
포트 1	클라이언트 네트워크(옵션)
포트 2	그리드 네트워크
포트 3	클라이언트 네트워크(옵션)
포트 4	그리드 네트워크

   - Aggregate 포트 결합 모드를 사용하려는 경우 하나 이상의 네트워크 포트를 하나 이상의 스위치에 연결합니다. 단일 장애 지점이 발생하지 않도록 4개 포트 중 2개 이상을 연결해야 합니다. 단일 LACP 결합에 둘 이상의 스위치를 사용하는 경우 스위치는 MLAG 또는 동급 스위치를 지원해야 합니다.

3. StorageGRID용 관리 네트워크를 사용하려는 경우 이더넷 케이블을 사용하여 어플라이언스의 관리 네트워크

포트를 관리 네트워크에 연결합니다.

케이블 어플라이언스(SG6000)

스토리지 컨트롤러를 SG6000-CN 컨트롤러에 연결하고, 세 컨트롤러 모두의 관리 포트를 연결하고, SG6000-CN 컨트롤러의 네트워크 포트를 StorageGRID용 그리드 네트워크 및 선택적 클라이언트 네트워크에 연결합니다.

시작하기 전에

- 스토리지 컨트롤러 2개를 SG6000-CN 컨트롤러에 연결하기 위해 어플라이언스와 함께 제공된 광 케이블 4개가 있습니다.
- 관리 포트를 연결하기 위한 RJ-45 이더넷 케이블(최소 4개)이 있습니다.
- 네트워크 포트에 대한 다음 옵션 중 하나가 있습니다. 이러한 품목은 제품에는 제공되지 않습니다.
  - 4개의 네트워크 포트를 연결하기 위한 TwinAx 케이블 1-4개.
  - 포트에 광 케이블을 사용하려는 경우 SFP+ 또는 SFP28 트랜시버 1~4개

> * 레이저 방사선에 노출될 위험 * - SFP 트랜시버를 분해하거나 제거하지 마십시오. 레이저 방사선에 노출될 수 있습니다.

이 작업에 대해

다음 그림은 SG6060 및 SG6060X 어플라이언스의 컨트롤러 3개와 SG6000-CN 컴퓨팅 컨트롤러가 상단에, E2800 스토리지 컨트롤러 2개가 아래쪽에 있는 모습입니다. SG6060은 E2800A 컨트롤러를 사용하고 SG6060X는 E2800B 컨트롤러를 사용합니다.

> E2800 컨트롤러의 두 버전은 상호 연결 포트의 위치를 제외하고 동일한 사양과 기능을 제공합니다.

> E2800A 및 E2800B 컨트롤러를 동일한 어플라이언스에서 사용하지 마십시오.

SG6060 연결:

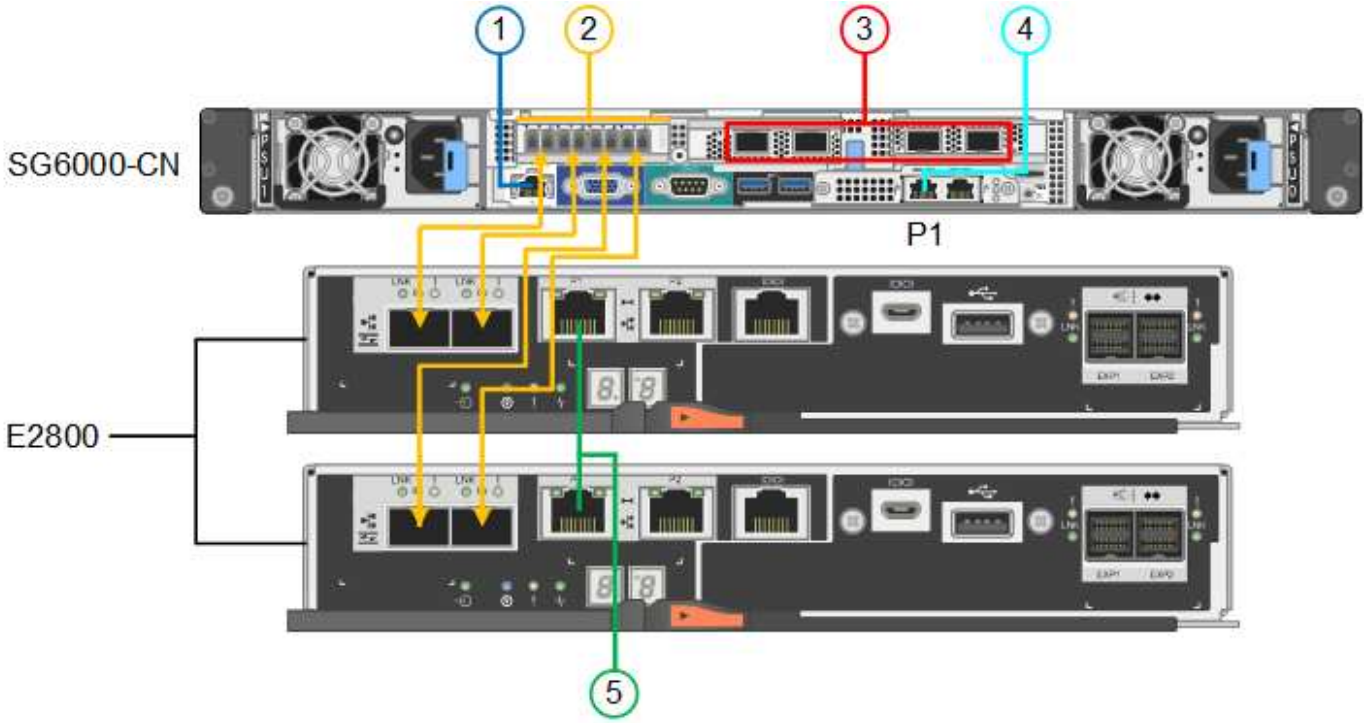

SG6060X 연결:

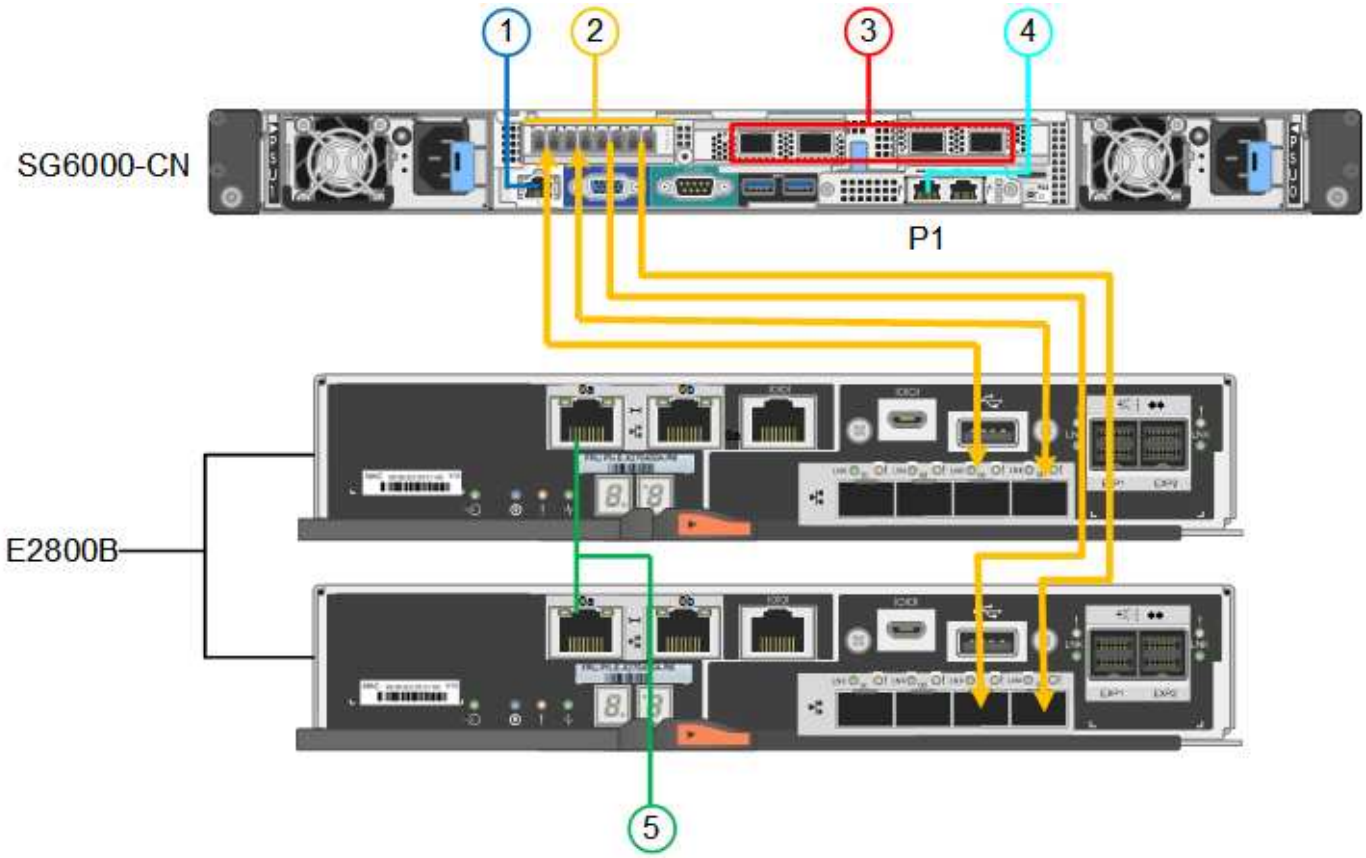

다음 그림은 SGF6024 어플라이언스에 있는 3개의 컨트롤러와 SG6000-CN 컴퓨팅 컨트롤러가 상단에 있고 두 개의 EF570 스토리지 컨트롤러가 컴퓨팅 컨트롤러 아래에 나란히 표시되어 있습니다.

SGF6024 연결:

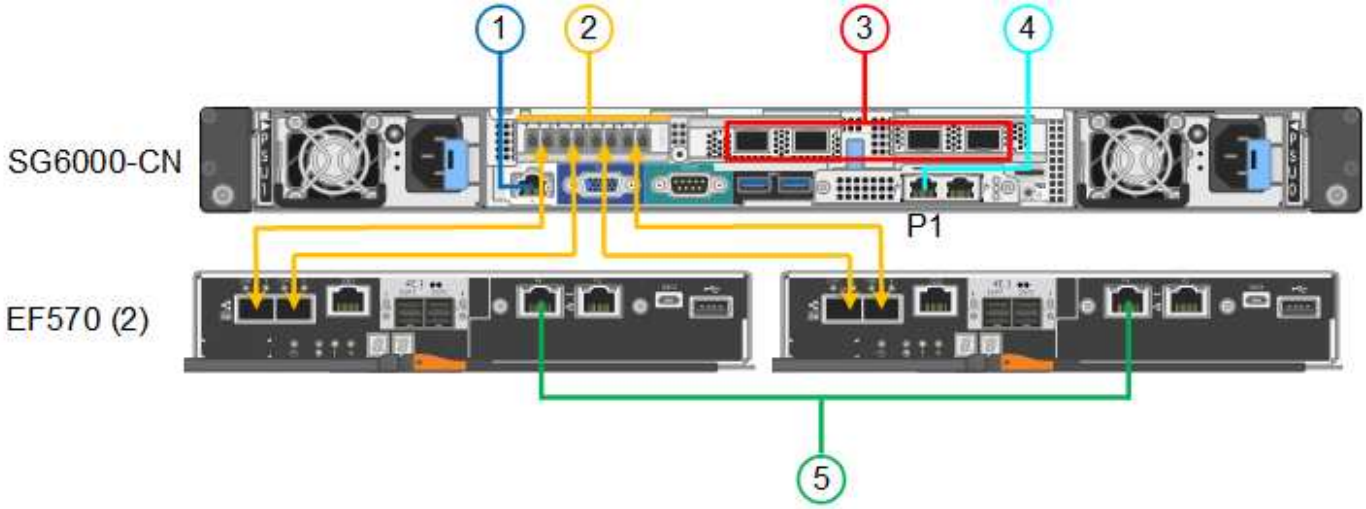

속성 표시기	포트	포트의 유형입니다	사용
1	SG6000-CN 컨트롤러의 BMC 관리 포트	1GbE(RJ-45)	BMC 인터페이스에 액세스하는 네트워크에 연결합니다.
2	FC 연결 포트: • SG6000-CN 컨트롤러에서 4 • 각 스토리지 컨트롤러에 2개씩	16Gb/s FC 광 SFP+	각 스토리지 컨트롤러를 SG6000-CN 컨트롤러에 연결합니다.
3	SG6000-CN 컨트롤러의 네트워크 포트 4개	10/25GbE	그리드 네트워크 및 StorageGRID용 클라이언트 네트워크에 연결합니다.
4	SG6000-CN 컨트롤러의 관리 네트워크 포트 (그림에서 P1 레이블)	1GbE(RJ-45) • 중요: * 이 포트는 1000 BaseT/full에서만 작동하며 10메가비트 또는 100메가비트 속도를 지원하지 않습니다.	SG6000-CN 컨트롤러를 StorageGRID용 관리 네트워크에 연결합니다.
	SG6000-CN 컨트롤러의 가장 오른쪽 RJ-45 포트	1GbE(RJ-45) • 중요: * 이 포트는 1000 BaseT/full에서만 작동하며 10메가비트 또는 100메가비트 속도를 지원하지 않습니다.	• 관리 네트워크에 대한 중복 연결을 원할 경우 관리 포트 1에 연결할 수 있습니다. • 유선을 해제하고 임시 로컬 액세스(IP 169.254.0.1)에 사용할 수 있습니다. • 설치 중에 DHCP 할당 IP 주소를 사용할 수 없는 경우 SG6000-CN 컨트롤러를 서비스 랩톱에 연결하는 데 사용할 수 있습니다.

속성 표시기	포트	포트의 유형입니다	사용
5	각 스토리지 컨트롤러의 관리 포트 1	1GbE(RJ-45)	SANtricity 시스템 관리자에 액세스하는 네트워크에 연결합니다.
	각 스토리지 컨트롤러의 관리 포트 2	1GbE(RJ-45)	기술 지원용으로 예약되어 있습니다.

단계

1. 이더넷 케이블을 사용하여 SG6000-CN 컨트롤러의 BMC 관리 포트를 관리 네트워크에 연결합니다.

   이 연결은 선택 사항이지만 지원을 원활하게 하는 것이 좋습니다.

2. 스토리지 컨트롤러의 4개의 광 케이블과 4개의 SFP+ 트랜시버를 사용하여 각 스토리지 컨트롤러의 FC 포트 2개를 SG6000-CN 컨트롤러의 FC 포트에 연결합니다.
3. TwinAx 케이블 또는 광 케이블과 SFP+ 또는 SFP28 트랜시버를 사용하여 SG6000-CN 컨트롤러의 네트워크 포트를 해당 네트워크 스위치에 연결합니다.

   > 네트워크 포트 4개는 동일한 링크 속도를 사용해야 합니다. 10GbE 링크 속도를 사용하려는 경우 SFP+ 트랜시버를 설치합니다. 25GbE 링크 속도를 사용하려는 경우 SFP28 트랜시버를 설치합니다.

   - 고정 포트 결합 모드(기본값)를 사용하려는 경우 표 에 나와 있는 대로 포트를 StorageGRID 그리드 및 클라이언트 네트워크에 연결합니다.

포트	연결 대상...
포트 1	클라이언트 네트워크(옵션)
포트 2	그리드 네트워크
포트 3	클라이언트 네트워크(옵션)
포트 4	그리드 네트워크

   - Aggregate 포트 결합 모드를 사용하려는 경우 하나 이상의 네트워크 포트를 하나 이상의 스위치에 연결합니다. 단일 장애 지점이 발생하지 않도록 4개 포트 중 2개 이상을 연결해야 합니다. 단일 LACP 결합에 둘 이상의 스위치를 사용하는 경우 스위치는 MLAG 또는 동급 스위치를 지원해야 합니다.

4. StorageGRID용 관리 네트워크를 사용하려는 경우 이더넷 케이블을 사용하여 SG6000-CN 컨트롤러의 관리 네트워크 포트를 관리 네트워크에 연결합니다.
5. SANtricity 시스템 관리자용 관리 네트워크를 사용하려면 이더넷 케이블을 사용하여 각 스토리지 컨트롤러(왼쪽의 RJ-45 포트)의 관리 포트 1(P1)을 SANtricity 시스템 관리자용 관리 네트워크에 연결합니다.

   스토리지 컨트롤러(오른쪽의 RJ-45 포트)에서 관리 포트 2(P2)를 사용하지 마십시오. 이 포트는 기술 지원을 위해 예약되어 있습니다.

관련 정보

"포트 결합 모드(SG6000-CN 컨트롤러)"

케이블 어플라이언스(SG5700)

두 컨트롤러를 서로 연결하고, 각 컨트롤러의 관리 포트를 연결한 다음, E5500SG 컨트롤러의 10/25-GbE 포트를 그리드 네트워크 및 StorageGRID용 선택적 클라이언트 네트워크에 연결합니다.

시작하기 전에

- 제품에 포함된 다음 품목을 개봉했습니다.
  - 전원 코드 2개
  - 컨트롤러의 FC 인터커넥트 포트에 대한 광 케이블 2개.
  - 10GbE 또는 16Gbps FC를 지원하는 SFP+ 트랜시버 8개 트랜시버는 두 컨트롤러의 상호 연결 포트 2개와 E700SG 컨트롤러의 10/25-GbE 네트워크 포트 4개와 함께 사용할 수 있습니다. 단, 네트워크 포트에서 10GbE 링크 속도를 사용하려는 경우에는 가능합니다.
- 다음 품목은 제품에 포함되어 있지 않습니다.
  - 사용하려는 10/25-GbE 포트에 대해 1-4개의 광 케이블을 사용합니다.
  - 25-GbE 링크 속도를 사용하려는 경우 SFP28 트랜시버 1~4개
  - 관리 포트 연결용 이더넷 케이블

> * 레이저 방사선에 노출될 위험 * - SFP 트랜시버를 분해하거나 제거하지 마십시오. 레이저 방사선에 노출될 수 있습니다.

이 작업에 대해

이 그림은 SG5760 및 SG5760X의 컨트롤러 2개와 E2800 시리즈 스토리지 컨트롤러 위쪽 및 E5500SG 컨트롤러 맨 아래에 있는 컨트롤러 2개를 보여 줍니다. SG5712 및 SG5712X에서는 E2800 시리즈 스토리지 컨트롤러를 후면에서 볼 때 E5500SG 컨트롤러의 왼쪽에 연결합니다.

SG5760 연결:

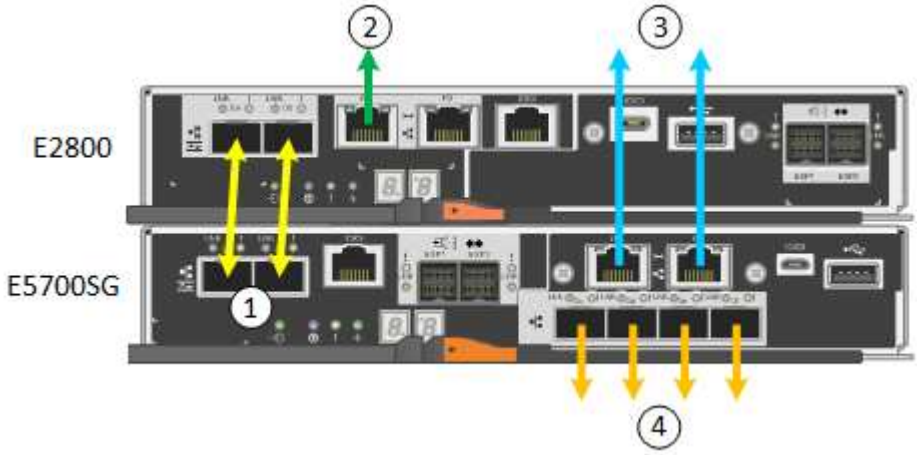

SG5760X 연결:

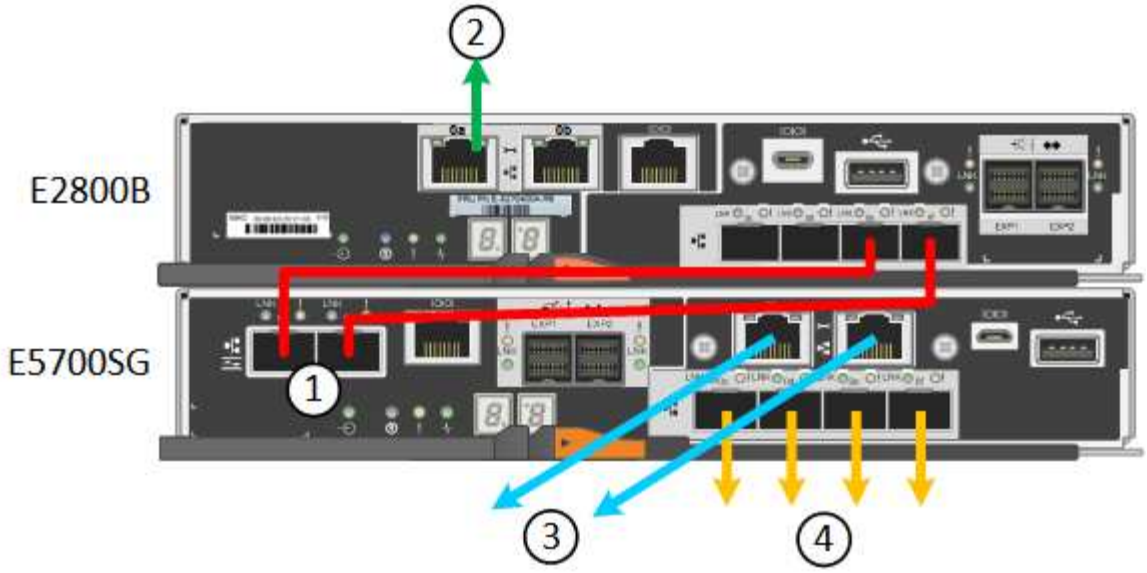

속성 표시기	포트	포트의 유형입니다	사용
1	각 컨트롤러에 2개의 인터커넥트 포트	16Gb/s FC 광 SFP+	두 컨트롤러를 서로 연결합니다.
2	E2800 시리즈 컨트롤러의 관리 포트 1	1GbE(RJ-45)	SANtricity 시스템 관리자에 액세스하는 네트워크에 연결합니다. StorageGRID용 관리 네트워크 또는 독립 관리 네트워크를 사용할 수 있습니다.
2	E2800 시리즈 컨트롤러의 관리 포트 2	1GbE(RJ-45)	기술 지원용으로 예약되어 있습니다.
3	E5500SG 컨트롤러의 관리 포트 1	1GbE(RJ-45)	StorageGRID용 관리 네트워크에 E5500SG 컨트롤러를 연결합니다.
3	E5500SG 컨트롤러의 관리 포트 2	1GbE(RJ-45)	• 관리 네트워크에 대한 중복 연결을 원할 경우 관리 포트 1에 연결할 수 있습니다. • 유선을 해제하고 임시 로컬 액세스(IP 169.254.0.1)에 사용할 수 있습니다. • 설치하는 동안 DHCP 할당 IP 주소를 사용할 수 없는 경우 E700SG 컨트롤러를 서비스 랩톱에 연결하는 데 사용할 수 있습니다.

속성 표시기	포트	포트의 유형입니다	사용
4	E5500SG 컨트롤러의 10/25-GbE 포트 1-4	10GbE 또는 25GbE • 참고: * 어플라이언스에 포함된 SFP+ 트랜시버는 10GbE 링크 속도를 지원합니다. 네트워크 포트 4개에 25GbE 링크 속도를 사용하려면 SFP28 트랜시버를 제공해야 합니다.	그리드 네트워크 및 StorageGRID용 클라이언트 네트워크에 연결합니다. 을 참조하십시오 "포트 결합 모드(E5500SG 컨트롤러)".

단계

1. 광 케이블 2개와 SFP+ 트랜시버 8개 중 4개를 사용하여 E2800 컨트롤러를 E5500SG 컨트롤러에 연결합니다.

이 포트 연결...	이 포트로...
E2800 컨트롤러의 상호 연결 포트 1입니다	E5500SG 컨트롤러의 상호 연결 포트 1
E2800 컨트롤러의 상호 연결 포트 2	E5500SG 컨트롤러의 상호 연결 포트 2

2. SANtricity System Manager를 사용하려면 이더넷 케이블을 사용하여 E2800 컨트롤러(왼쪽의 RJ-45 포트)의 관리 포트 1(P1)을 SANtricity System Manager용 관리 네트워크에 연결합니다.

   E2800 컨트롤러(오른쪽의 RJ-45 포트)에서 관리 포트 2(P2)를 사용하지 마십시오. 이 포트는 기술 지원을 위해 예약되어 있습니다.

3. StorageGRID용 관리 네트워크를 사용하려는 경우 이더넷 케이블을 사용하여 E5500SG 컨트롤러(왼쪽의 RJ-45 포트)의 관리 포트 1을 관리 네트워크에 연결합니다.

   관리 네트워크에 대해 액티브-백업 네트워크 연결 모드를 사용하려는 경우 이더넷 케이블을 사용하여 E700SG 컨트롤러(오른쪽의 RJ-45 포트)의 관리 포트 2를 관리 네트워크에 연결합니다.

4. 광 케이블과 SFP+ 또는 SFP28 트랜시버를 사용하여 E5500SG 컨트롤러의 10/25-GbE 포트를 해당 네트워크 스위치에 연결합니다.

   > 모든 포트는 동일한 링크 속도를 사용해야 합니다. 10GbE 링크 속도를 사용하려는 경우 SFP+ 트랜시버를 설치합니다. 25GbE 링크 속도를 사용하려는 경우 SFP28 트랜시버를 설치합니다.

   - 고정 포트 결합 모드(기본값)를 사용하려는 경우 표 에 나와 있는 대로 포트를 StorageGRID 그리드 및 클라이언트 네트워크에 연결합니다.

포트	연결 대상...
포트 1	클라이언트 네트워크(옵션)
포트 2	그리드 네트워크

포트	연결 대상...
포트 3	클라이언트 네트워크(옵션)
포트 4	그리드 네트워크

- Aggregate 포트 결합 모드를 사용하려는 경우 하나 이상의 네트워크 포트를 하나 이상의 스위치에 연결합니다. 단일 장애 지점이 발생하지 않도록 4개 포트 중 2개 이상을 연결해야 합니다. 단일 LACP 결합에 둘 이상의 스위치를 사용하는 경우 스위치는 MLAG 또는 동급 스위치를 지원해야 합니다.

관련 정보

"StorageGRID 어플라이언스 설치 프로그램에 액세스합니다"

케이블 어플라이언스(SG100 및 SG1000)

어플라이언스의 관리 포트를 서비스 랩톱에 연결하고 어플라이언스의 네트워크 포트를 그리드 네트워크 및 StorageGRID용 클라이언트 네트워크(옵션)에 연결해야 합니다.

시작하기 전에

- 관리 포트를 연결하기 위한 RJ-45 이더넷 케이블이 있습니다.
- 네트워크 포트에 대한 다음 옵션 중 하나가 있습니다. 이러한 품목은 제품에는 제공되지 않습니다.
  - 4개의 네트워크 포트를 연결하기 위한 TwinAx 케이블 1-4개.
  - SG100의 경우 포트에 광 케이블을 사용하려는 경우 SFP+ 또는 SFP28 트랜시버를 1~4개 사용하십시오.
  - SG1000의 경우 포트에 광 케이블을 사용하려는 경우 QSFP+ 또는 QSFP28 트랜시버를 1~4개 사용하십시오.

> * 레이저 방사선에 노출될 위험 * - SFP 또는 QSFP 트랜시버를 분해하거나 제거하지 마십시오. 레이저 방사선에 노출될 수 있습니다.

이 작업에 대해

다음 그림은 어플라이언스 후면에 있는 포트를 보여줍니다.

SG100 포트 연결:

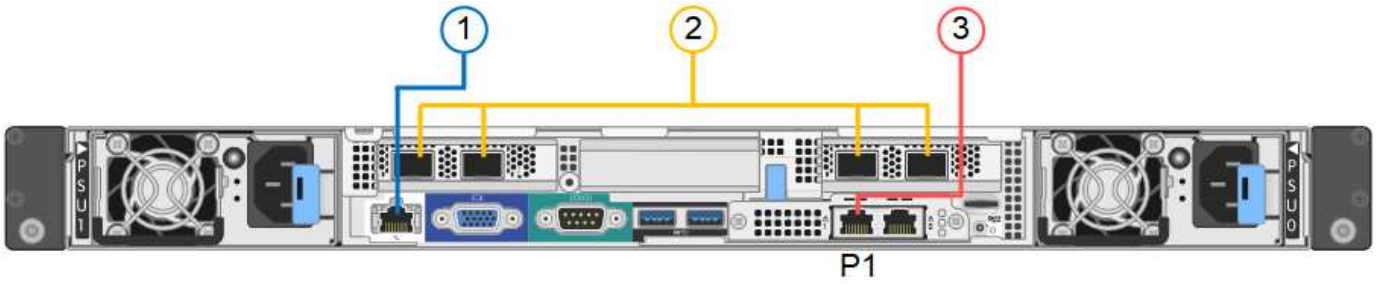

SG1000 포트 연결:

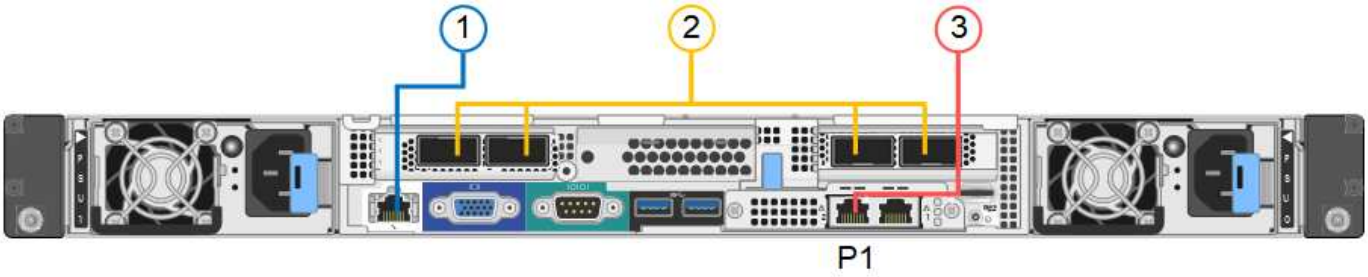

속성 표시기	포트	포트의 유형입니다	사용
1	어플라이언스의 BMC 관리 포트	1GbE(RJ-45)	BMC 인터페이스에 액세스하는 네트워크에 연결합니다.
2	어플라이언스에 네트워크 포트 4개가 있습니다	• SG100:10/25-GbE의 경우 • SG1000: 10/25/40/100GbE의 경우	그리드 네트워크 및 StorageGRID용 클라이언트 네트워크에 연결합니다.
3	어플라이언스의 관리 네트워크 포트(그림에서 P1 레이블)	1GbE(RJ-45) • 중요: * 이 포트는 1000 BaseT/full에서만 작동하며 10메가비트 또는 100메가비트 속도를 지원하지 않습니다.	StorageGRID용 관리 네트워크에 어플라이언스를 연결합니다.
	어플라이언스에서 가장 오른쪽에 있는 RJ-45 포트	1GbE(RJ-45) • 중요: * 이 포트는 1000 BaseT/full에서만 작동하며 10메가비트 또는 100메가비트 속도를 지원하지 않습니다.	• 관리 네트워크에 대한 중복 연결을 원할 경우 관리 포트 1에 연결할 수 있습니다. • 연결을 끊은 상태로 두고 임시 로컬 액세스(IP 169.254.0.1)에 사용할 수 있습니다. • 설치하는 동안 DHCP 할당 IP 주소를 사용할 수 없는 경우 어플라이언스를 서비스 랩톱에 연결하는 데 사용할 수 있습니다.

단계

1. 이더넷 케이블을 사용하여 어플라이언스의 BMC 관리 포트를 관리 네트워크에 연결합니다.

   이 연결은 선택 사항이지만 지원을 원활하게 하는 것이 좋습니다.

2. TwinAx 케이블이나 광 케이블과 트랜시버를 사용하여 어플라이언스의 네트워크 포트를 해당 네트워크 스위치에 연결합니다.

4개의 네트워크 포트 모두 동일한 링크 속도를 사용해야 합니다. 하드웨어 및 링크 속도에 필요한 장비는 다음 표를 참조하십시오.

SG100 링크 속도**(GbE)**	필수 장비
10	SFP+ 트랜시버
25	SFP28 트랜시버

SG1000 링크 속도(GbE)	필수 장비
10	QSA 및 SFP+ 트랜시버
25	QSA 및 SFP28 트랜시버
40	QSFP+ 트랜시버
100	QFSP28 트랜시버

- 고정 포트 결합 모드(기본값)를 사용하려는 경우 표 에 나와 있는 대로 포트를 StorageGRID 그리드 및 클라이언트 네트워크에 연결합니다.

포트	연결 대상...
포트 1	클라이언트 네트워크(옵션)
포트 2	그리드 네트워크
포트 3	클라이언트 네트워크(옵션)
포트 4	그리드 네트워크

- Aggregate 포트 결합 모드를 사용하려는 경우 하나 이상의 네트워크 포트를 하나 이상의 스위치에 연결합니다. 단일 장애 지점이 발생하지 않도록 4개 포트 중 2개 이상을 연결해야 합니다. 단일 LACP 결합에 둘 이상의 스위치를 사용하는 경우 스위치는 MLAG 또는 동급 스위치를 지원해야 합니다.

3. StorageGRID용 관리 네트워크를 사용하려는 경우 이더넷 케이블을 사용하여 어플라이언스의 관리 네트워크 포트를 관리 네트워크에 연결합니다.

저작권 정보

Copyright © 2023 NetApp, Inc. All Rights Reserved. 미국에서 인쇄된 본 문서의 어떠한 부분도 저작권 소유자의 사전 서면 승인 없이는 어떠한 형식이나 수단(복사, 녹음, 녹화 또는 전자 검색 시스템에 저장하는 것을 비롯한 그래픽, 전자적 또는 기계적 방법)으로도 복제될 수 없습니다.

NetApp이 저작권을 가진 자료에 있는 소프트웨어에는 아래의 라이센스와 고지사항이 적용됩니다.

본 소프트웨어는 NetApp에 의해 '있는 그대로' 제공되며 상품성 및 특정 목적에의 적합성에 대한 명시적 또는 묵시적 보증을 포함하여(이에 제한되지 않음) 어떠한 보증도 하지 않습니다. NetApp은 대체품 또는 대체 서비스의 조달, 사용 불능, 데이터 손실, 이익 손실, 영업 중단을 포함하여(이에 국한되지 않음), 이 소프트웨어의 사용으로 인해 발생하는 모든 직접 및 간접 손해, 우발적 손해, 특별 손해, 징벌적 손해, 결과적 손해의 발생에 대하여 그 발생 이유, 책임론, 계약 여부, 엄격한 책임, 불법 행위(과실 또는 그렇지 않은 경우)와 관계없이 어떠한 책임도 지지 않으며, 이와 같은 손실의 발생 가능성이 통지되었다 하더라도 마찬가지입니다.

NetApp은 본 문서에 설명된 제품을 언제든지 예고 없이 변경할 권리를 보유합니다. NetApp은 NetApp의 명시적인 서면 동의를 받은 경우를 제외하고 본 문서에 설명된 제품을 사용하여 발생하는 어떠한 문제에도 책임을 지지 않습니다. 본 제품의 사용 또는 구매의 경우 NetApp에서는 어떠한 특허권, 상표권 또는 기타 지적 재산권이 적용되는 라이센스도 제공하지 않습니다.

본 설명서에 설명된 제품은 하나 이상의 미국 특허, 해외 특허 또는 출원 중인 특허로 보호됩니다.

제한적 권리 표시: 정부에 의한 사용, 복제 또는 공개에는 DFARS 252.227-7013(2014년 2월) 및 FAR 52.227-19(2007년 12월)의 기술 데이터-비상업적 품목에 대한 권리(Rights in Technical Data -Noncommercial Items) 조항의 하위 조항 (b)(3)에 설명된 제한사항이 적용됩니다.

여기에 포함된 데이터는 상업용 제품 및/또는 상업용 서비스(FAR 2.101에 정의)에 해당하며 NetApp, Inc.의 독점 자산입니다. 본 계약에 따라 제공되는 모든 NetApp 기술 데이터 및 컴퓨터 소프트웨어는 본질적으로 상업용이며 개인 비용만으로 개발되었습니다. 미국 정부는 데이터가 제공된 미국 계약과 관련하여 해당 계약을 지원하는 데에만 데이터에 대한 전 세계적으로 비독점적이고 양도할 수 없으며 재사용이 불가능하며 취소 불가능한 라이센스를 제한적으로 가집니다. 여기에 제공된 경우를 제외하고 NetApp, Inc.의 사전 서면 승인 없이는 이 데이터를 사용, 공개, 재생산, 수정, 수행 또는 표시할 수 없습니다. 미국 국방부에 대한 정부 라이센스는 DFARS 조항 252.227-7015(b)(2014년 2월)에 명시된 권한으로 제한됩니다.

상표 정보

NETAPP, NETAPP 로고 및 http://www.netapp.com/TM에 나열된 마크는 NetApp, Inc.의 상표입니다. 기타 회사 및 제품 이름은 해당 소유자의 상표일 수 있습니다.