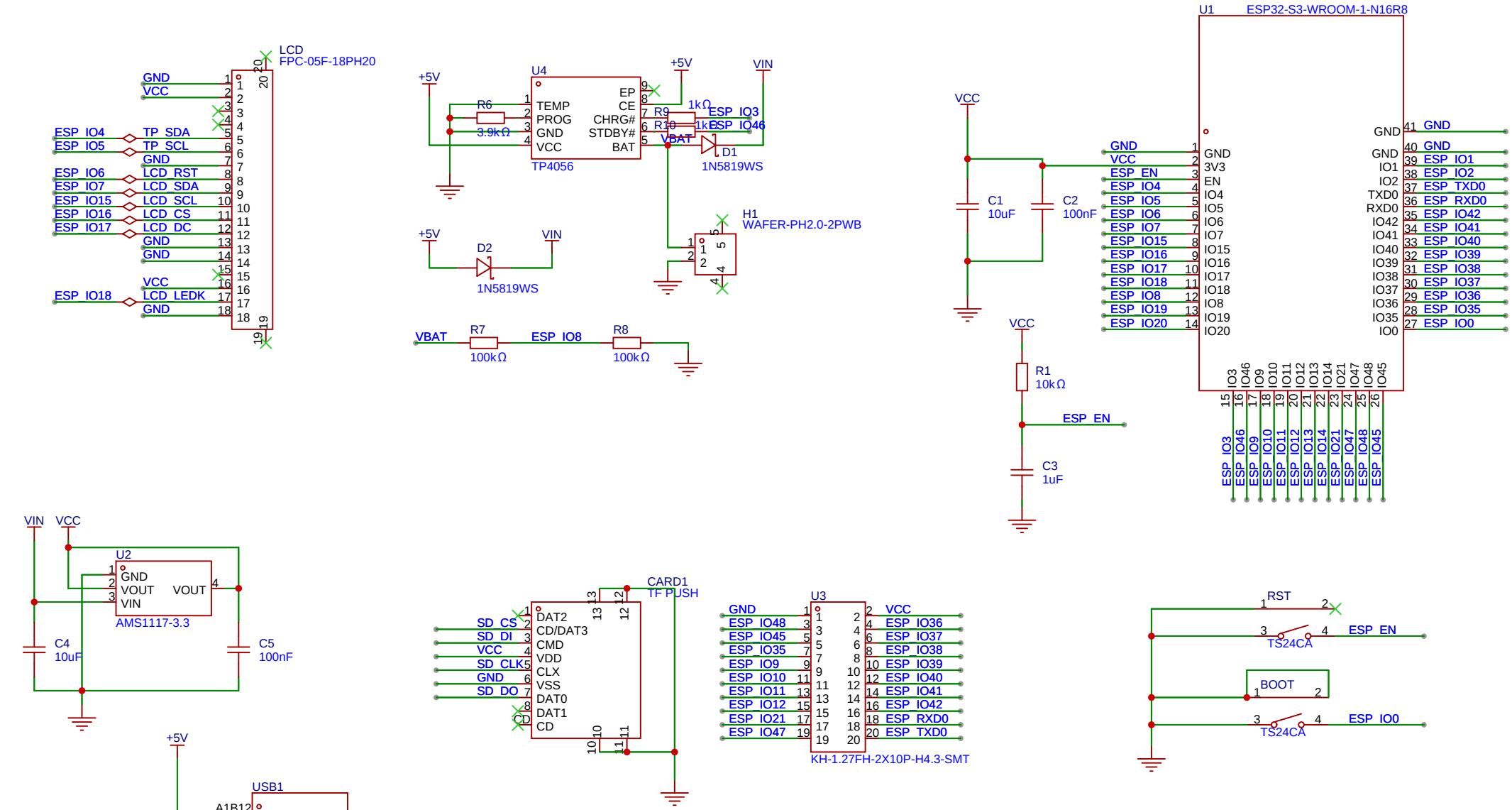

原理图	Schematic1	更新日期	2024-06-03
		创建日期	2024-05-25
图页	P1	物料编码	
绘制		esp32_tools	
审阅			
		版本	尺寸
		V1.0	A4
		页 1 共 1	
嘉立创EDA		嘉立创EDA	