EX7_ Luoc Do ER

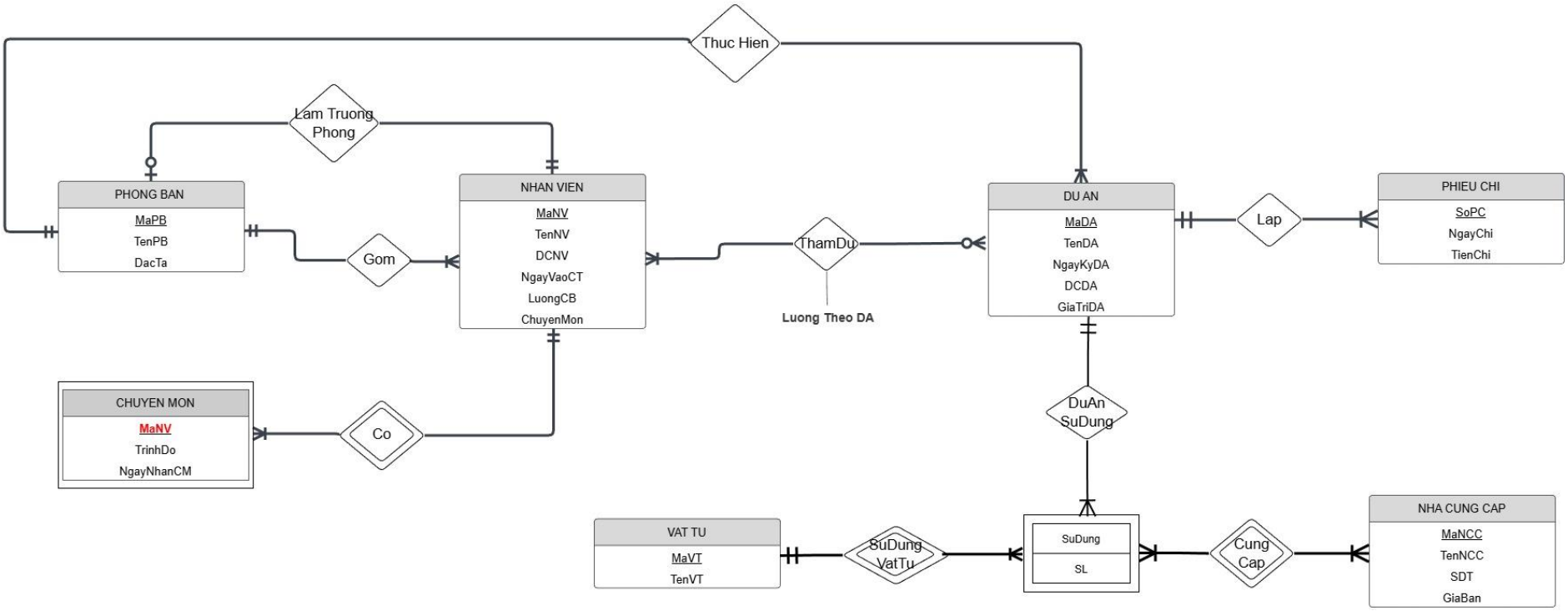

EX7_ So Do Quan He

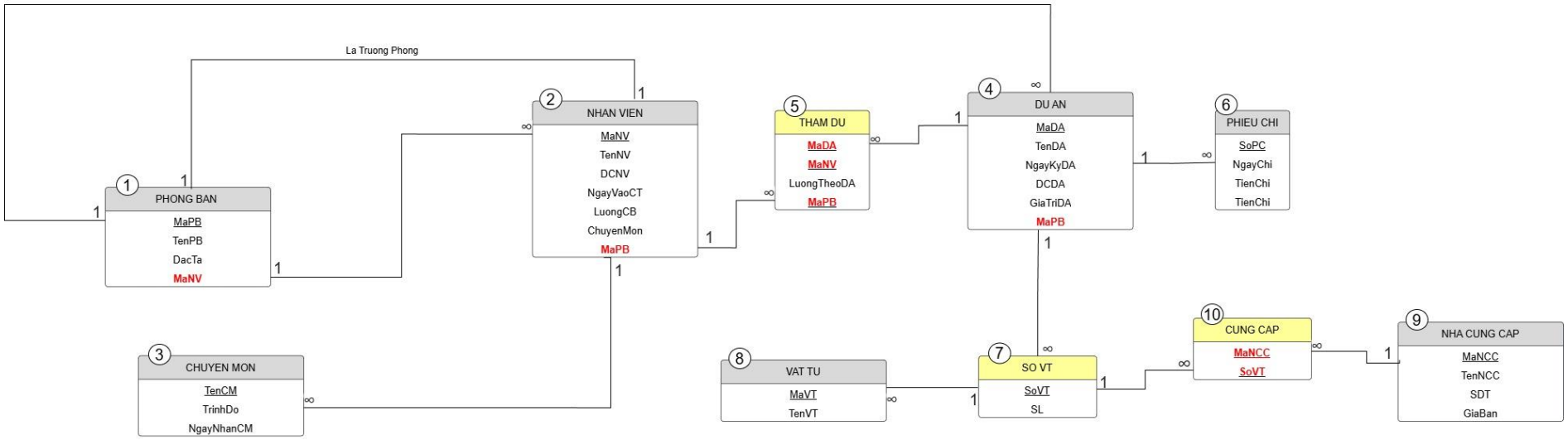

EX6_ Luoc Do ER

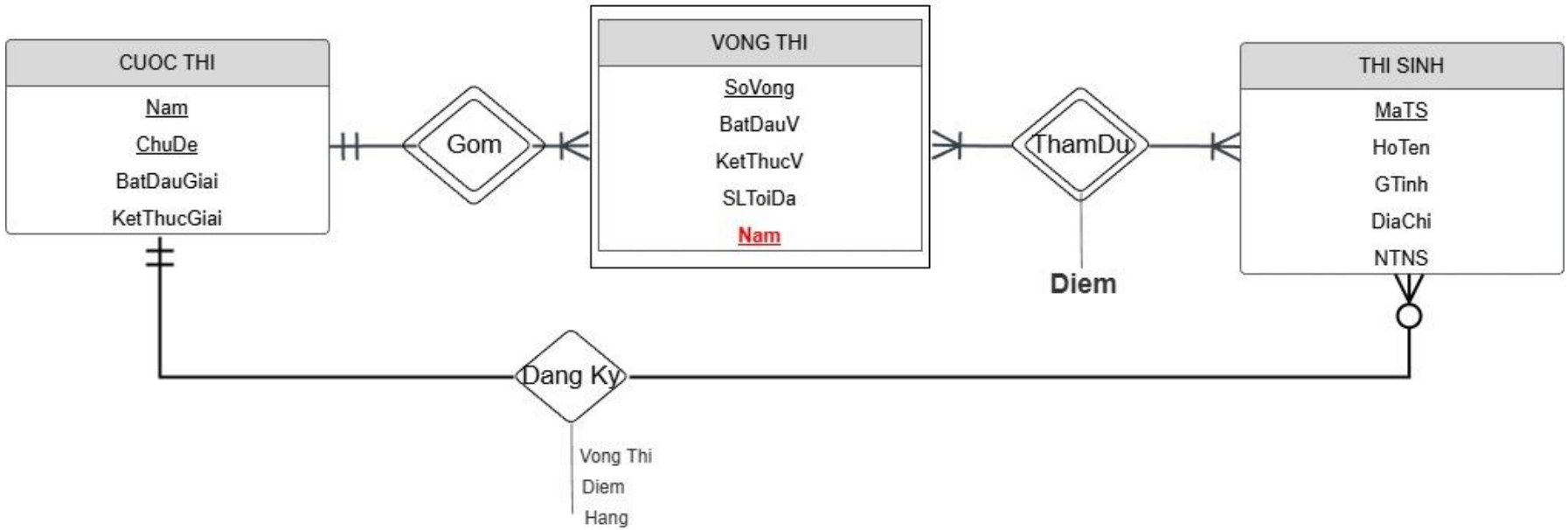

EX6_ So Do Quan He

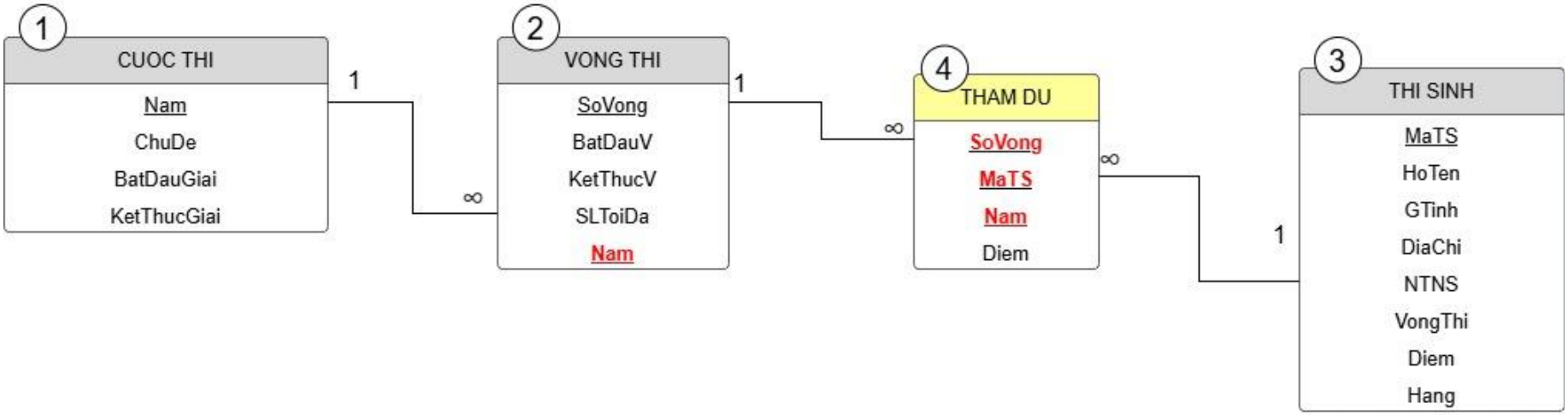

EX4_ Luoc Do ER

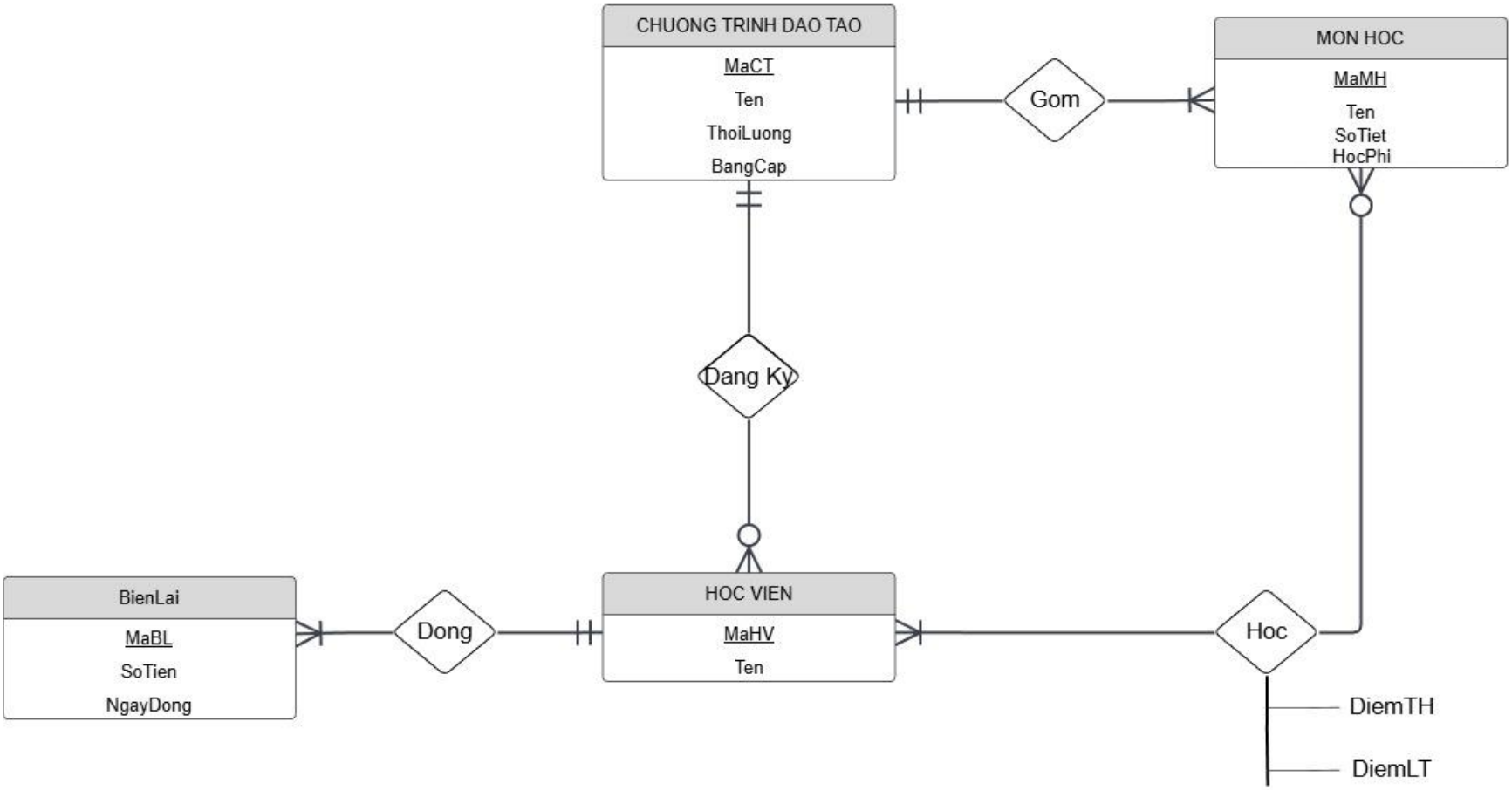

EX4_ So Do QuanHe

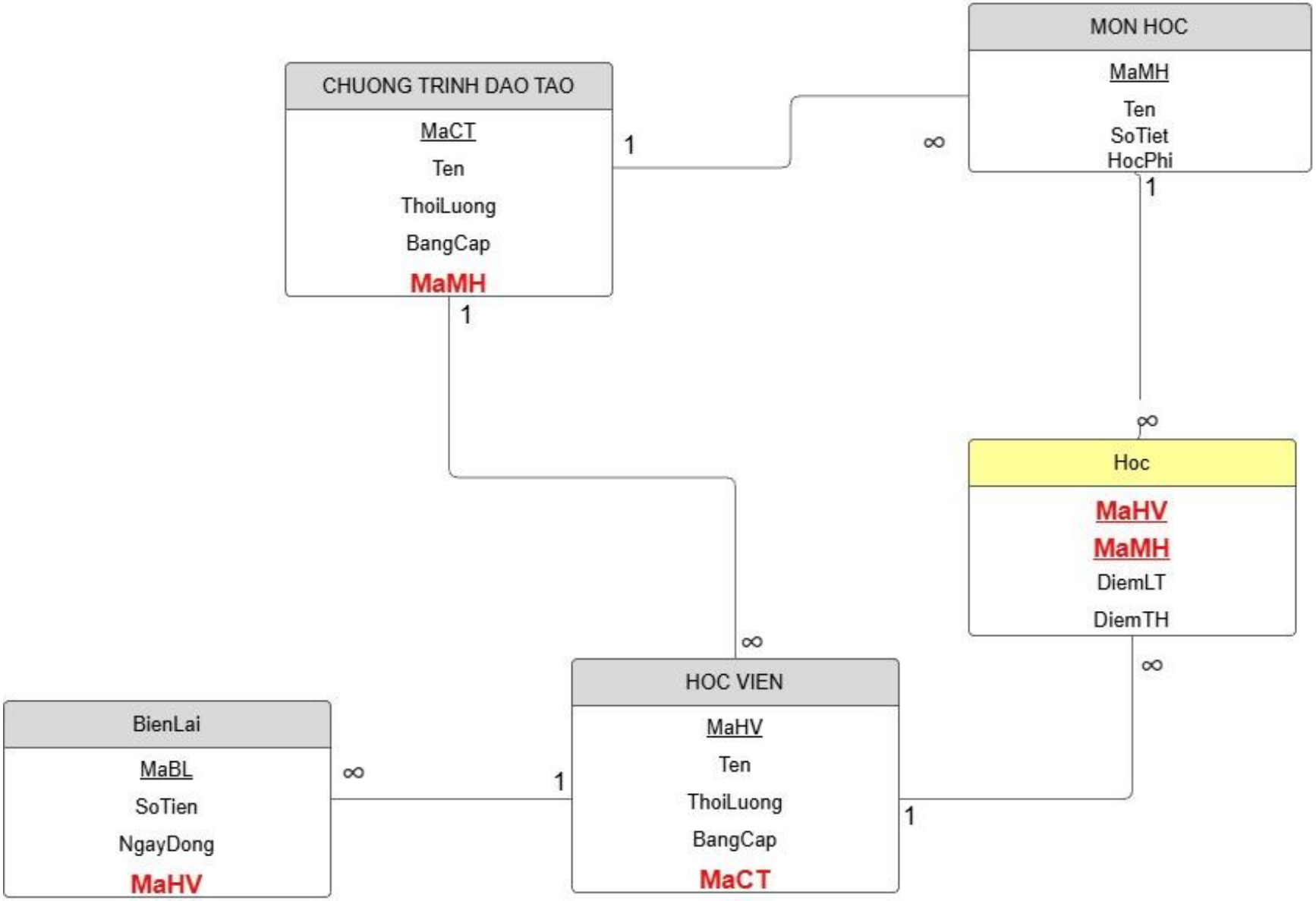

EX8_Luoc Do ER

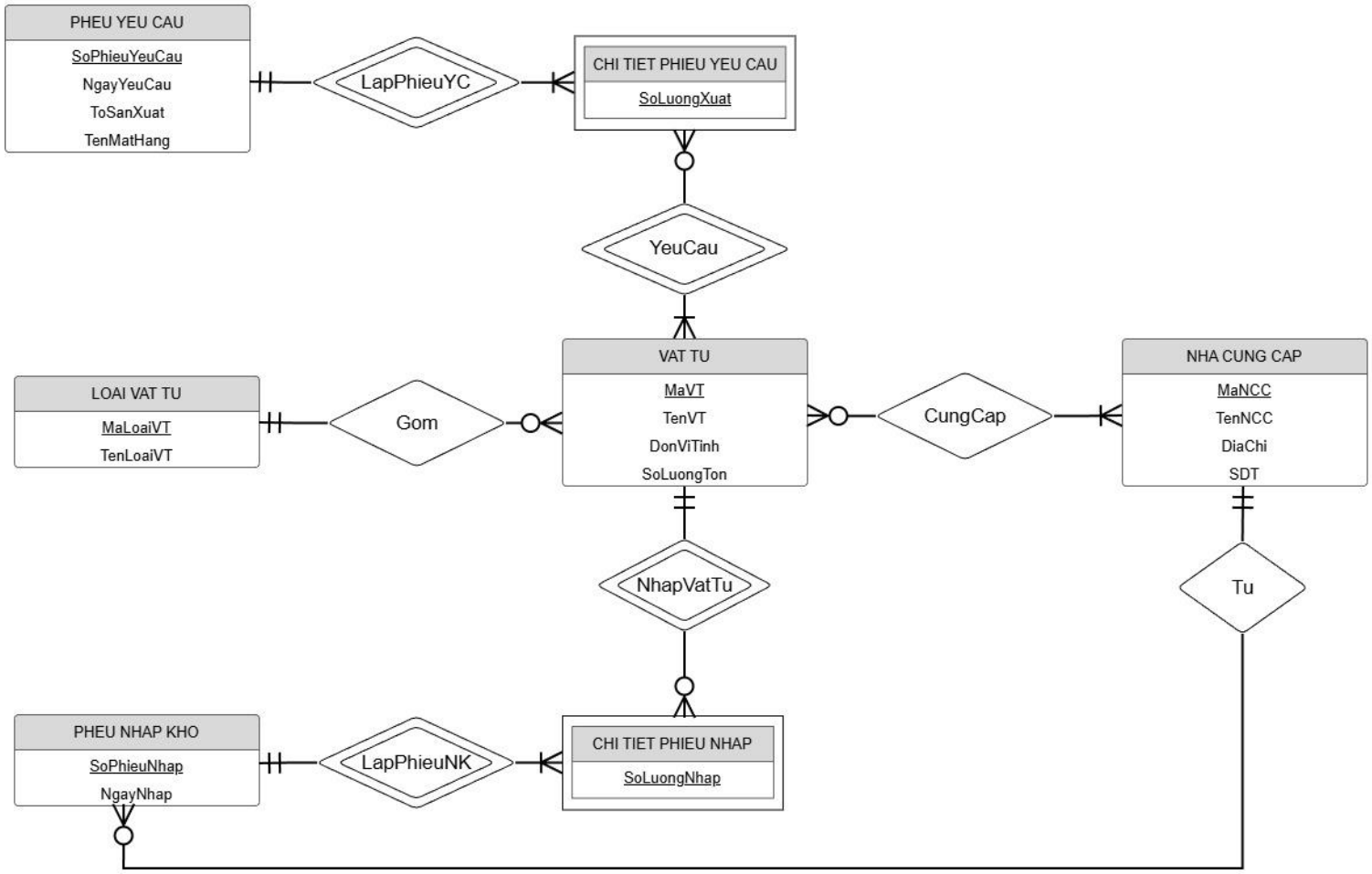

EX8_ So Do Quan He

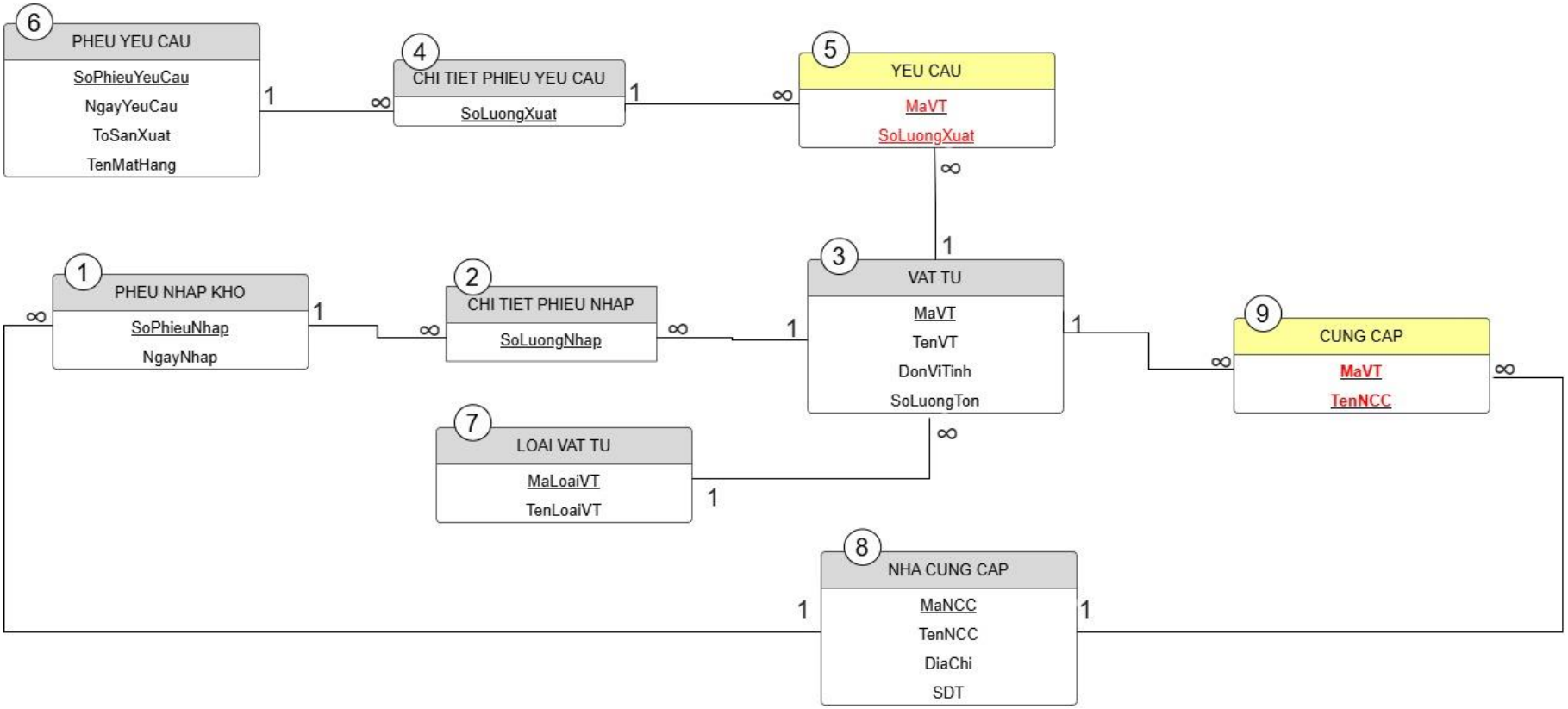

EX9_Luoc Do Quan He

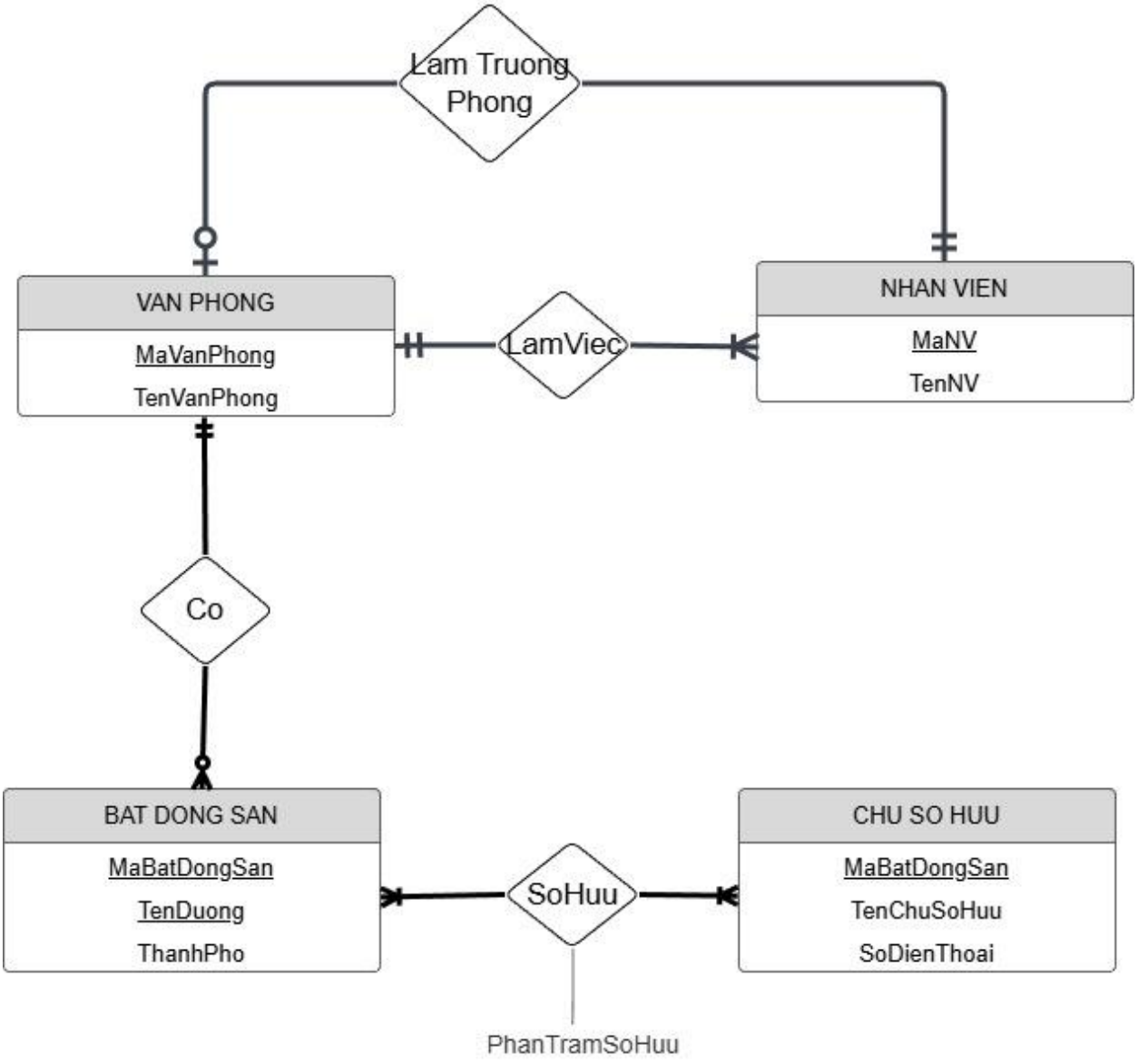

EX9_ So Do Quan He
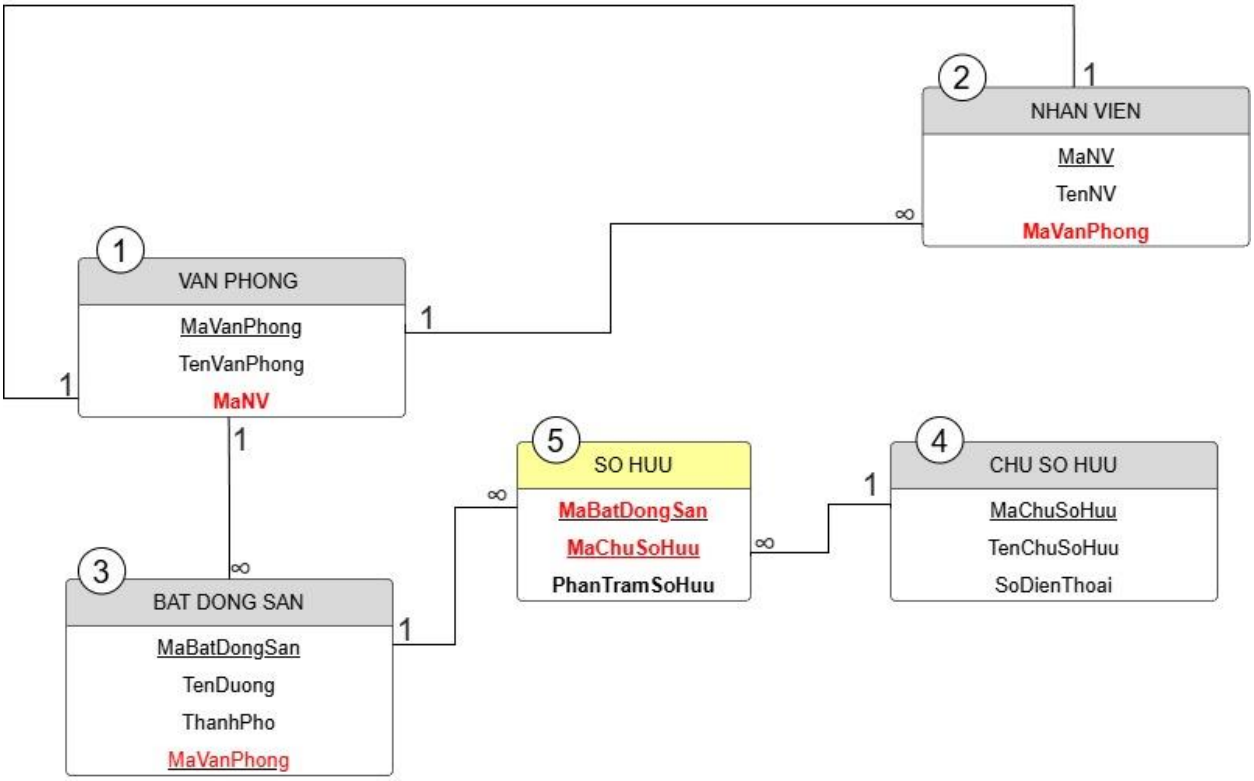
La Truong Phong